Codification Stock: 666.9379

NOTICE DE MONTAGE

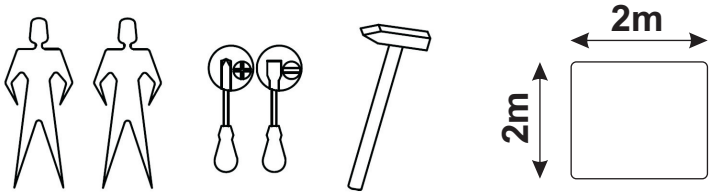

Ref.:13082015

F1	10x40	14
F4		12
F5		12
F6		12
F7	3.5x35	30
F11		4
F16	L=63mm	2

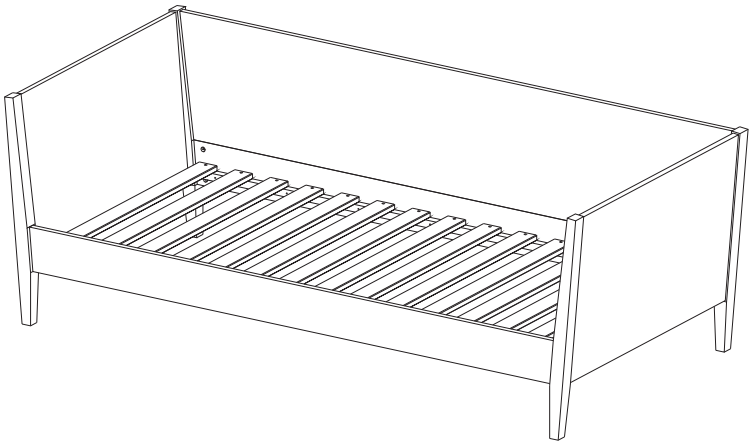

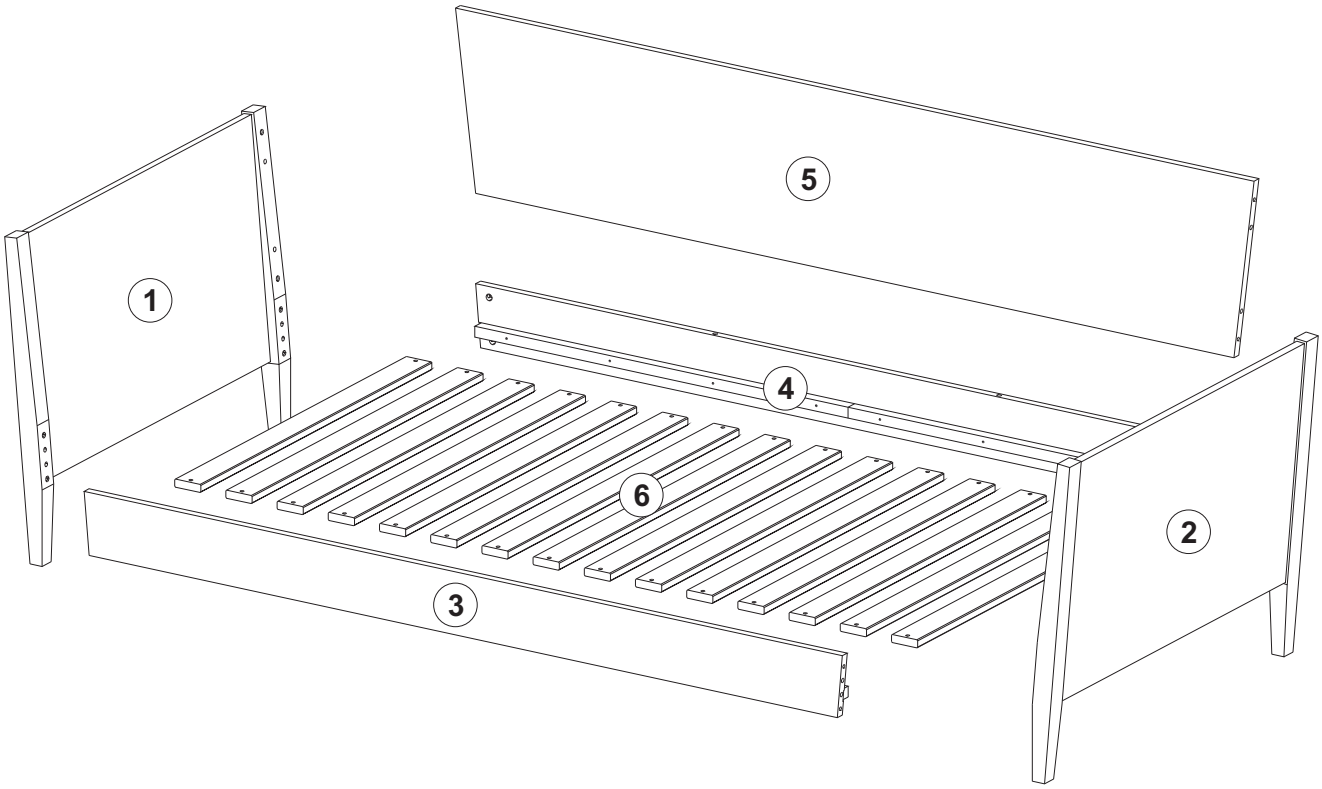

1

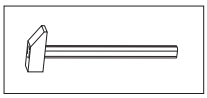

F1	8x30	14

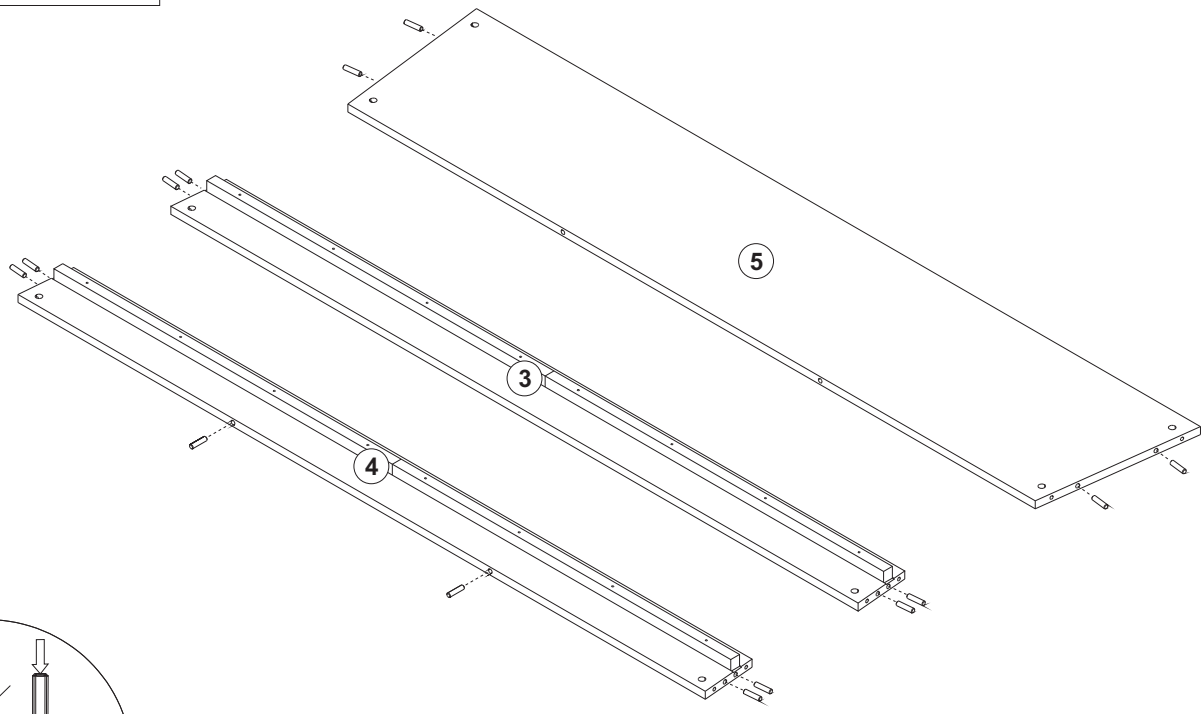

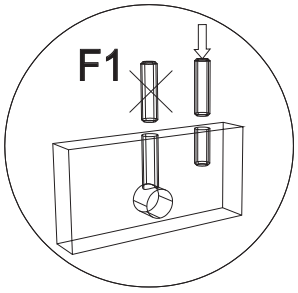

2

F4		12
F11		4

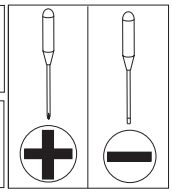

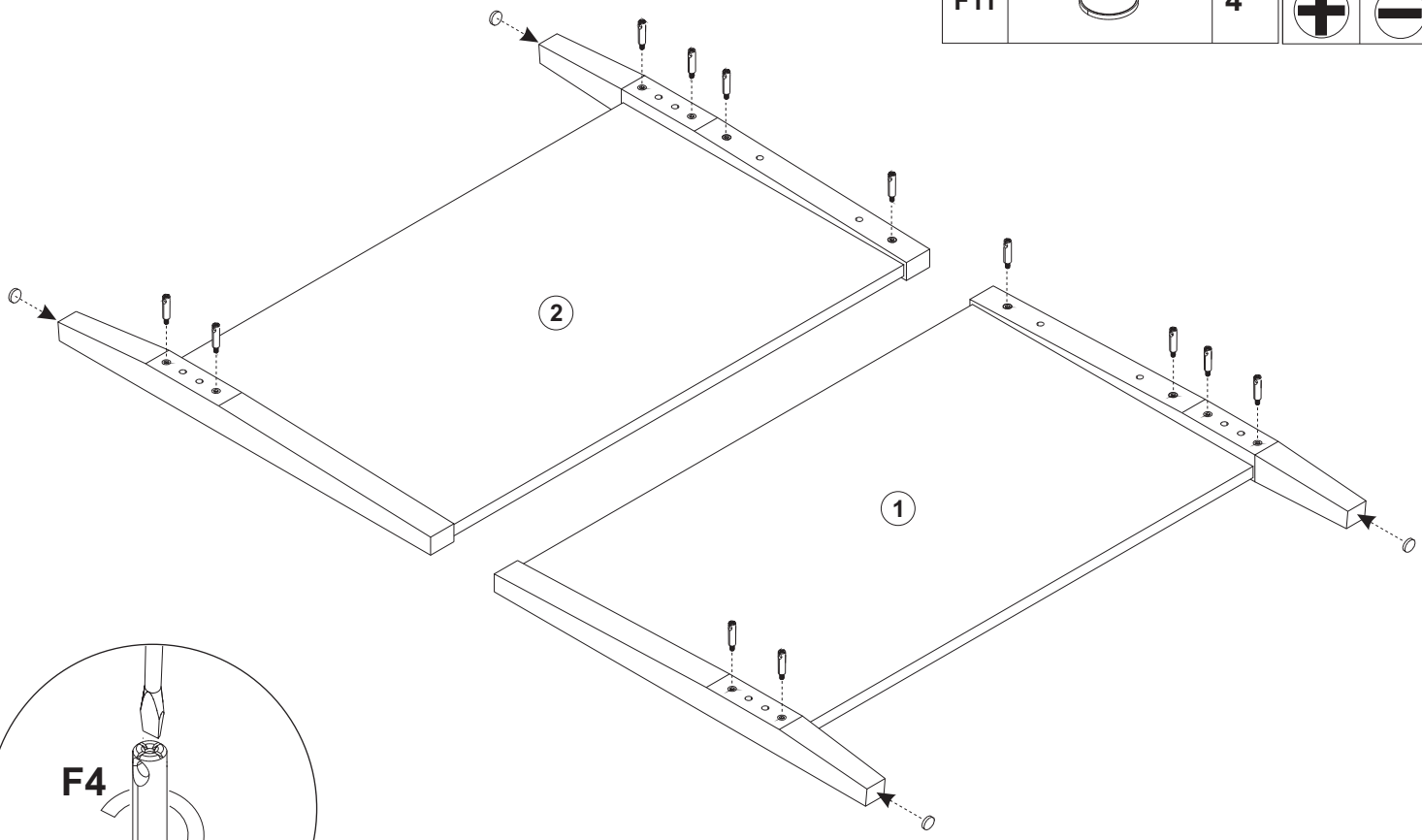

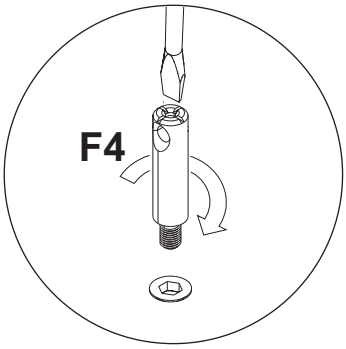

3

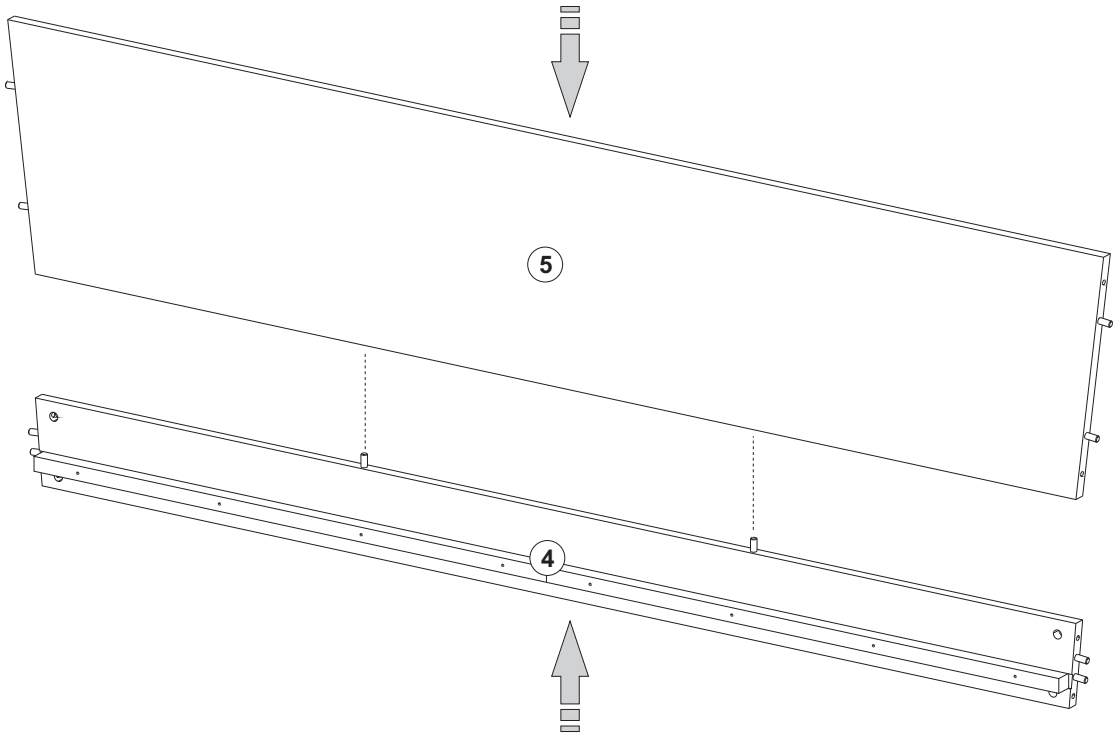

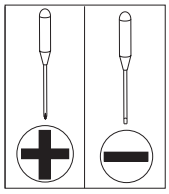

4

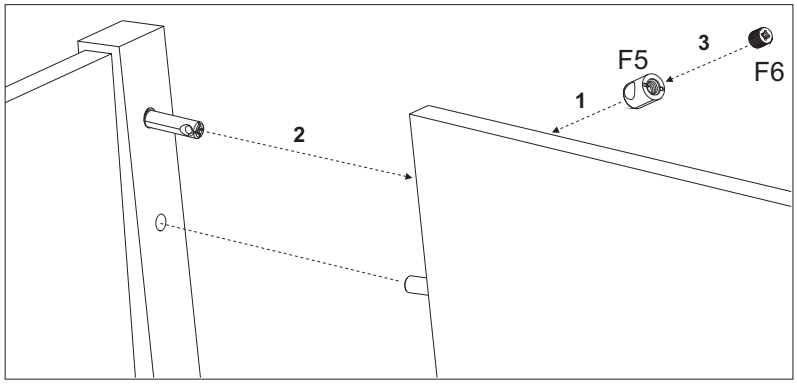

F5		12
F6		12

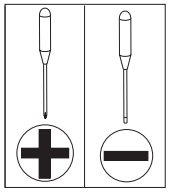

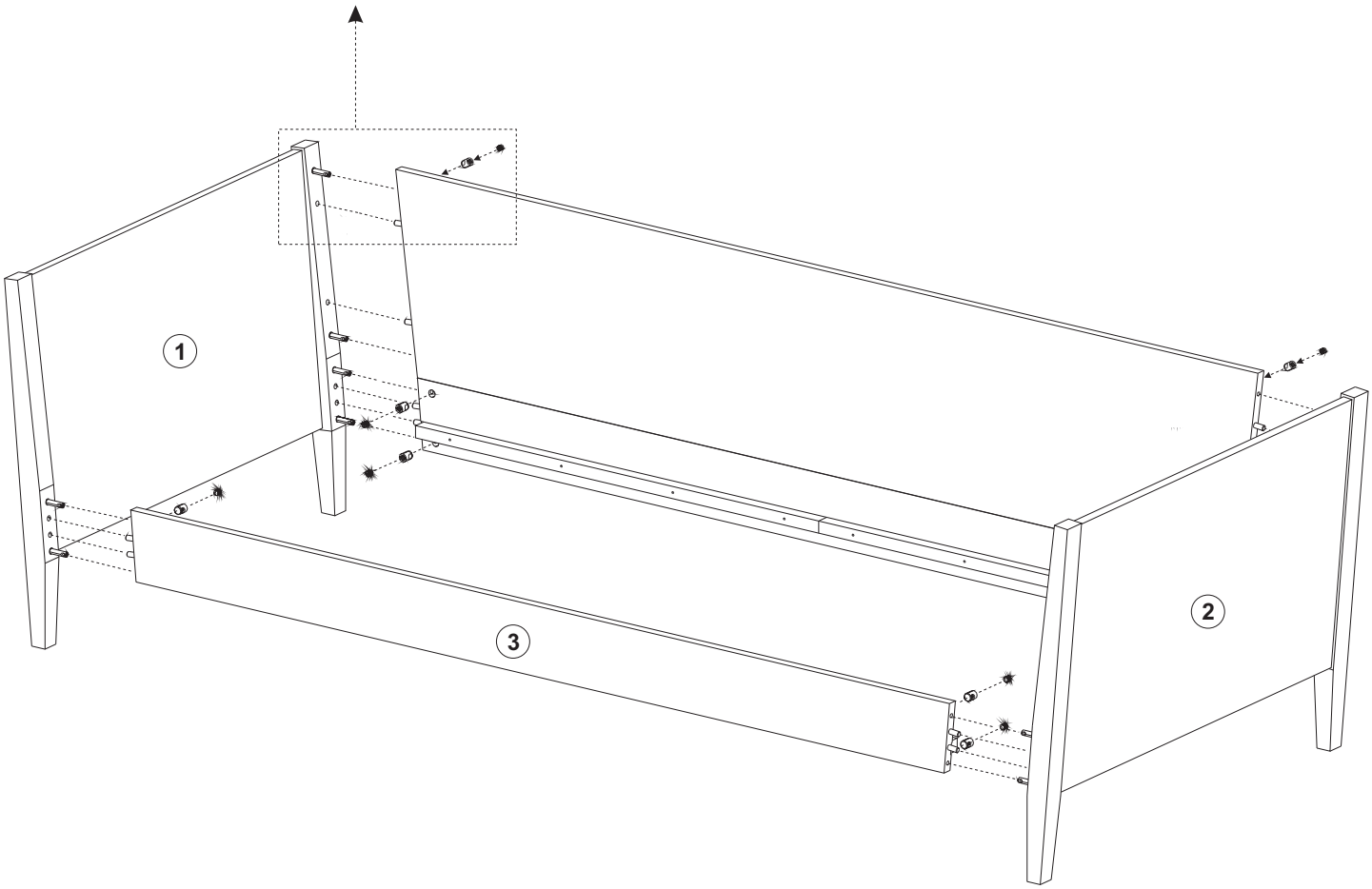

5
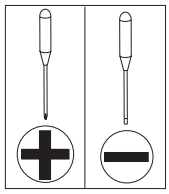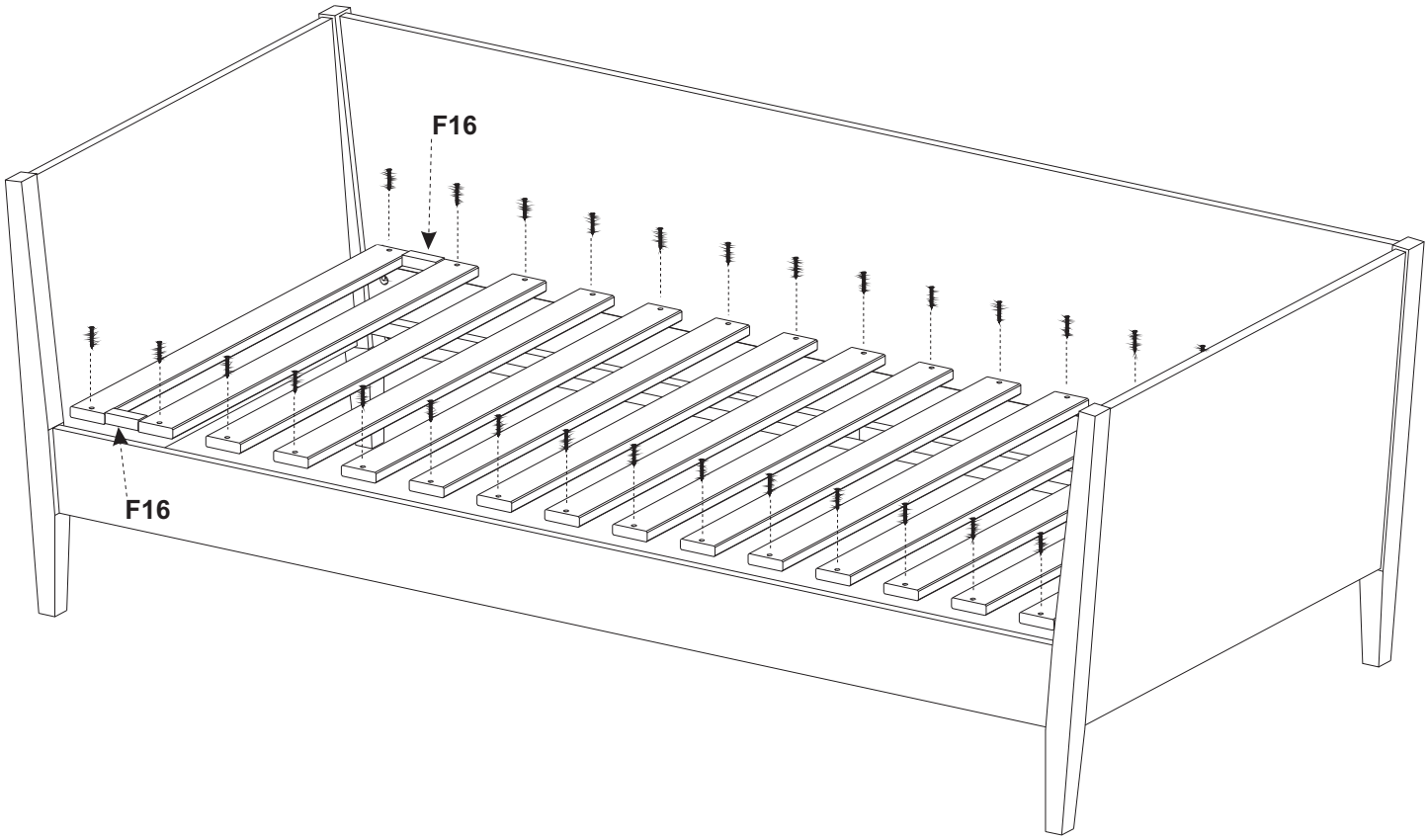
F16	L=63mm	2	F7	3.5x35	32