atmosphera®
Créateur d'intérieur

# KAMILI

**CHAISE DE BAR | BAR CHAIR |** CADEIRA ALTA | SILLA DE BAR
BARSTUHL | BARKRUK | SEDIA DA BAR | KRZESŁO BAROWE

## REF : 207321MOD

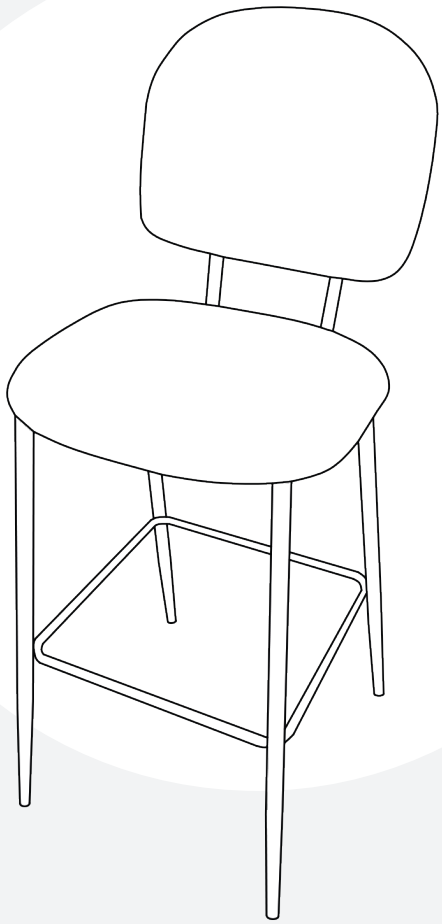

ATMOSPHERA
CRÉATEUR D'INTÉRIEUR ®
JJA – 4 rue de Montservon
95500 GONESSE — FRANCE

RETROUVEZ-NOUS SUR
atmosphera.com
créateur d'intérieur

x1

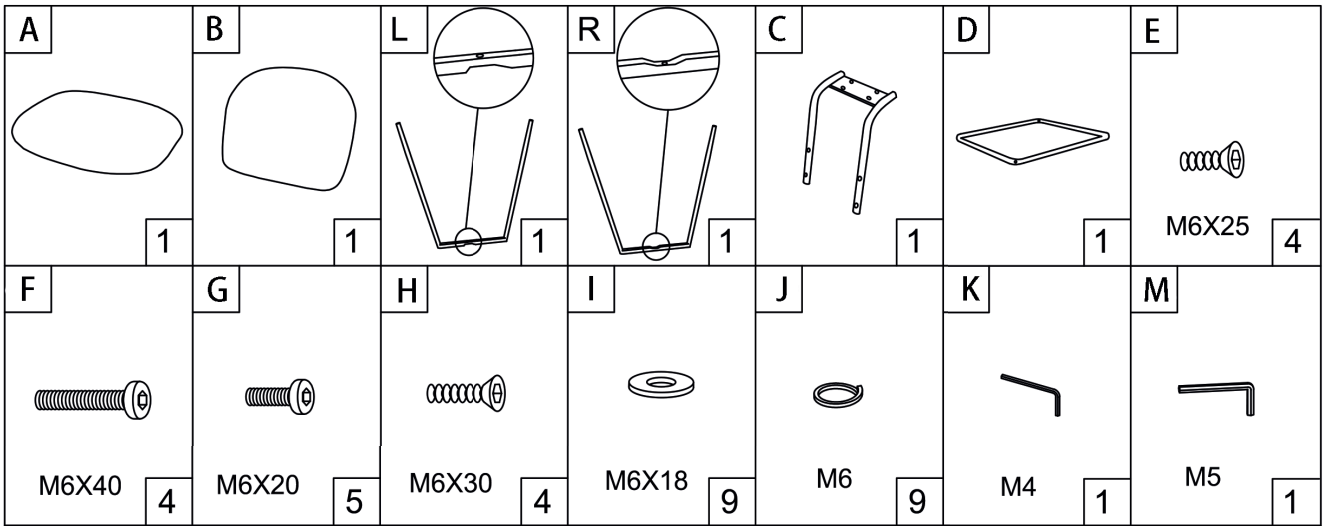
A
1
B
1
L
1
R
1
C
1
D
1
E
M6X25
4
F
M6X40
4
G
M6X20
5
H
M6X30
4
I
M6X18
9
J
M6
9
K
M4
1
M
M5
1

1

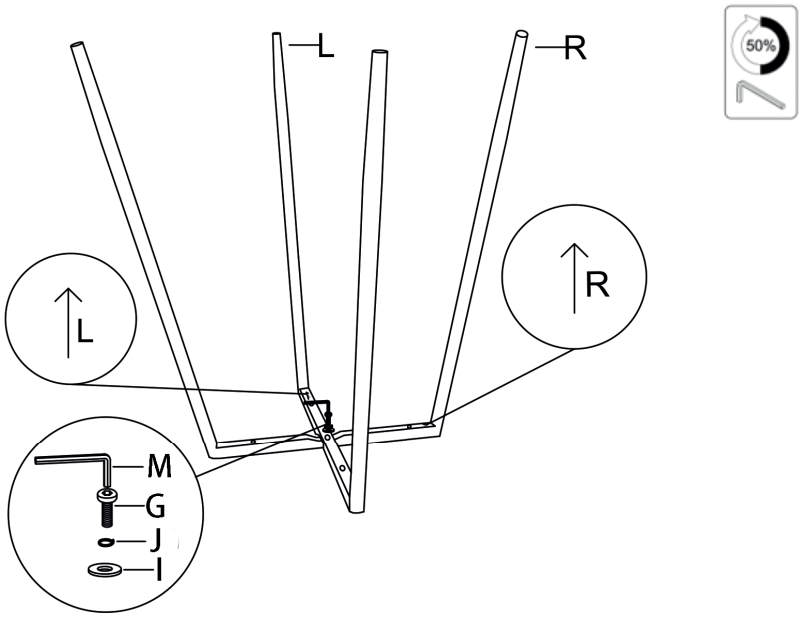


2

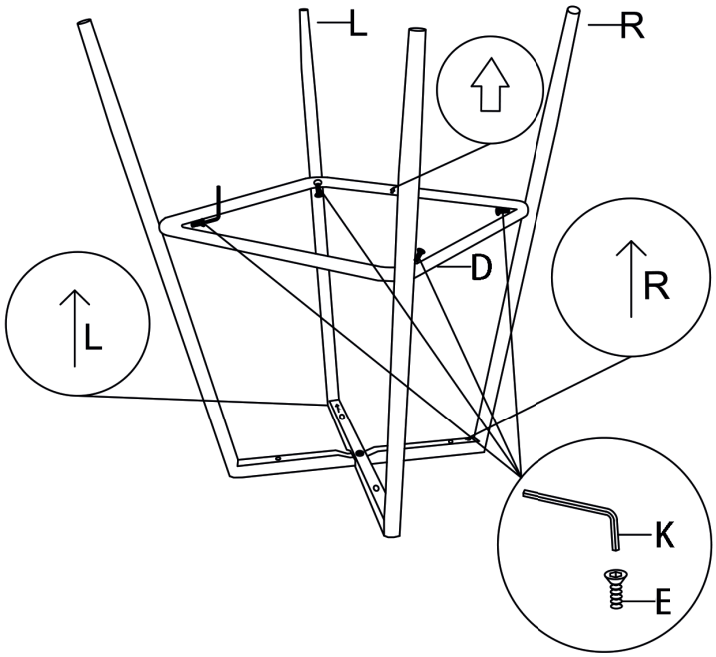

3

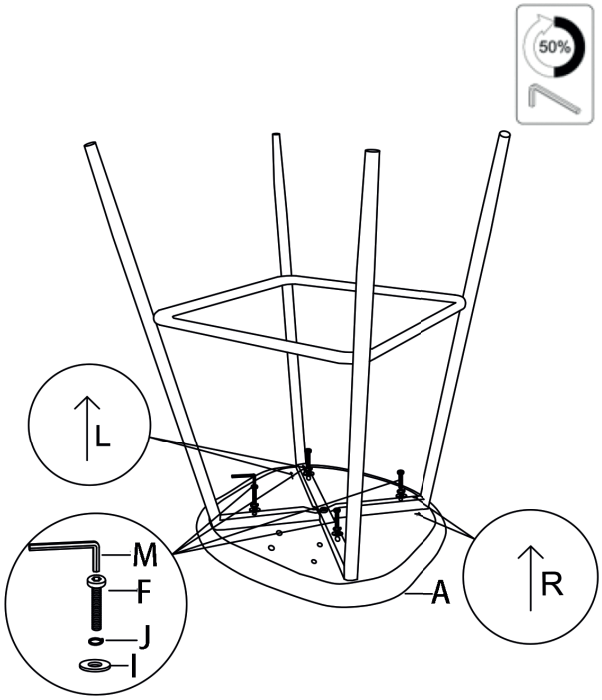


4

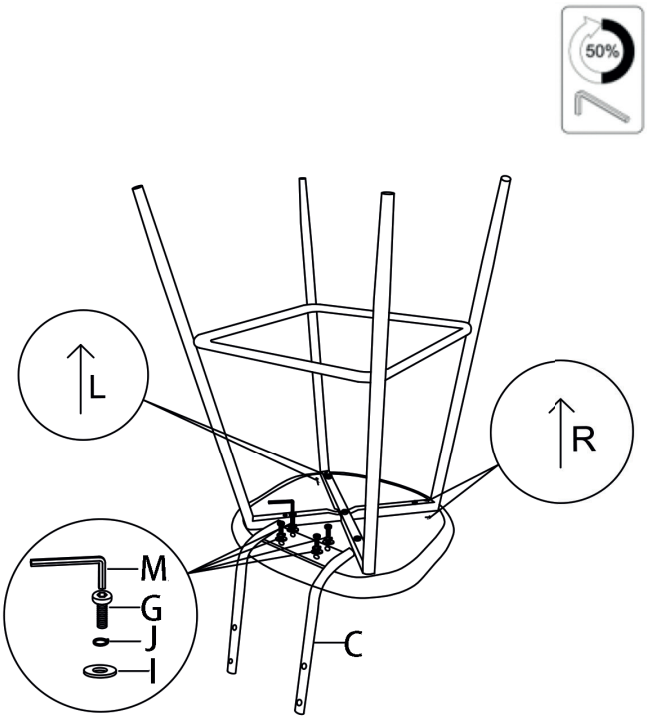

5

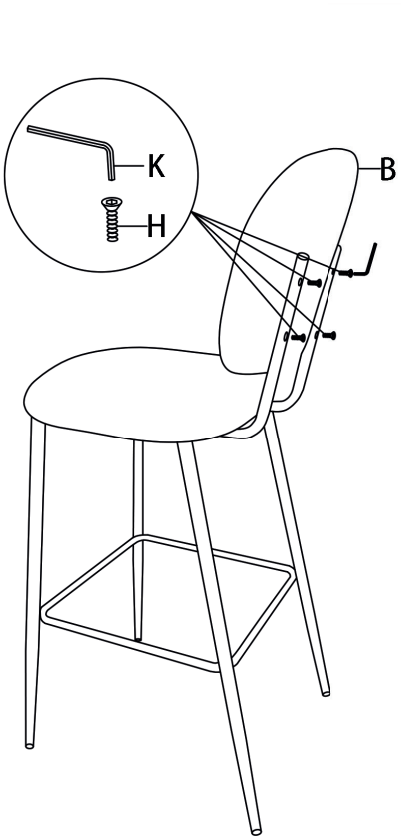


6

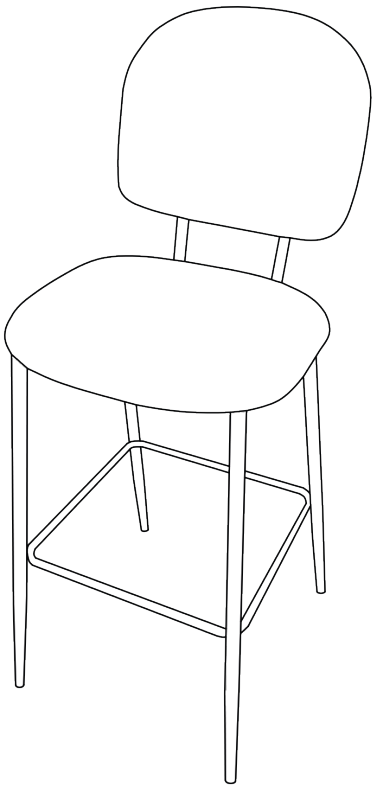

FR

Donnez ou recyclez vos meubles.

Association ou Magasin ou Déchèterie

https://quefairedemesdechets.fr

atmosphera®
Créateur d'intérieur

# KAMILI

**CHAISE DE BAR | BAR CHAIR |** CADEIRA ALTA | SILLA DE BAR
BARSTUHL | BARKRUK | SEDIA DA BAR | KRZESŁO BAROWE

## REF : 207321MOD



ATMOSPHERA
CRÉATEUR D'INTÉRIEUR ®
JJA – 4 rue de Montservon
95500 GONESSE — FRANCE

RETROUVEZ-NOUS SUR
atmosphera.com
créateur d'intérieur

**FR**

**IMPORTANT: A lire attentivement. A conserver pour consultation ultérieure.**
Montage/Installation: A monter et/ou à installer par un adulte.
Utilisation : Produit à usage domestique. Usage intérieur exclusivement.
Entretien: Essuyer avec un chiffon humide. Terminer en essuyant avec un chiffon sec.

**EN**

**IMPORTANT : Retain for future reference, read carefully.**
Installation : To be assembled and / or installed by an adult.
Use : Product for domestic use. Indoor use only.
Maintenance and cleaning : Wipe with a damp cloth. Finish by wiping with a dry cloth.

**PT**

**IMPORTANTE : Informação a conservar, ler atentamente.**
Instalação : Para ser montado ou instalado por um adulto.
Uso : Produto à uso doméstico. Uso interior.
Manutenção e limpeza : Use um pano úmido. Limpe em seguida com um coágulo seco.

**ES**

**IMPORTANTE : Guardar esta informacion para futuras referencias, leer atentamente.**
Instalacion : Debe montarse o ser instalado por un adulto.
Uso : Producto de uso domestico. Uso interior.
Mantenimiento y limpieza : Secar con un trapo húmedo. Acabar secando con un trapo.

**DE**

**WICHTIGE : Informationen, aufmerksam durchlesen und aufbewahren.**
Installation : Von einem Erwachsenen aufzubauen oder zu installieren.
Verwendung : Für den Hausgebrauch. Ausschliesslich für innenraume Auswendung.
Wartung und reinigung : Mit einem sanftem Reinigungsmittel angefeuchteten Lumpe abtrocknen. Beenden, mit einem trocknen lumpen.

**NL**

**BELANGRIJKE : informatie, bewaren voor toekomstig gebruik, zorgvuldig lezen.**
Installatie : Te monteren of installeren door een volwassene.
Gebruik : Product voor huishoudelijk gebruik. Alleen voor gebruik binnen.
Onderhoud En Reiniging : Met een vochtige doek schoonmaken. Op het einde afdrogen met een droge doek.

**IT**

**IMPORTANTI : informazioni, conservare per futura consultazione, leggere con attenzione.**
Installazione : Il montaggio o l'installazione devono essere eseguiti da un adulto.
Uso : Prodotto per uso domestico. Usare unicamente all'interno.
Manutenzione E Pulizia : Utilizzare un panno umido. Asciugare con un panno asciutto.

**PL**

**WAŻNE: Przed użyciem przeczytaj ulotkę. zachowaj ją na przyszłość**
Montaż: Do montażu lub instalacji przez osobę dorosłą.
Użycie: Produkt gospodarstwa domowego. Tylko do użytku w pomieszczeniach.
Instrukcje pielęgnacji: Czyść czystą wodą lub szmatką zwilżoną w wodzie. Wytrzyj suchą szmatką

