Pier imp()rt

NOTICE DE MONTAGE
30045048 - FAUTEUIL TIM

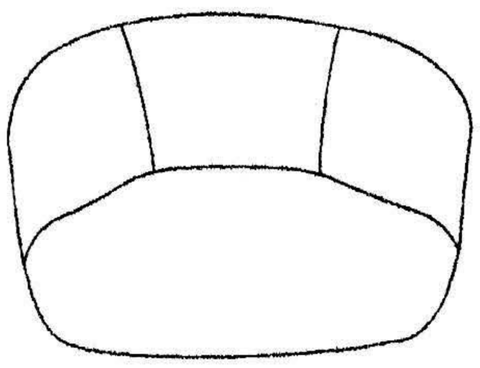

Ax1

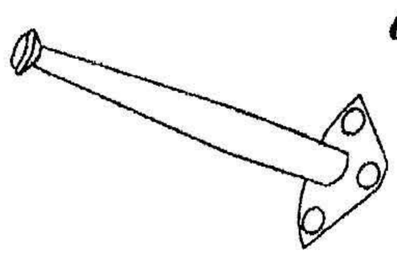

Bx2

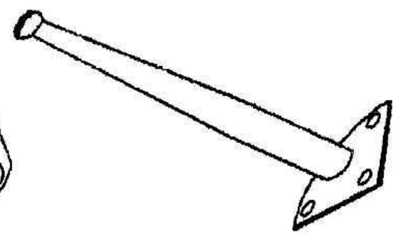

Cx2

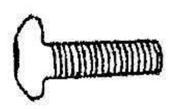

Dx12



Ex1

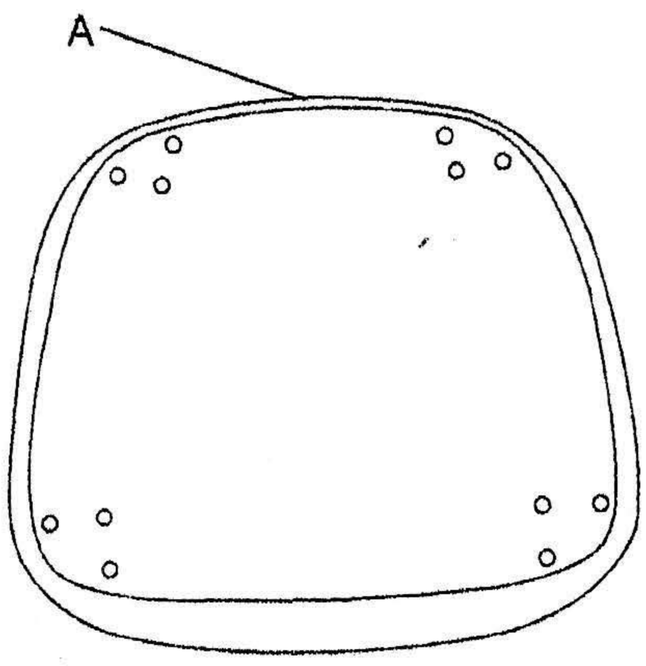

1

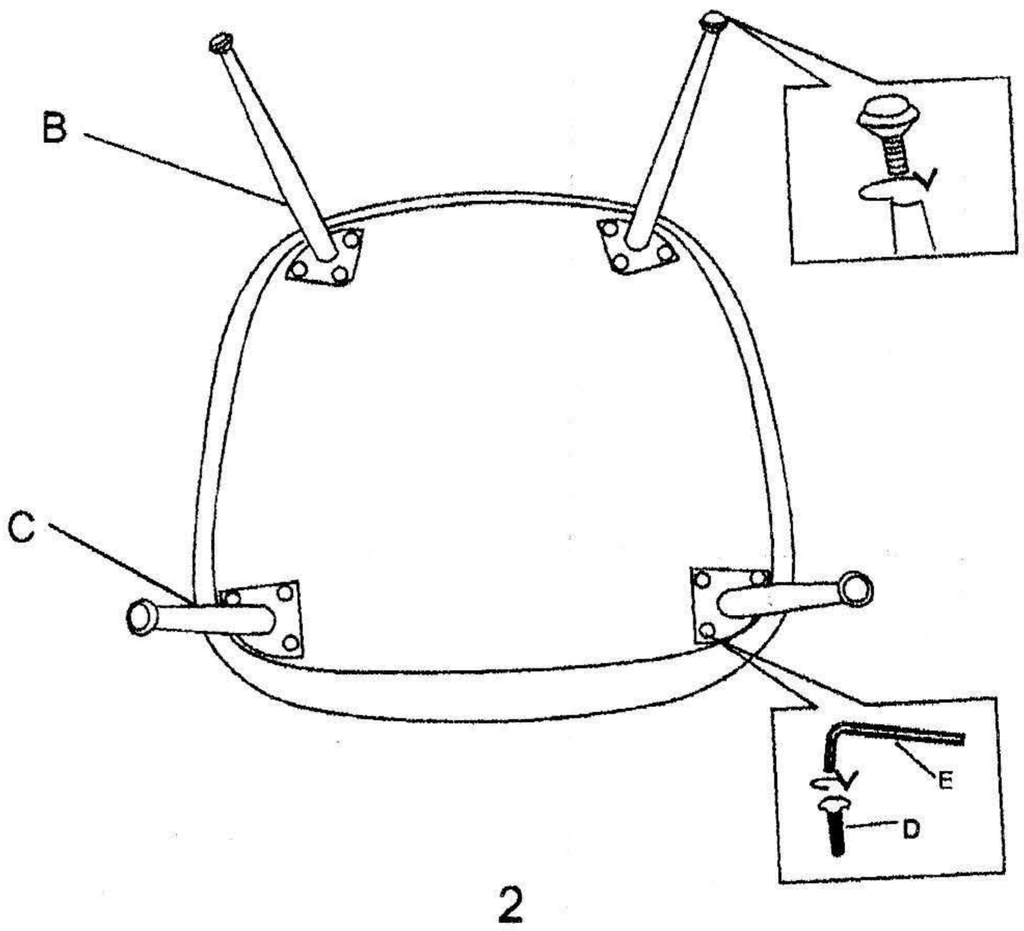

2

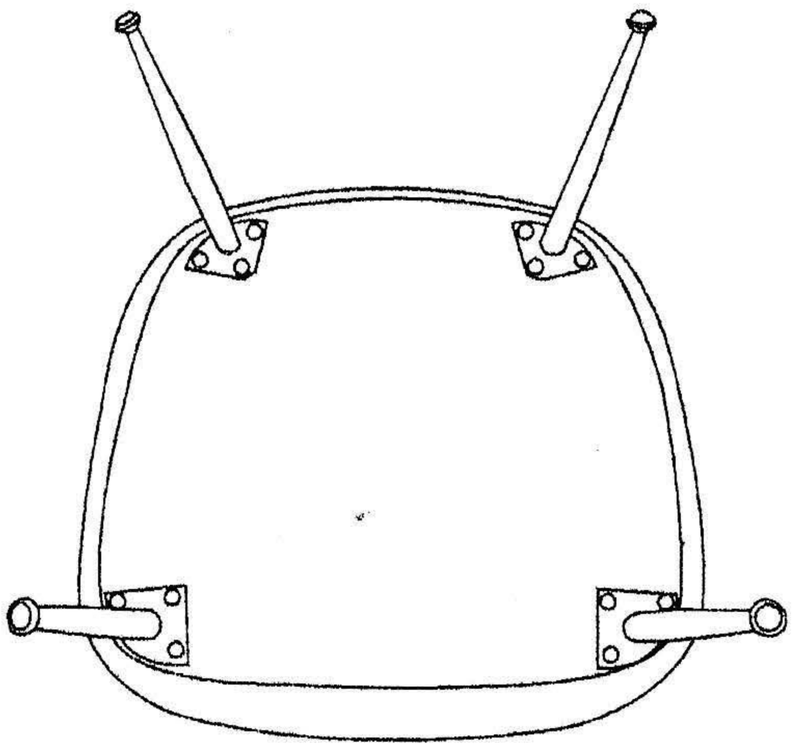

3

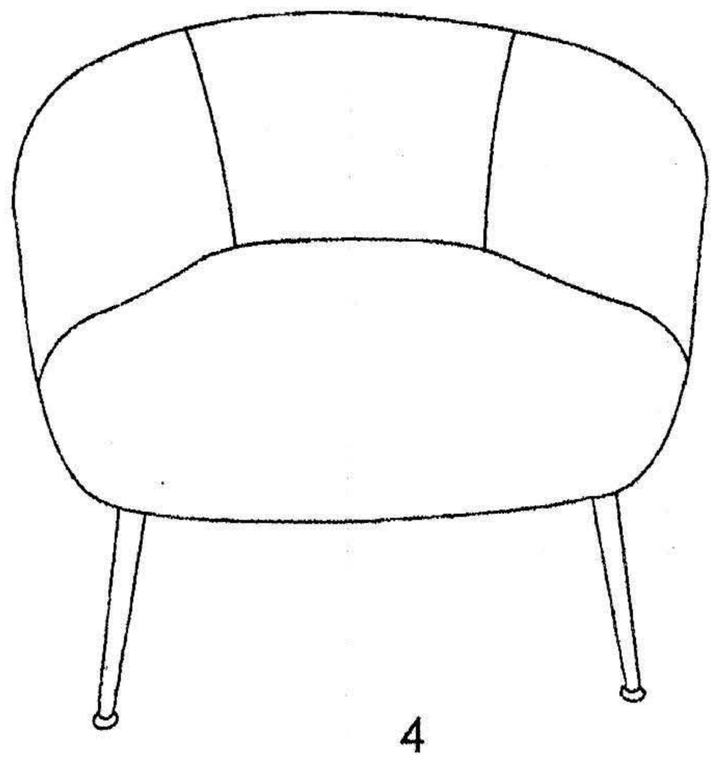

4