DRAWER

Draw attention.

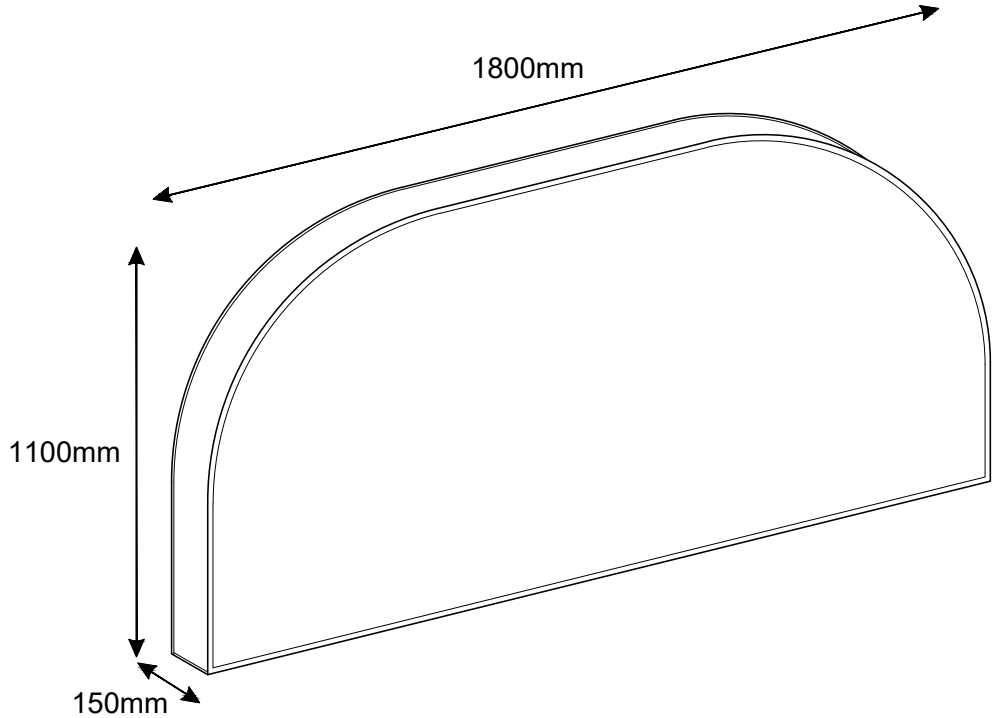

WAYNE

REFERENCE(S)	2010032 / 2010030



CONNEXITY - 71 quai de l'Ouest, 59000 Lille, France - service-client@drawer.fr

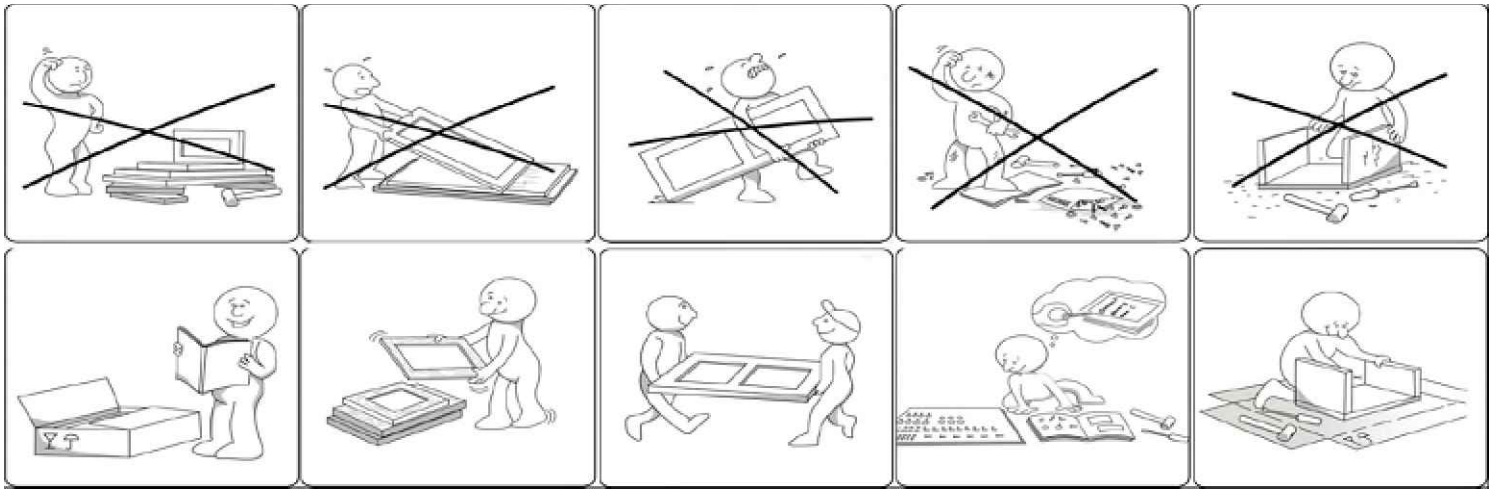

FR

CONSIGNES DE SECURITE

IMPORTANT ! À LIRE ATTENTIVEMENT ET À CONSERVER EN VUE D'UNE CONSULTATION ULTÉRIEURE

Ce meuble est à usage domestique.
Assemblage requis par l'utilisateur.
Soyez prudent et maintenez une distance de sécurité lors de l'étape 2. La tête de lit peut se déplier rapidement une fois l'emballage sous vide ouvert.
Tenez les enfants éloignés de la zone de déballage.

EN

SAFETY INFORMATION

IMPORTANT, RETAIN FOR FUTURE REFERENCE: READ CAREFULLY

This furniture is for domestic use.
User assembly is required.
Exercise caution and maintain a safe distance during step 2. The headboard can unfold rapidly once the vacuum seal is cut.
Keep children away from the area while unpacking.

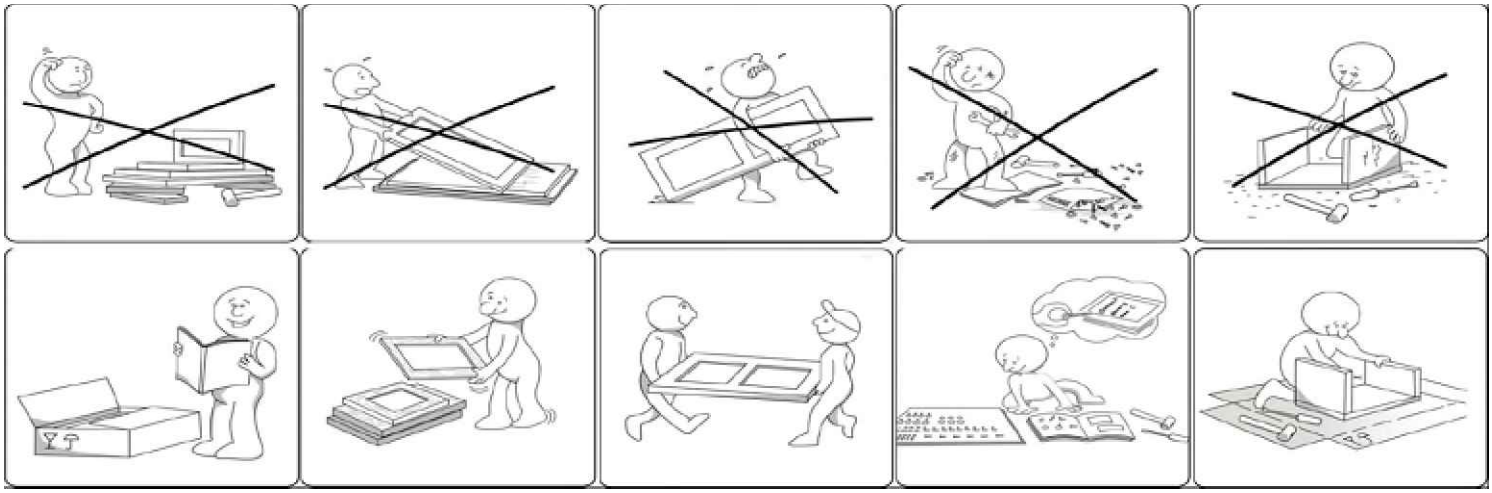

DE

SICHERHEITSHINWEISE

WICHTIG ! SORGFÄLTIG LESEN UND FÜR SPÄTERES NACHSCHLAGEN AUFBEWAHREN

Dieses Möbelstück ist für den Hausgebrauch bestimmt.
Die Montage erfolgt durch den Benutzer.
Seien Sie bei Schritt 2 vorsichtig und halten Sie einen Sicherheitsabstand ein. Das Kopfteil kann sich nach dem Öffnen der Vakuumversiegelung schnell entfalten.
Halten Sie Kinder während des Auspackens vom Arbeitsbereich fern

IT

ISTRUZIONI DI SICUREZZA

IMPORTANTE! LEGGI ATTENTAMENTE E CONSERVARE PER RIFERIMENTO FUTURO

Questo mobile è destinato all'uso domestico.
IÈ necessario assemblare il prodotto.
Prestare attenzione e mantenere una distanza di sicurezza durante la fase 2. La testiera può aprirsi rapidamente una volta rimosso il sigillo sottovuoto.
Tenere i bambini lontani dall'area durante il disimballaggio.

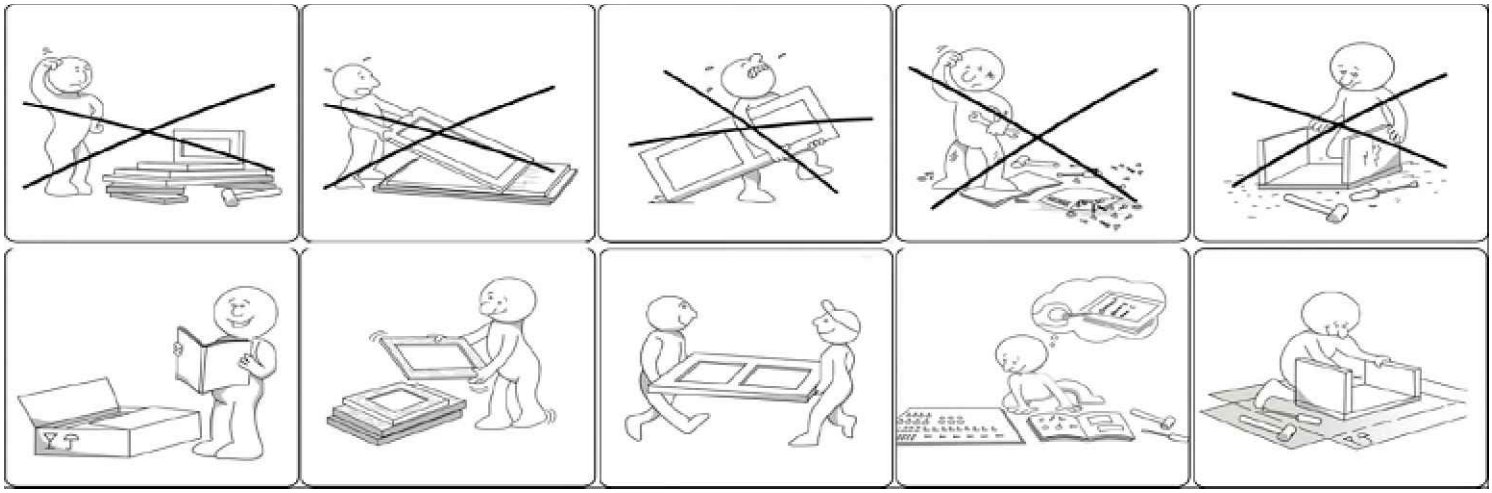

ES	INFORMACION DE SEGURIDAD

IMPORTANTE LEA ATENTAMENTE Y CONSÉRVELO PARA FUTURAS CONSULTAS

Este mueble es para uso doméstico.
Se requiere montaje por parte del usuario.
Tenga precaución y mantenga una distancia segura durante el paso 2. El cabecero puede desplegarse rápidamente una vez cortado el vacío.
Mantenga a los niños alejados de la zona mientras desembala.

NL	VEILIGHEIDSINFORMATIE

BELANGRIJK – ZORGVULDIG LEZEN BEWAREN VOOR TOEKOMSTIG GEBRUIK

Dit meubel is bedoeld voor huishoudelijk gebruik.
Zelfmontage vereist.
Wees voorzichtig en houd voldoende afstand tijdens stap 2. Het hoofdeinde kan snel openklappen zodra de vacuümverpakking is geopend.
Houd kinderen uit de buurt tijdens het uitpakken.

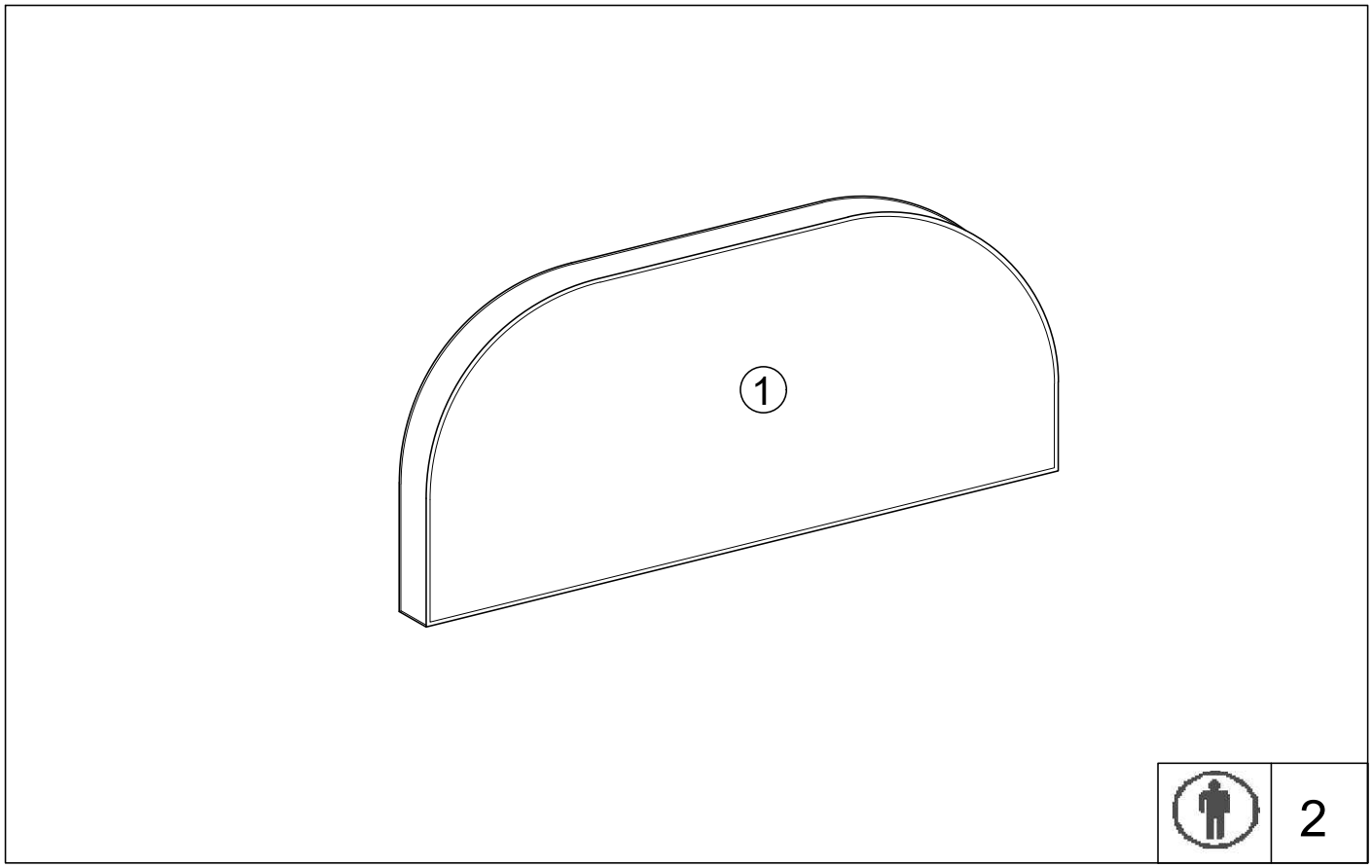

NO.	TAILLE SIZE	QTE QTY	CTN No.
①	1800*1100*150mm	X1	1/1

Quincaillerie de montage / Hardware / Eisenwaren / Ferramenta / Herrajes / Montagebeslag

A x 1	B x	C x	D x
			
78x52mm			

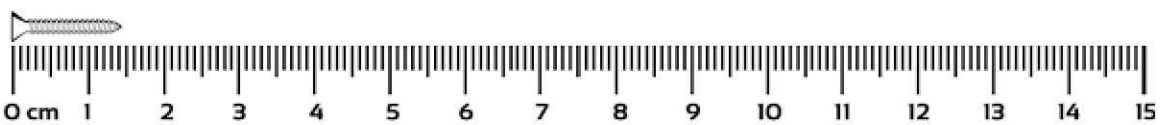

1

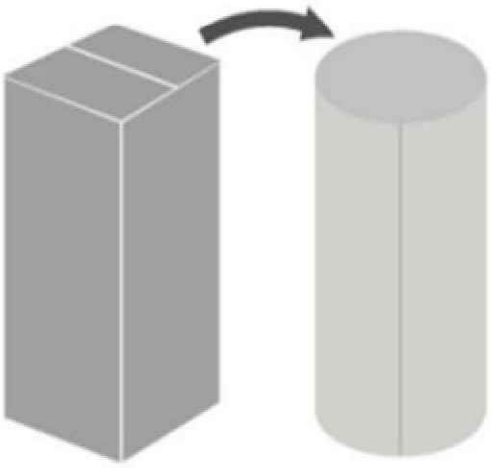

2

A x 1



78x52mm

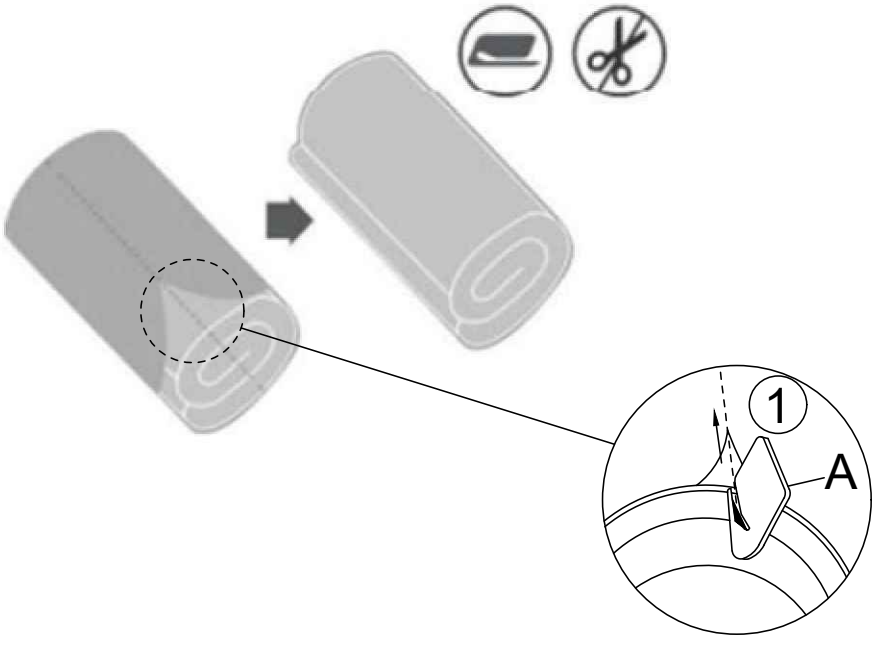

3

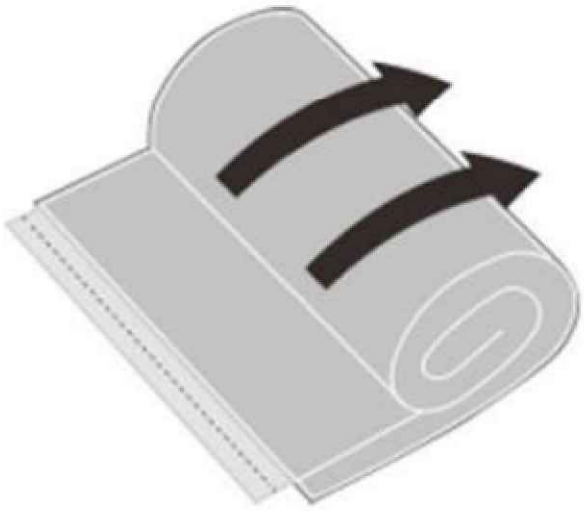

4

A x 1



78x52mm

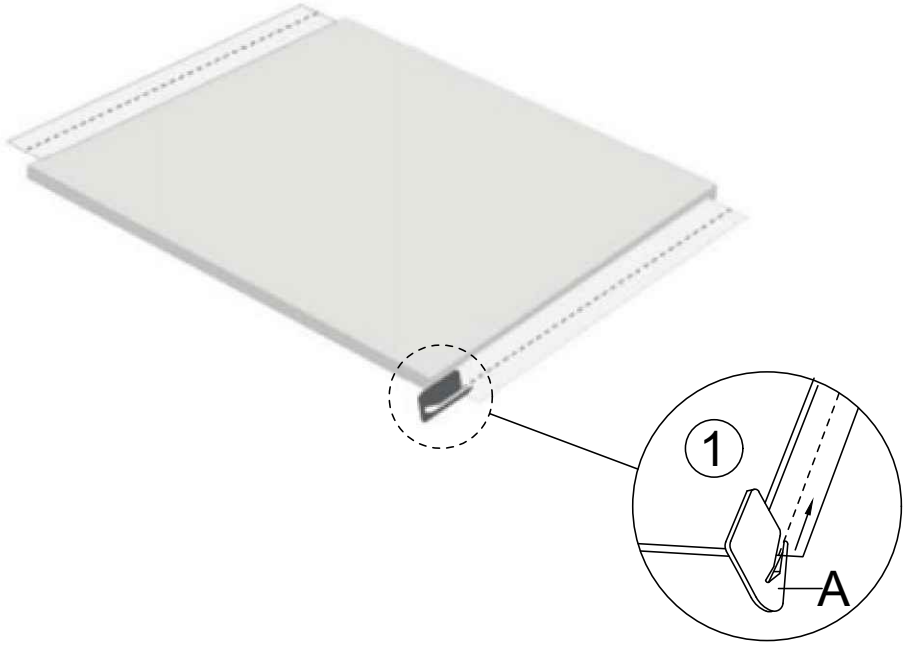

5



72H

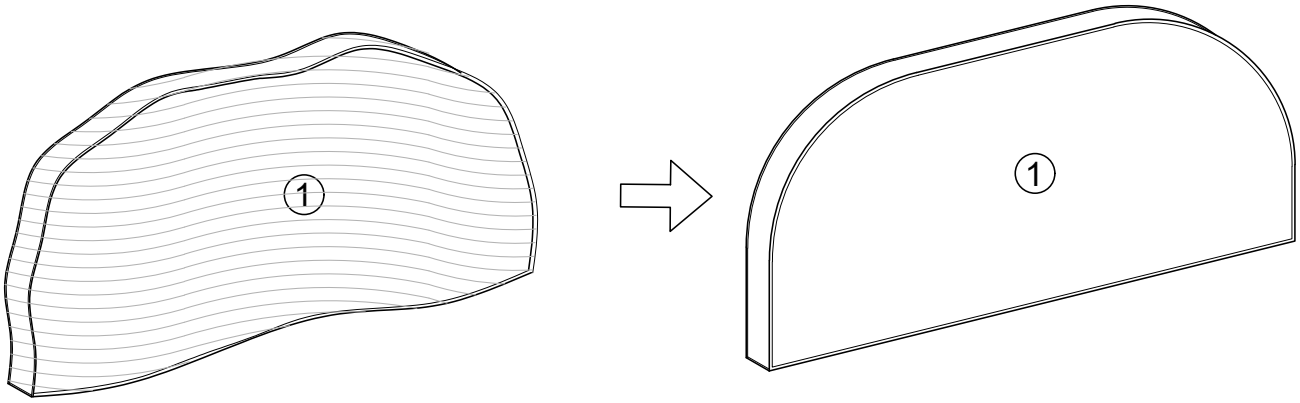

6

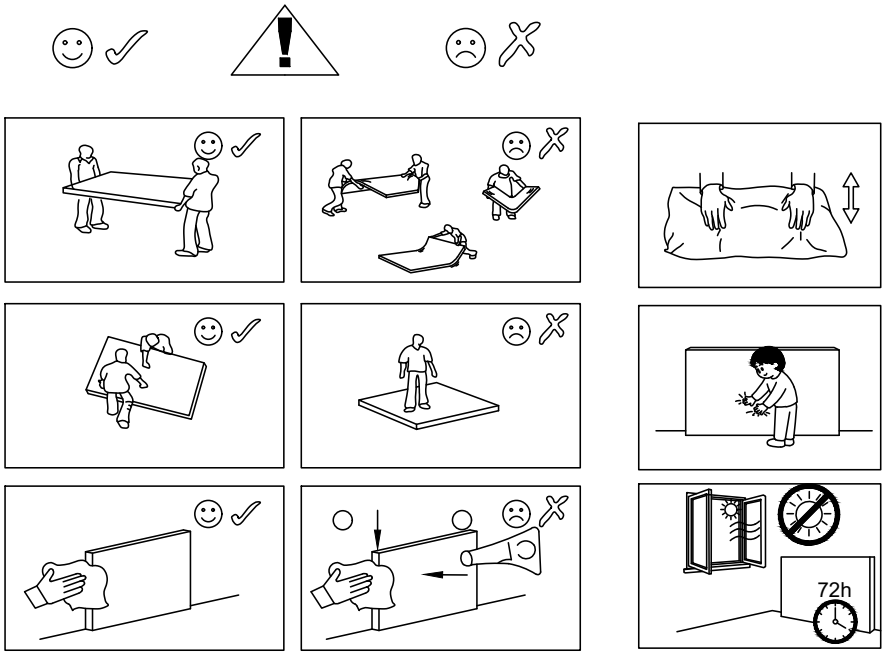

7

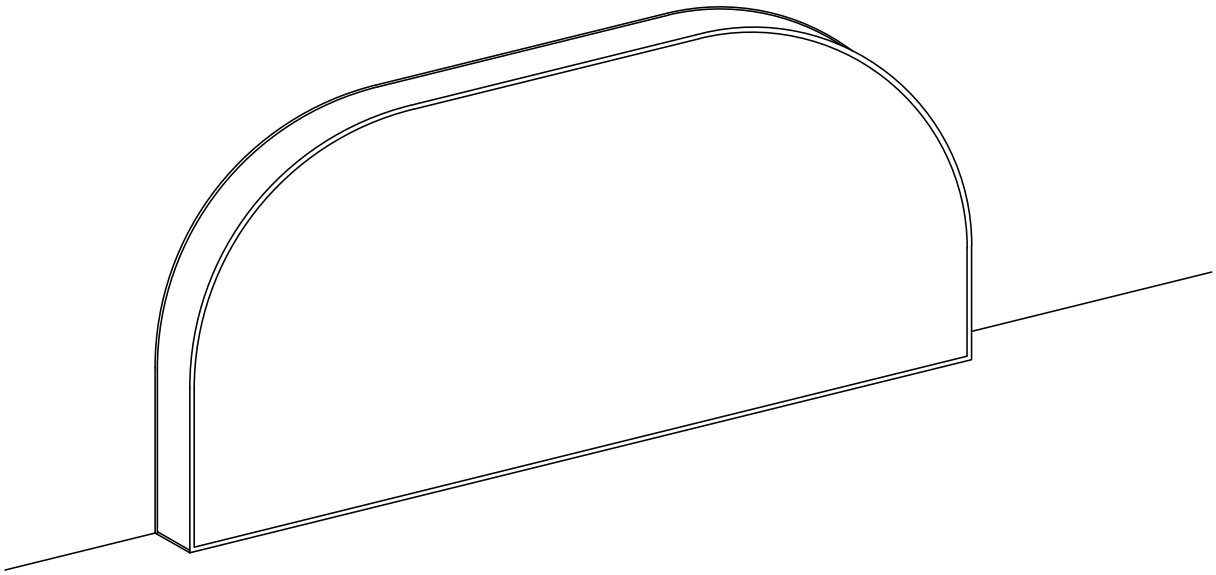

FR

CONSIGNES D'UTILISATION	Gardez votre notice de montage, si une pièce venait à manquer, elle serait le plus clair moyen de communiquer avec votre magasin. Le lit étant livré roulé et compressé, de légers plis peuvent apparaître. Lissez et redressez délicatement le dessus et les bords. Le lit reprendra sa forme initiale après quelques jours.

RANGEMENT ET ENTRETIEN	Dépoussiérer soigneusement puis humecter un chiffon doux et propre d'eau légèrement savonneuse. Ne pas utiliser de produits de nettoyage abrasifs ou solvants.

EN

INSTRUCTIONS FOR USE	Keep the Instructions Al leaflet, it contains information when claiming for missing parts. As the headboard is delivered rolled and compressed, slight creases may appear. Gently smooth and reshape the top and edges. The bed will regain its original shape after a few days.

STORAGE AND CLEANING	Carefully remove the dust. Use a soft and clean damp cloth with soapy water. Do not use abrasive cleaning products or solvents.

DE

GEBRAUCHSANWEISUNG	Bewahren Sie die Anleitung mit den Anweisungen auf, sie enthält Informationen, wenn Sie den Garantieanspruch aufgrund fehlender Teile geltend machen möchten. Da das Kopfteil gerollt und komprimiert geliefert wird, können leichte Knicke entstehen. Glätten und formen Sie die Oberseite und die Kanten vorsichtig. Das Bett nimmt nach einigen Tagen wieder seine ursprüngliche Form an.

PFLEGEHINWEISE	Entfernen Sie den Staub vorsichtig. Verwenden Sie ein weiches, sauberes und feuchtes Tuch mit Seifenwasser. Verwenden Sie keine scheuernden Reinigungsmittel oder Lösungsmittel.

IT

ISTRUZIONI PER L'USO	Conservare il manuale di istruzioni perché contiene informazioni sulla richiesta di eventuali parti mancanti. Poiché la testiera viene consegnata arrotolata e compressa, potrebbero comparire delle leggere pieghe. Lisciate delicatamente la parte superiore e i bordi per rimodellarli. Il letto riacquisterà la sua forma originale dopo qualche giorno

CONSERVAZIONE E PULIZIA	Rimuovere accuratamente la polvere. Usare un panno morbido, pulito e inumidito con acqua saponata. Non utilizzare solventi o prodotti detergenti abrasivi.

ES

INSTRUCCIONES DE USO	No fuerce nunca las conexiones. Vuelva a apretar los tornillos al cabo de unos días. Conserve el folleto de instrucciones. Este contiene información para pedir repuestos. Como el cabecero se entrega enrollado y comprimido, pueden aparecer ligeras arrugas. Alise y dé forma suavemente a la parte superior y a los bordes. La cama recuperará su forma original después de unos días.

ALMACENAMIENTO Y MANTENIMIENTO	Elimine cuidadosamente el polvo. Emplee un paño húmedo suave y limpio con agua jabonosa. No utilice productos de limpieza abrasivos ni disolventes.

NL

GEBRUIKSAANWIJZING	Bewaar de montagehandleiding zorgvuldig; deze bevat informatie die nodig is bij het melden van ontbrekende onderdelen. Omdat het hoofdbord opgerold en samengeperst wordt geleverd, kunnen er lichte vouwen ontstaan. Strijk de bovenkant en de randen voorzichtig glad en breng ze weer in vorm. Het bed zal na een paar dagen zijn oorspronkelijke vorm terugkrijgen.

OPBERGEN EN REINIGEN	Verwijder voorzichtig het stof. Gebruik een zachte en schone en vochtige doek met zeepsop. Gebruik geen schurende reinigingsmiddelen of oplosmiddelen.