Pier import

NOTICE DE MONTAGE
30045033 - TABLE BASSE LANDAISE

A	B	C	D	H1	H2	H3
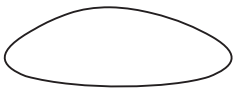	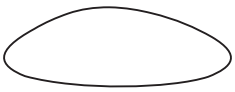	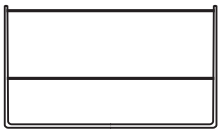	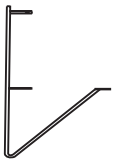			
1PC	1PC	1PC	1PC	9PCS	1PC	3PCS

1

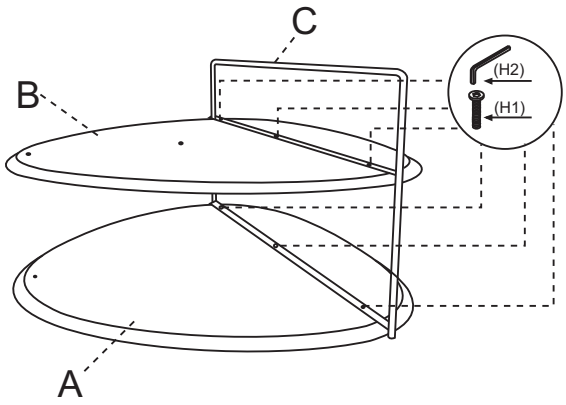

2

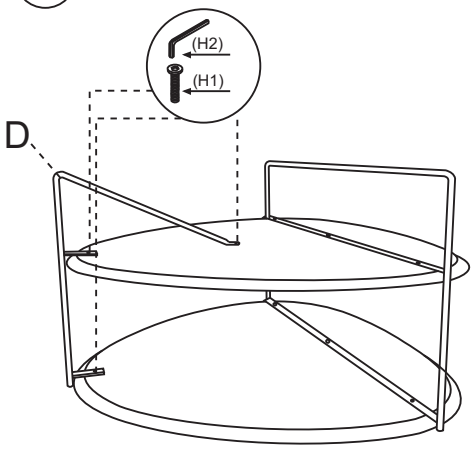

3

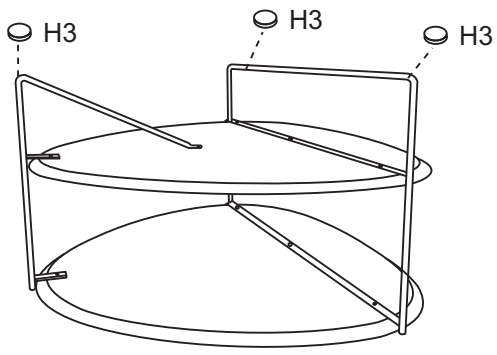

4

