1

HANNUN

Aparador zapatero Haydé

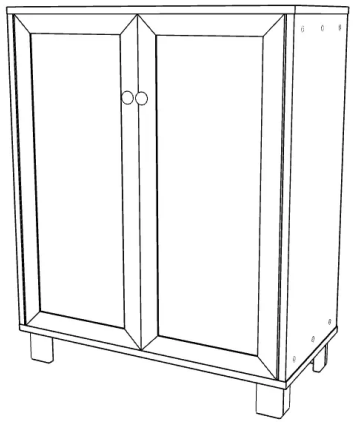

2

HANNUN

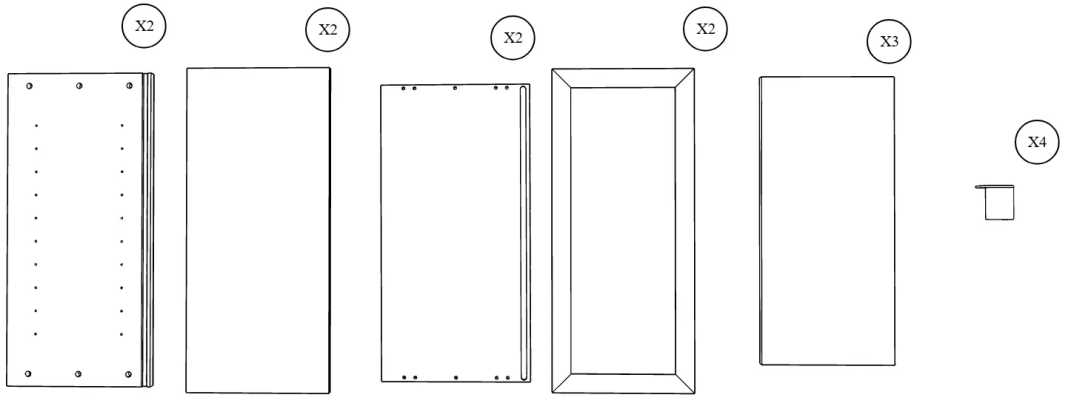

3

HANNUN

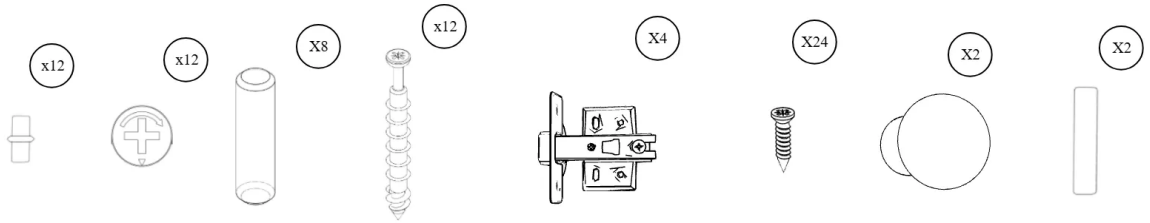

4

HANNUN

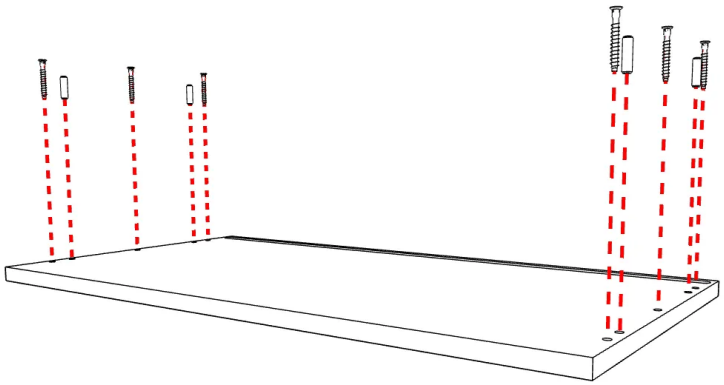

5

HANNUN

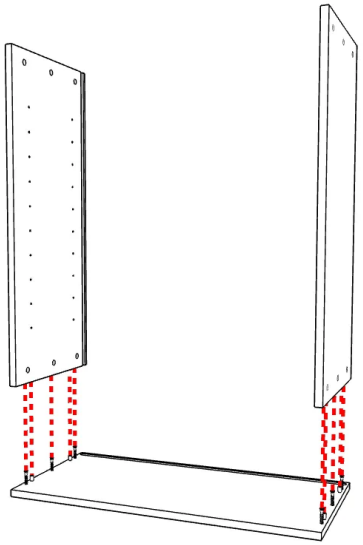

6

HANNUN

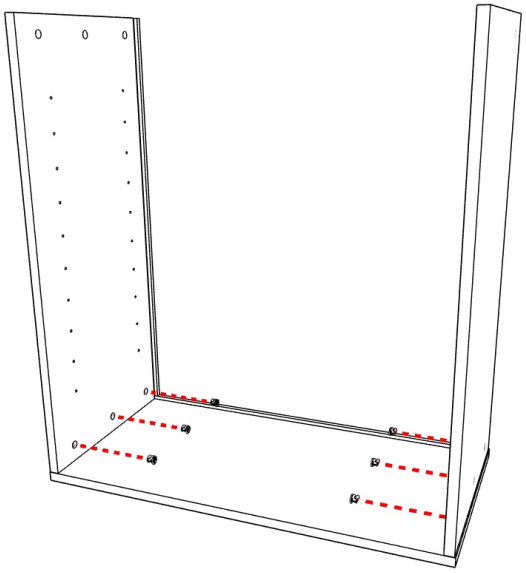

7

HANNUN

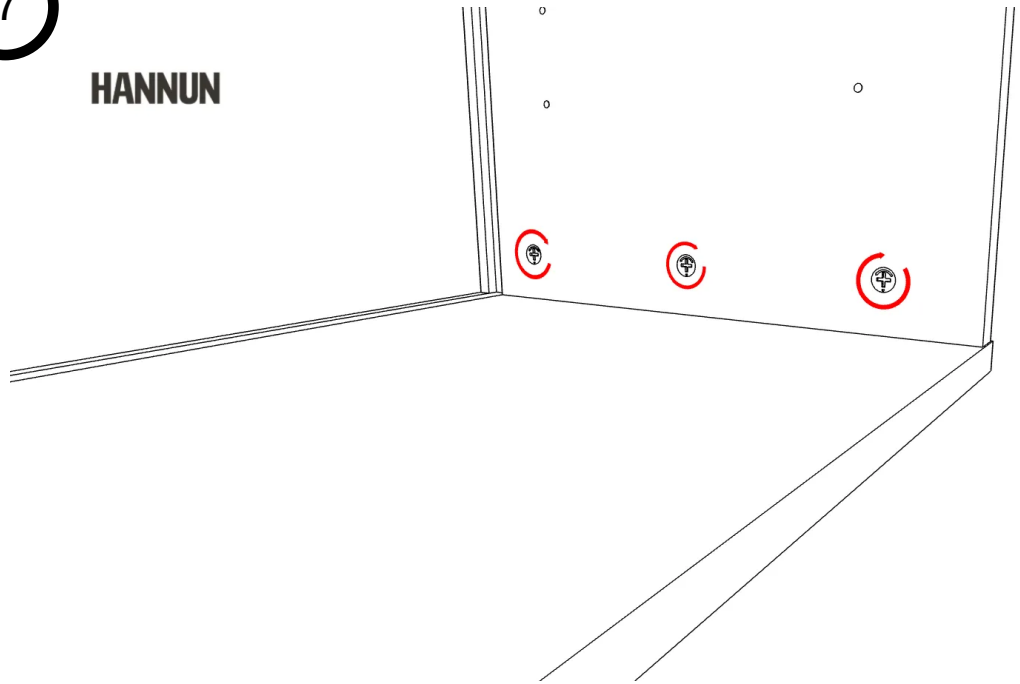

8

HANNUN

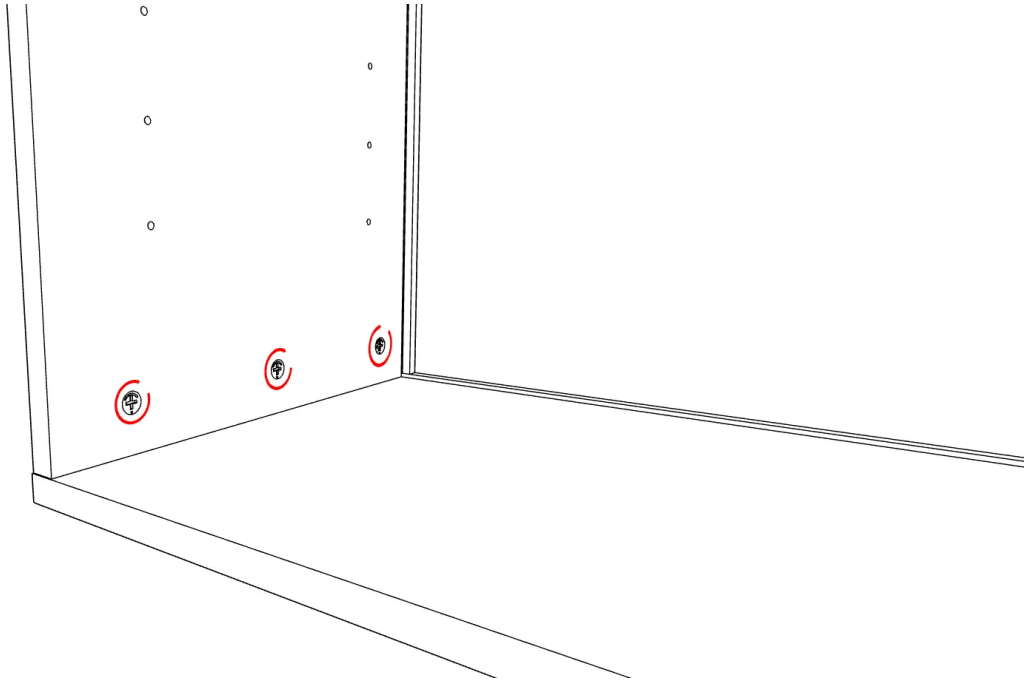

9

HANNUN

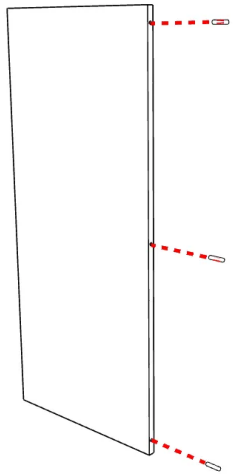

10

HANNUN

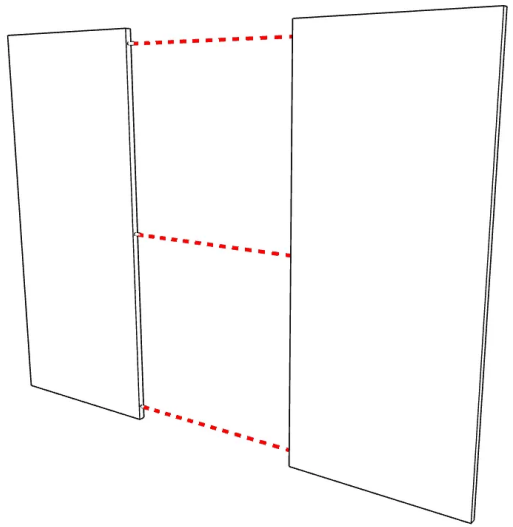

11

HANNUN

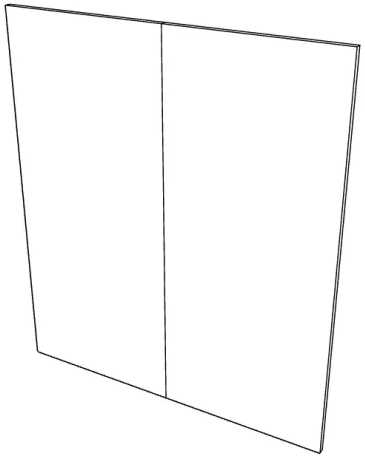

12

HANNUN

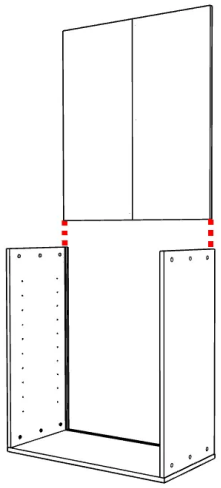

13

HANNUN

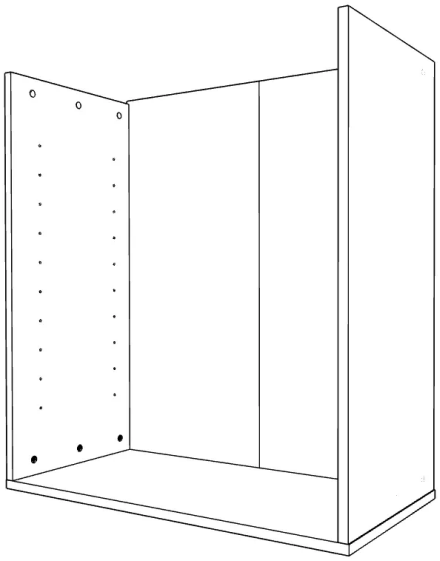

14

HANNUN

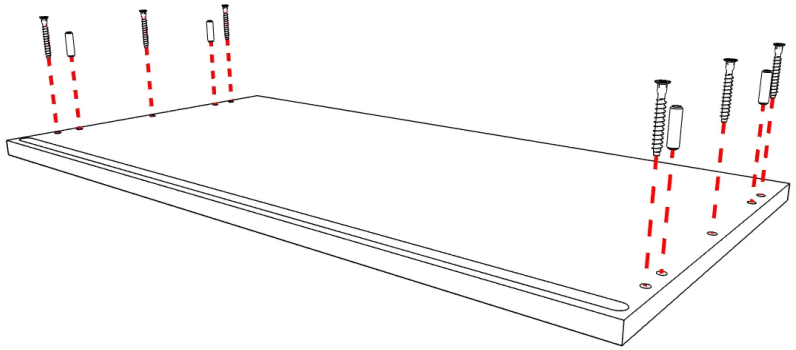

15

HANNUN

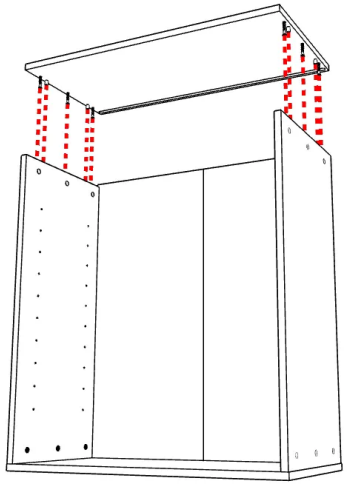

16

HANNUN

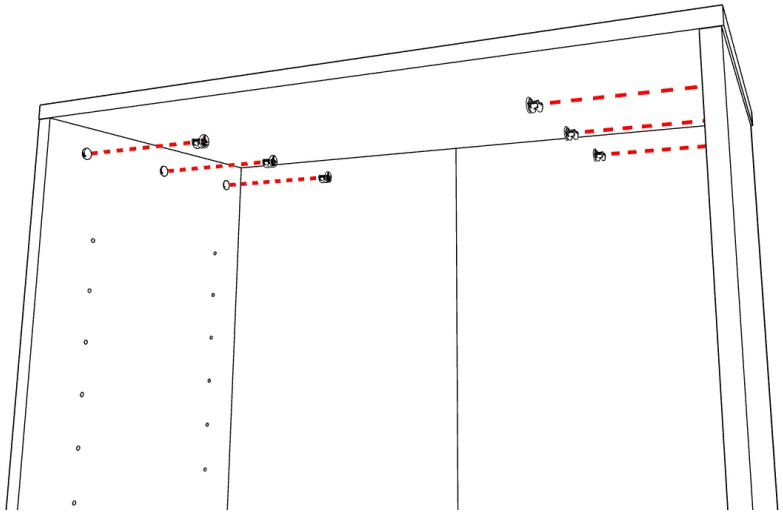

17

HANNUN

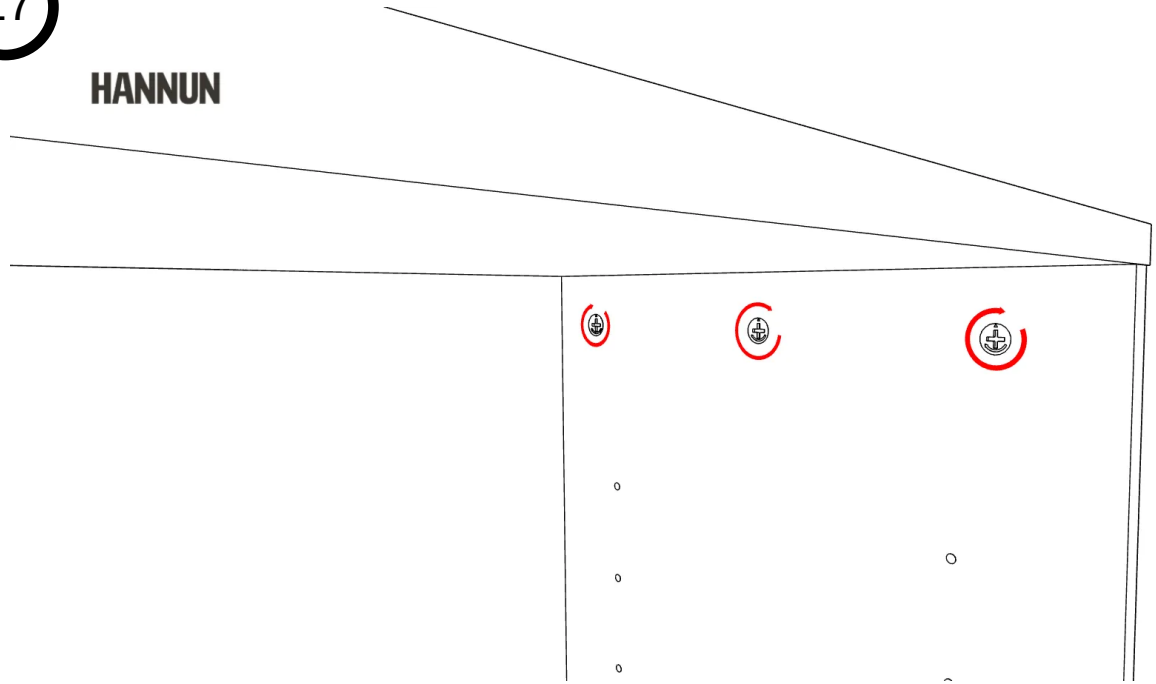

18

HANNUN

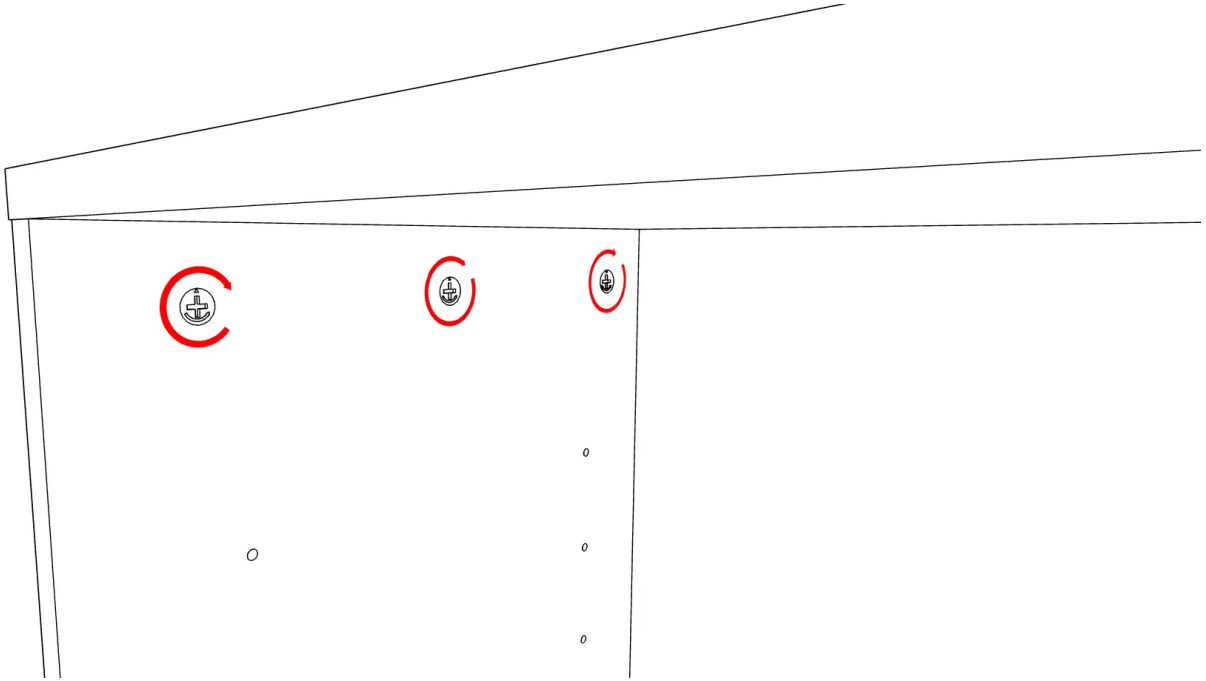

19

HANNUN

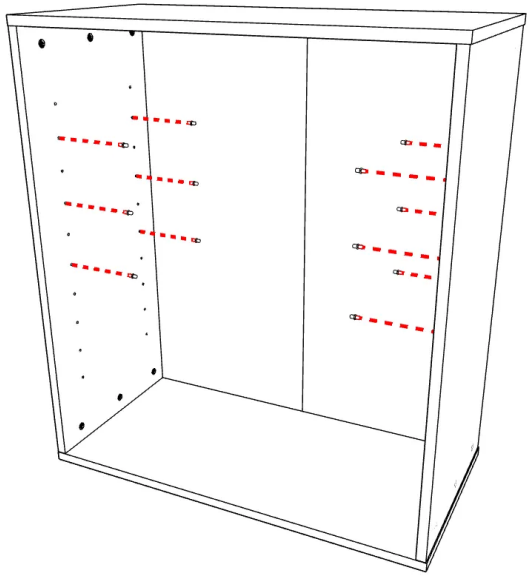

20

HANNUN

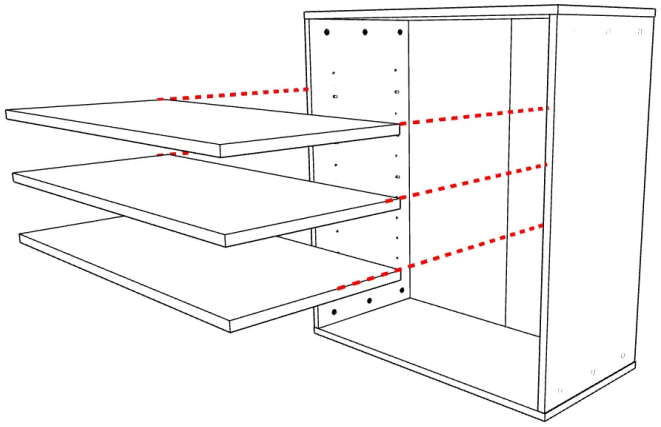

21

HANNUN

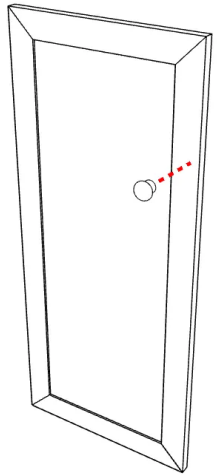

X2

22

HANNUN

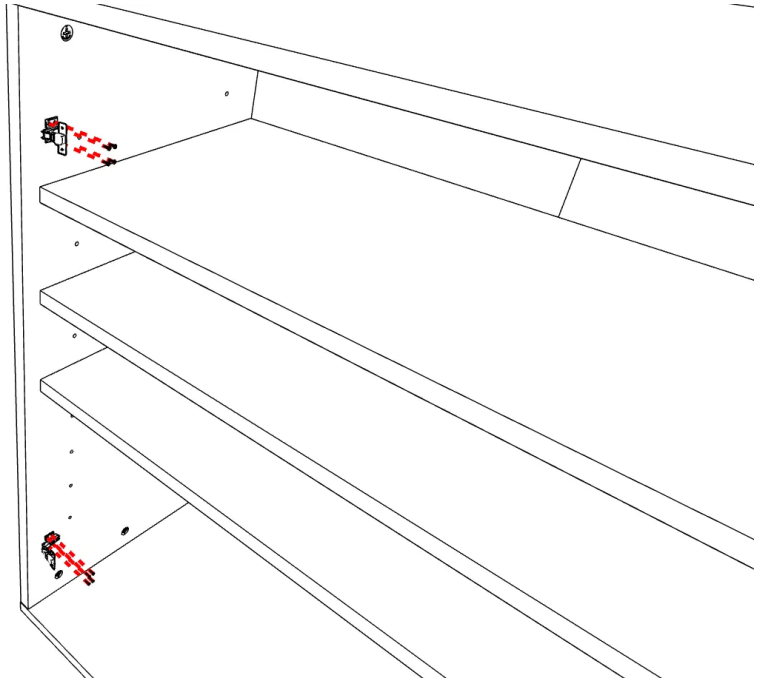

23

HANNUN

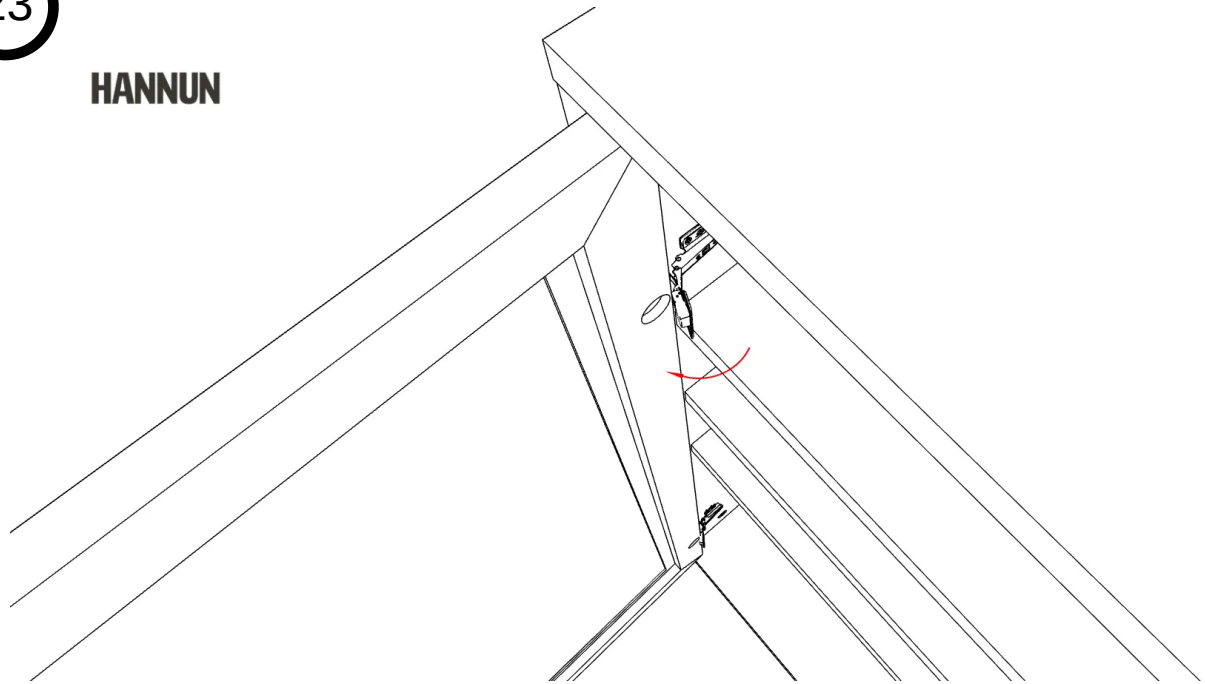

24

HANNUN

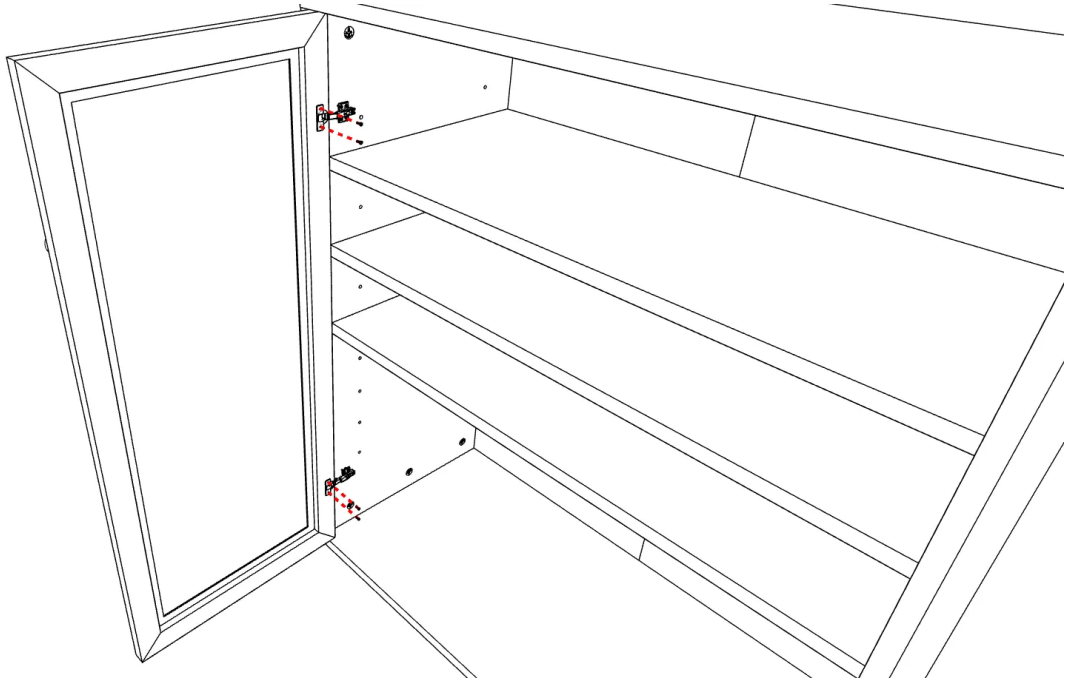

25

HANNUN

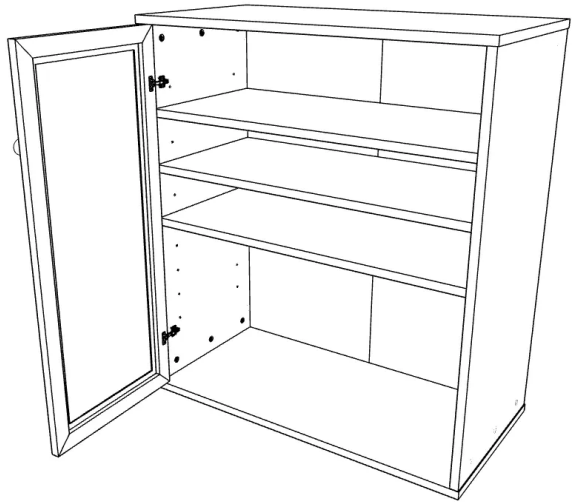

X2

26

HANNUN

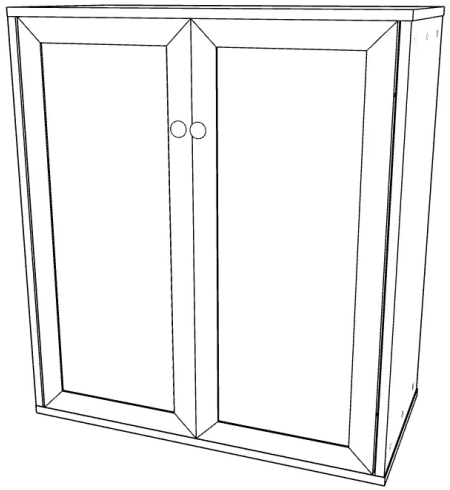

27

HANNUN

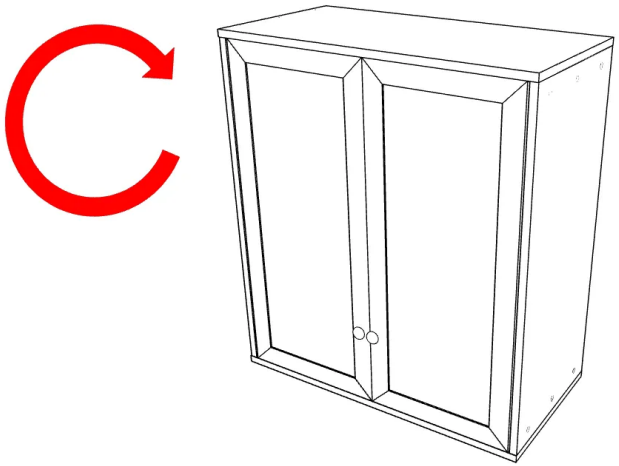

28

HANNUN

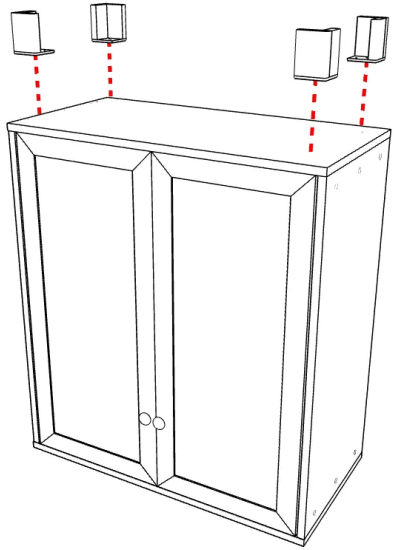

29

HANNUN

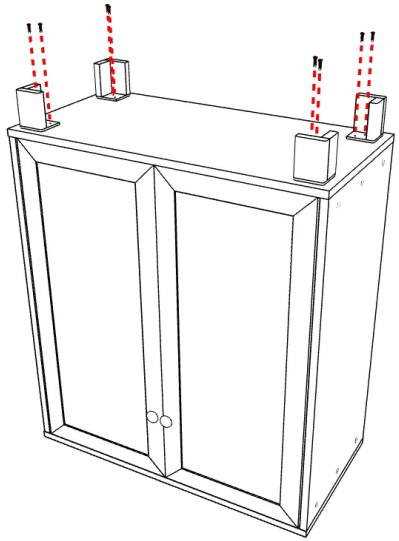

30

HANNUN

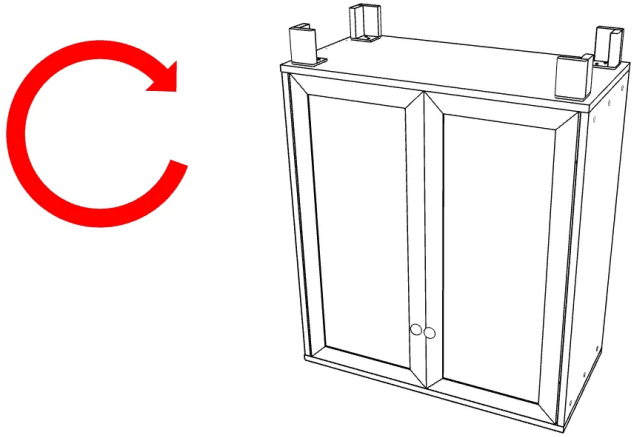

31

HANNUN

