MIROIR OVALE
40x65 cm

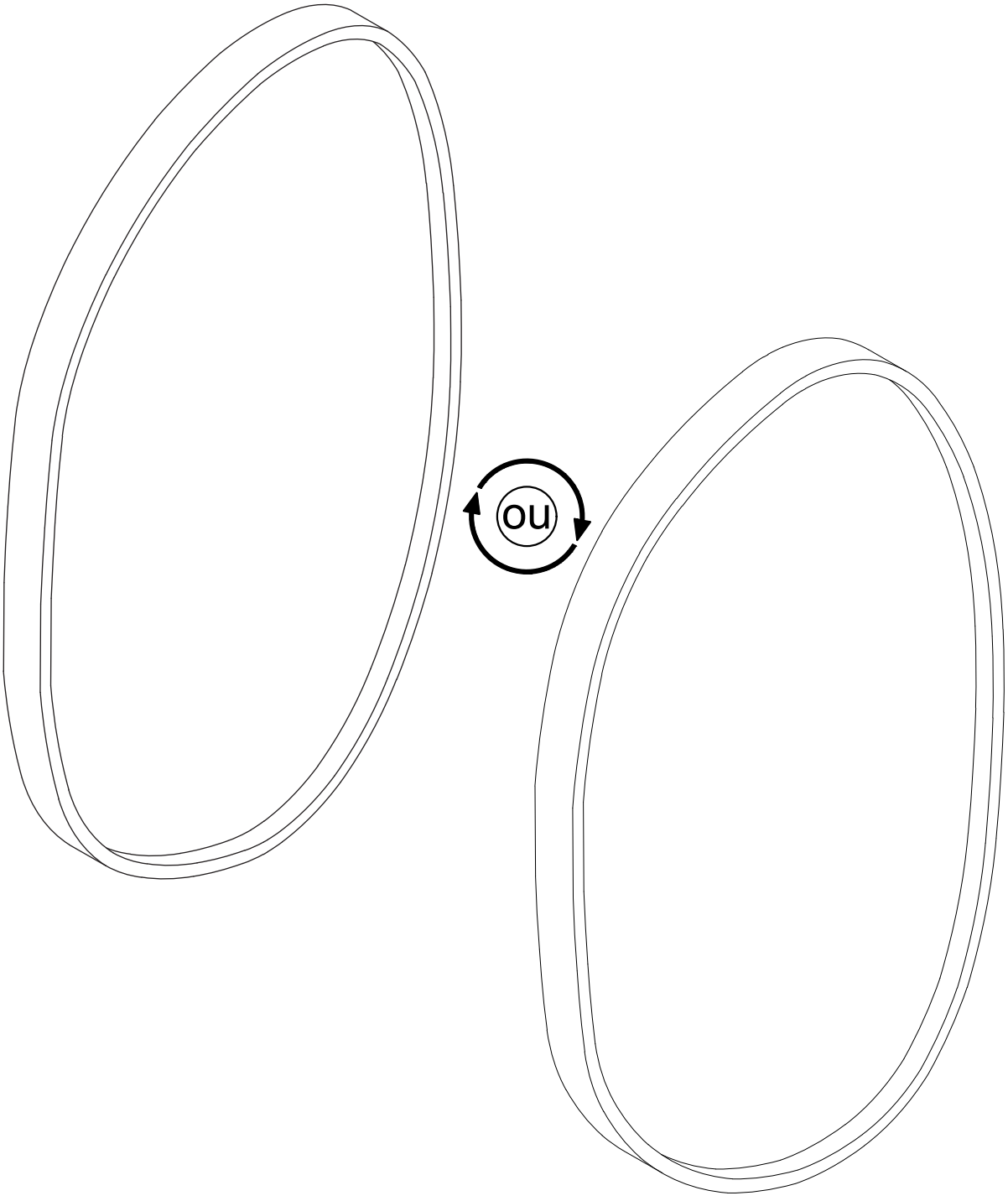

homesight

MTC 2229
Version2024-1

Pièce No.	Quantité	Désignation
1	1	Miroir

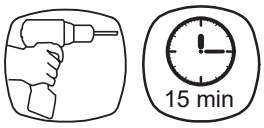

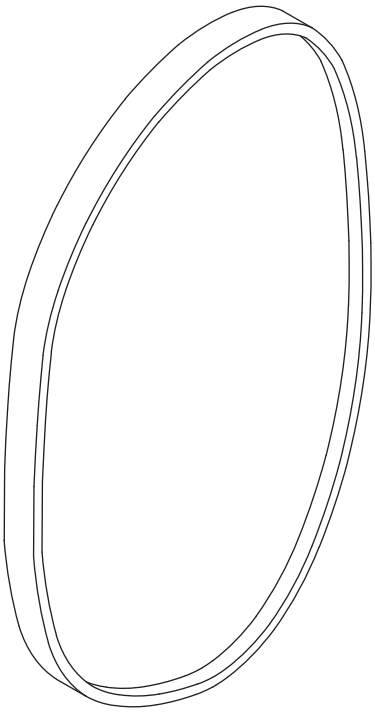

UTILISEZ LES VIS ET LES CHEVILLES ADAPTÉES A VOS MURS

Attention !
Ce meuble doit être fixé au mur.
Utilisez des vis adaptées au matériau de votre mur (non incluses).
En cas de doute, demandez conseil à un vendeur.



1



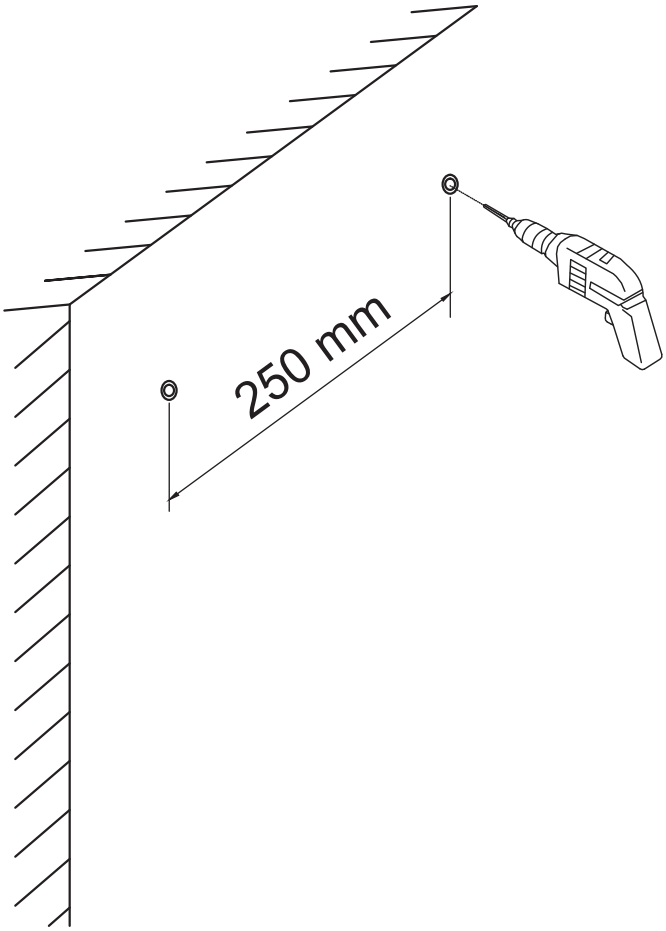

2

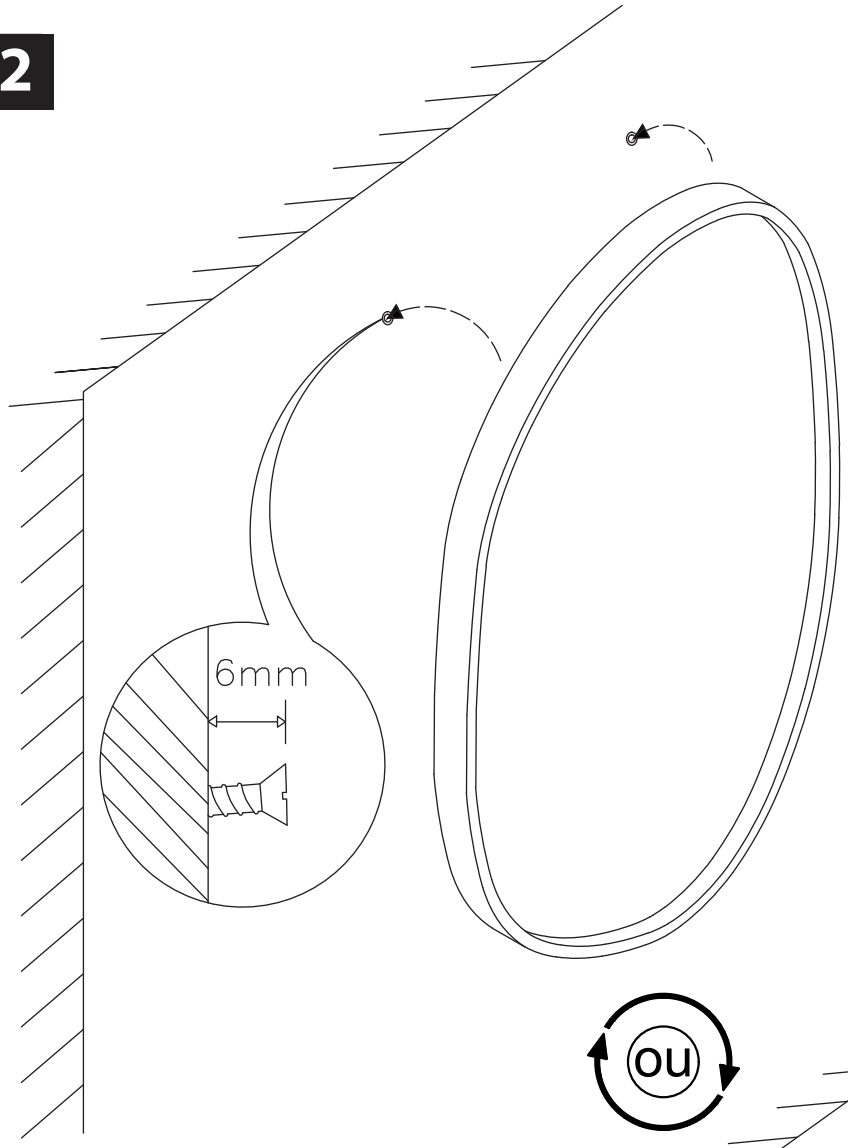

ou

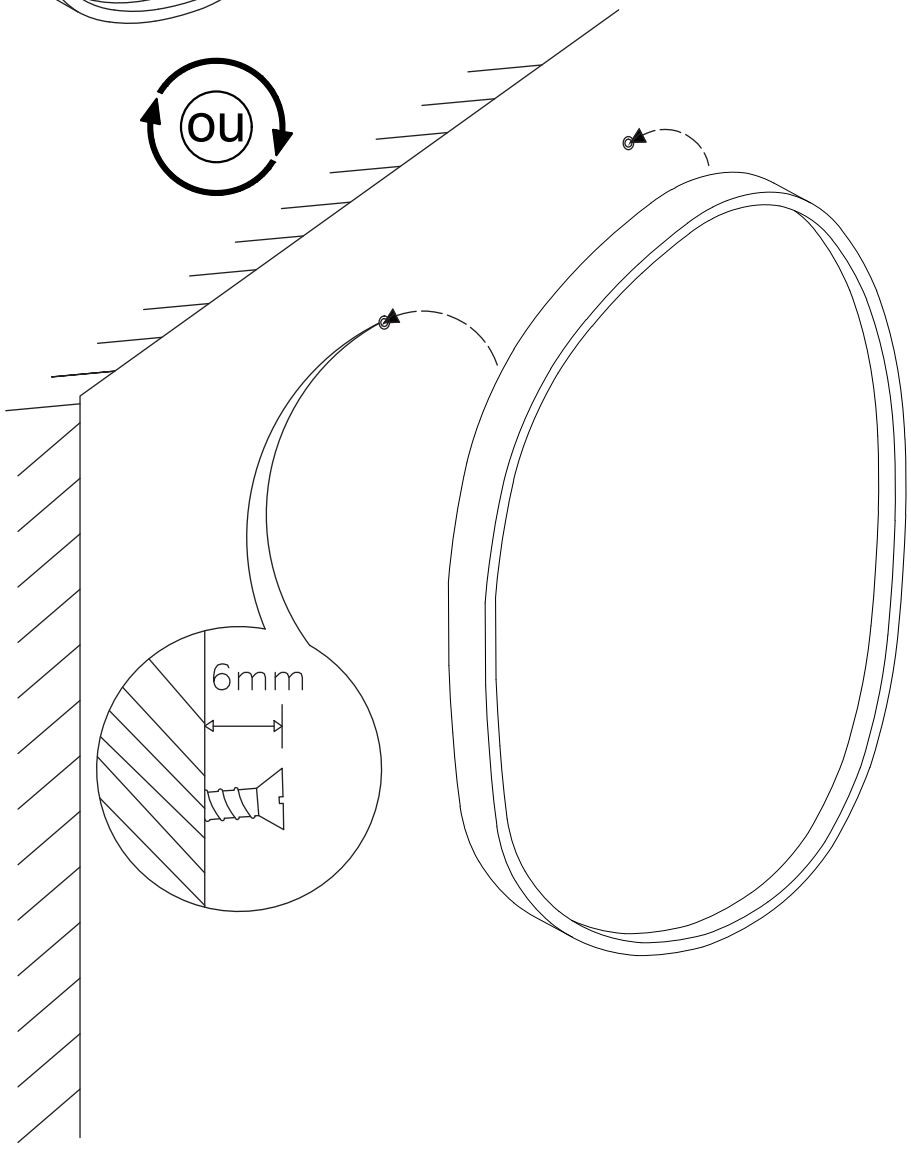

3

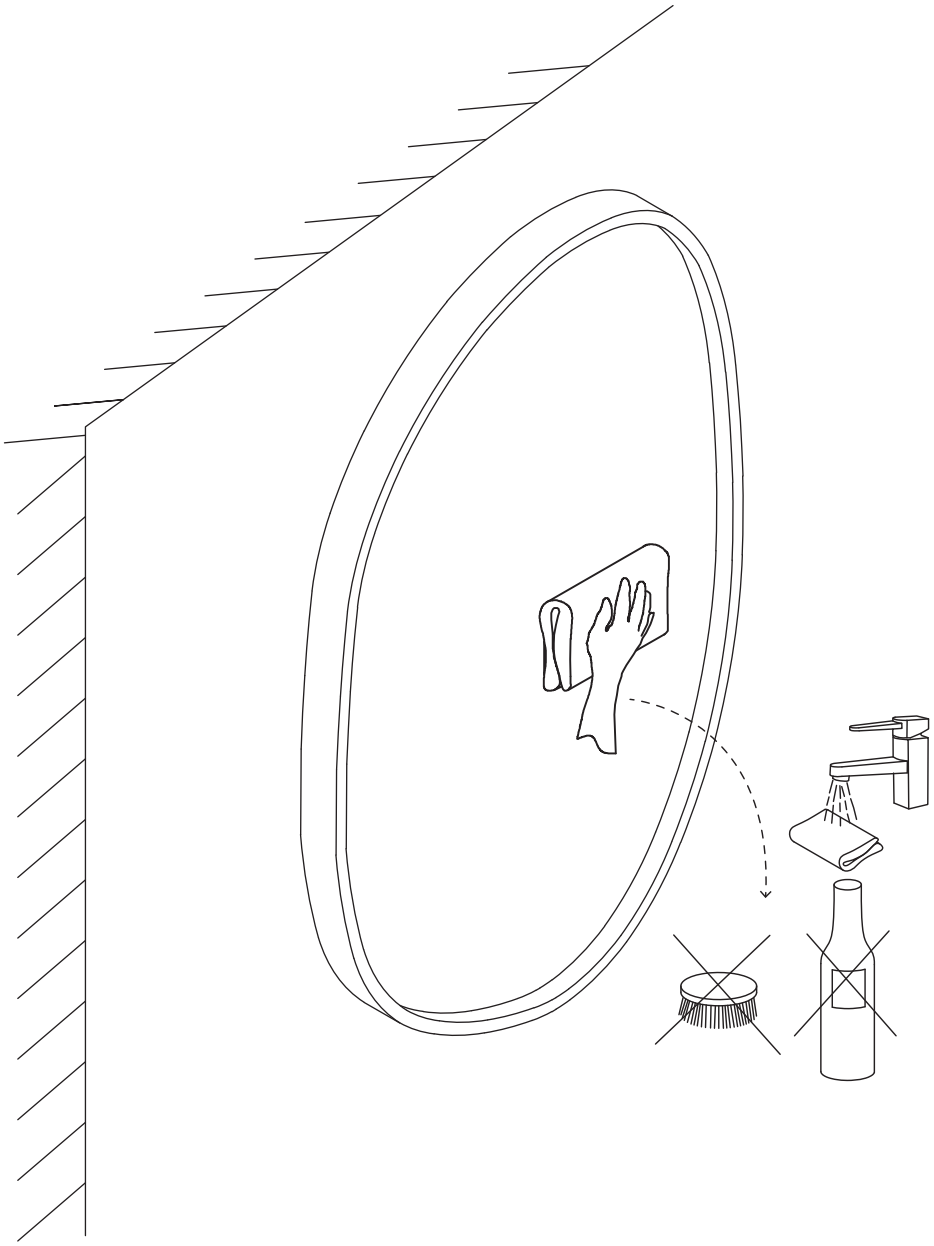

FR

Donnez ou recyclez vos meubles.

Association ou Magasin ou Déchèterie

https://quefairedemesdechets.fr

FR

homesight