41114202 41114200 41114641

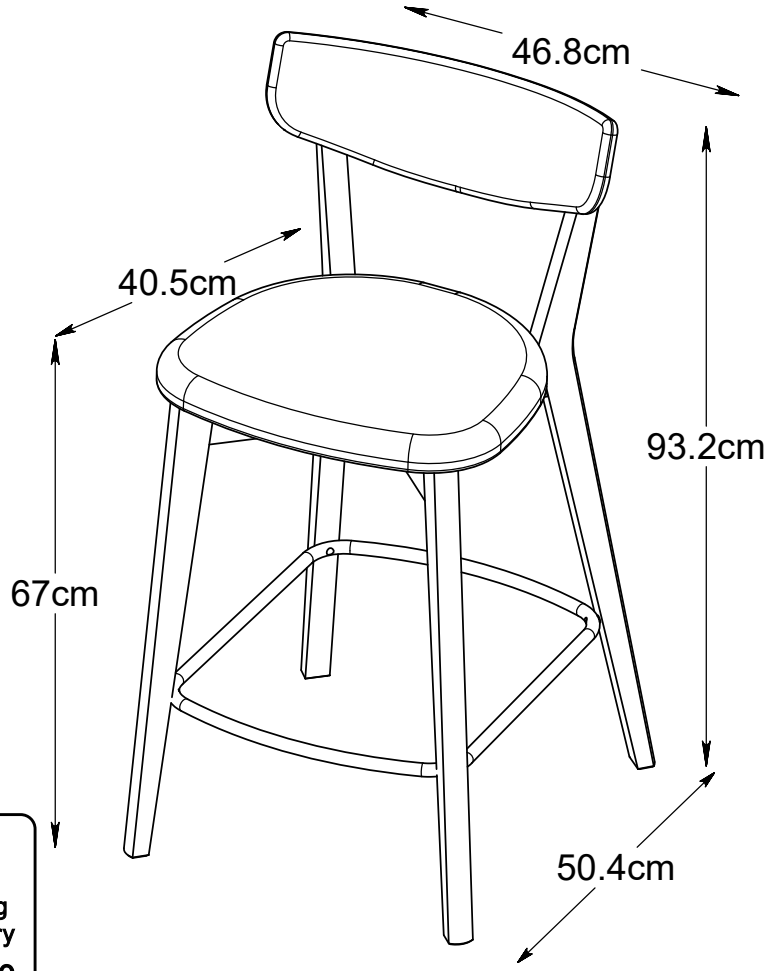

MIX
Wood | Supporting responsible forestry
FSC™ C163800
FSC
www.fsc.org

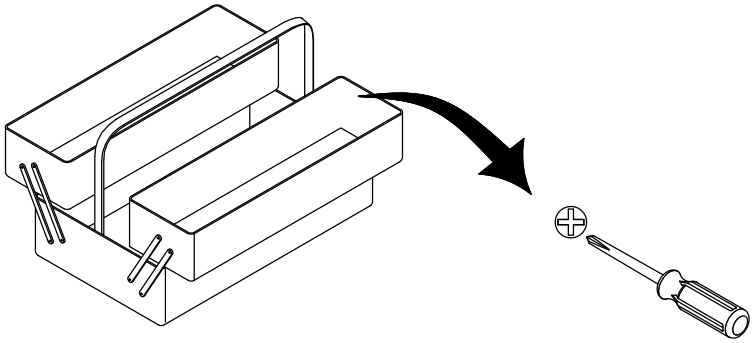

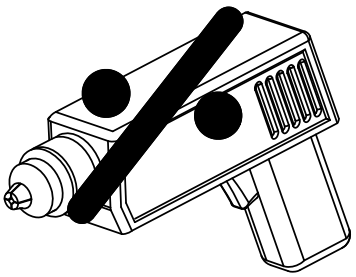

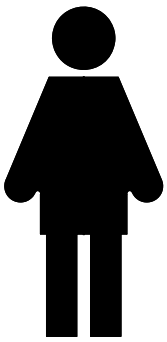

WICHTIG - FÜR SPÄTERE VERWENDUNG AUFBEWAHREN - SORGFÄLTIG LESEN

AVIS - Ces instructions doivent être sauvegardées Pour utilisation future - Les instructions doivent être suiviese

IMPORTANTE, conservar estas instrucciones para futuro uso. Siga estas instrucciones atentamente

VIGTIGT - Samlevejledningen skal opbevares i arkiv til senere brug - Skal gennemlæses nøje

NOTICE – These instructions must be saved for future use – Instructions must be followed

41114202

TEILCHECKLISTE
LISTE DE CONTROLE
LISTADO DE CONTROL
TJEKLISTE
CHECK LIST

Réf./No.	Réf./Art.	Qty./Stck./Quantité	Size / Maß / Dimension (mm)	Qty./Stck./Quantité	✓
1	32721602	1	890x665x30	1	
2	32721702	1	890x665x30	1	
3	32322802	1	460x155x18	1	
4	32322902	2	90x50x40	1	
5	32323002	2	105x50x40	1	
6	323233	1	450x405x40	1	
7	227219	1	470x400x16	1	

41114200

Réf./No.	Réf./Art.	Qty./Stck./Quantité	Size / Maß / Dimension (mm)	Qty./Stck./Quantité	✓
1	32721602	1	890x665x30	1	
2	32721702	1	890x665x30	1	
3	32322802	1	460x155x18	1	
4	32322902	2	90x50x40	1	
5	32323002	2	105x50x40	1	
6	323231	1	450x405x40	1	
7	227219	1	470x400x16	1	

41114641

Réf./No.	Réf./Art.	Qty./Stck./Quantité	Size / Maß / Dimension (mm)	Qty./Stck./Quantité	✓
1	327216164	1	890x665x30	1	
2	327217164	1	890x665x30	1	
3	323228164	1	460x155x18	1	
4	323229164	2	90x50x40	1	
5	323230164	2	105x50x40	1	
6	323231	1	450x405x40	1	
7	227219	1	470x400x16	1	

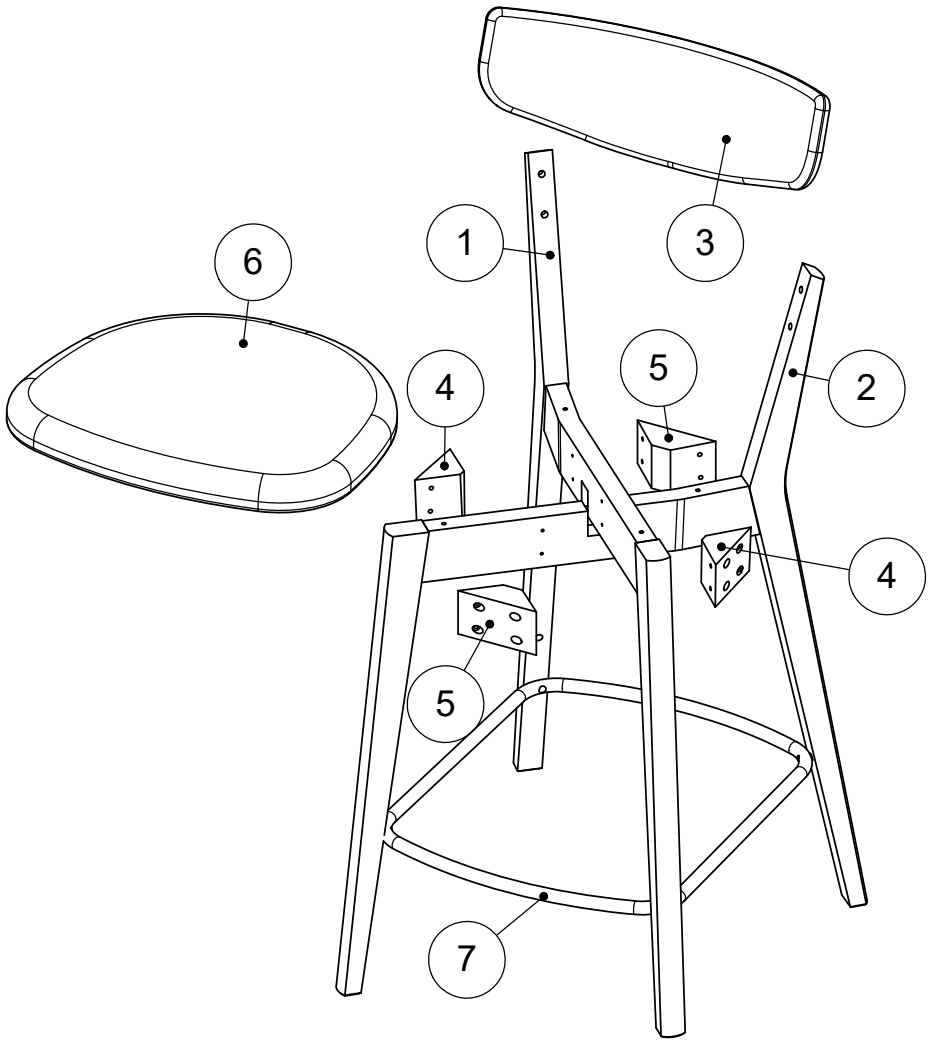

41114202 41114200

Réf./No.	Réf./Art.	Qty./Stck./Quantité	✓
A	227220	4	
B	227220	4	
C	227220	16	
D	227220	1	
E	227220	4	
F	227220	4	
G	227220	4	

41114641

Réf./No.	Réf./Art.	Qty./Stck./Quantité	✓
A	227220164	4	
B	227220164	4	
C	227220164	16	
D	227220164	1	
E	227220164	4	
F	227220164	4	
G	227220164	4	

4 - A  M6x20mm	4 - B  Ø4x40mm	16 - C  Ø4x30mm	1 - D  4mm	4 - E  Ø16x12mm	4 - F  Ø20x2mm
4 - G  M6x30mm					

Geehrter Kunde.
Hier haben Sie die Möglichkeit die mitgelieferten
Schrauben nachzumessen.

Cher Client.
La règle ci jointe vous permet de mesurer la visserie.

Estimado cliente.
aquí podrá medir la tornillería adjunta.

Kære kunde.
Her har De muligheden for at måle medsendte beslag.

Dear Customer.
Below you have the opportunity to messure the
Enclosed Hardware.

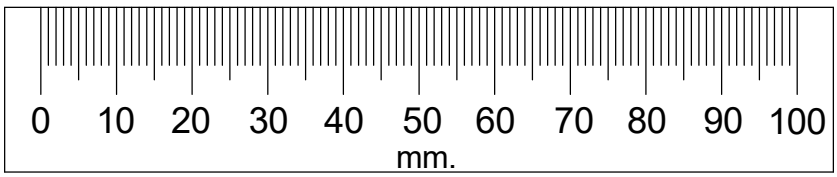

1

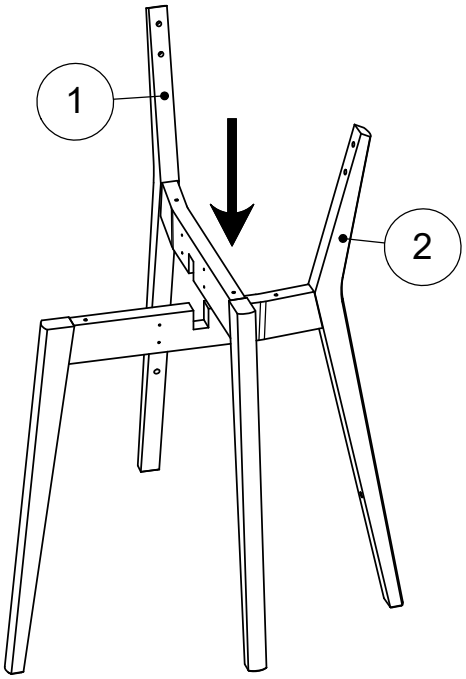

2

4 - A



D x 1



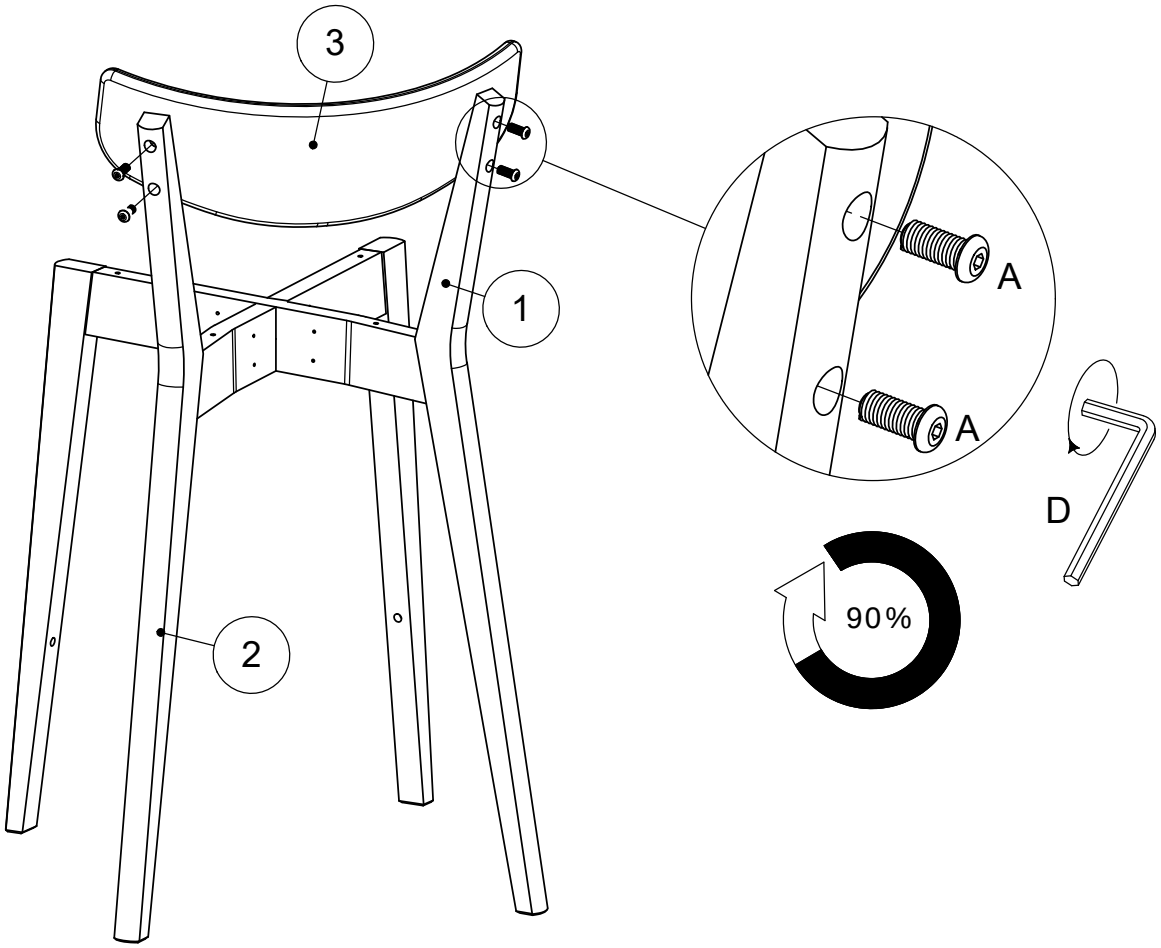

3

C x 16



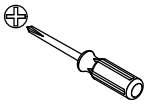

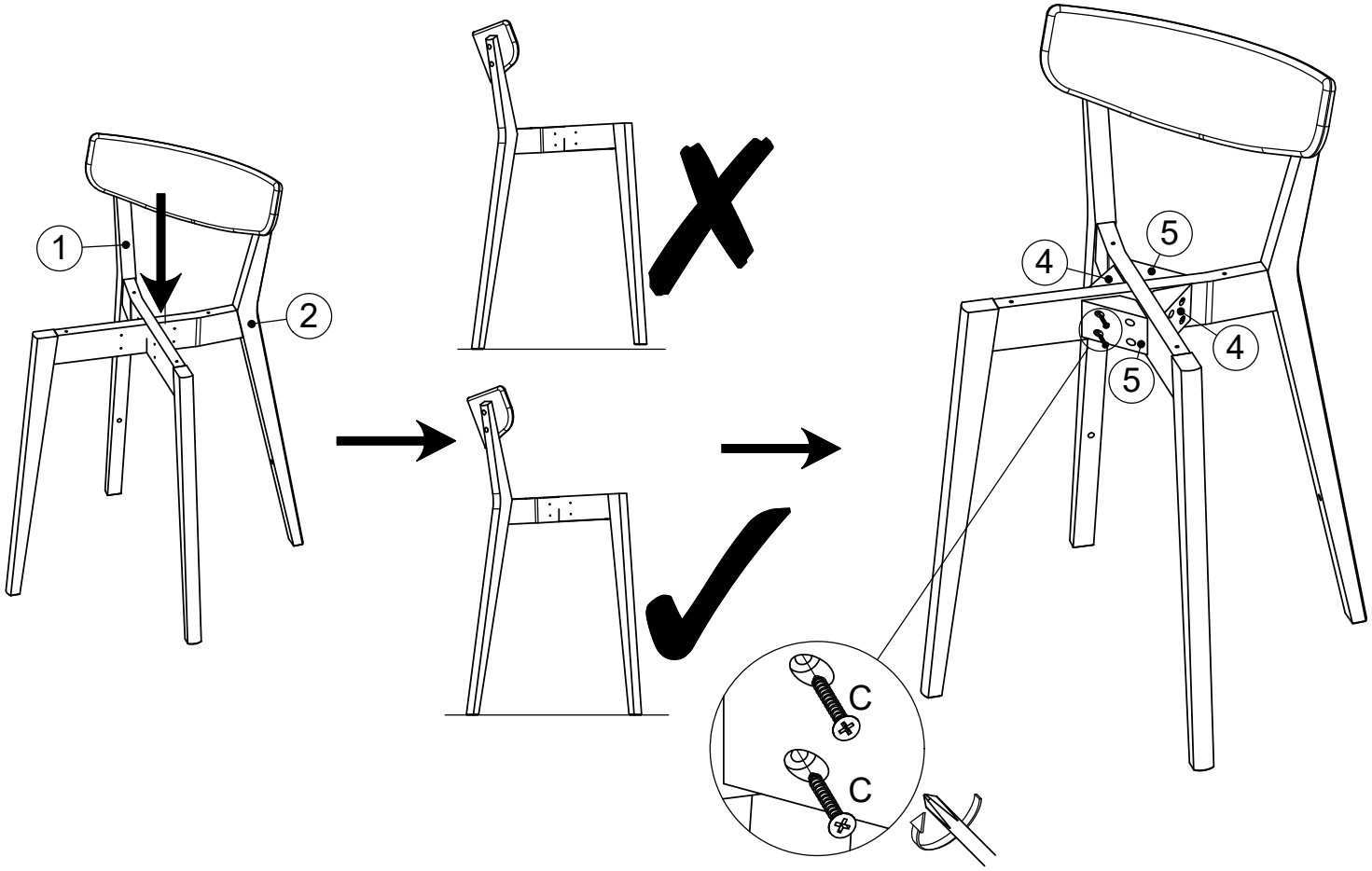

4

D x 1



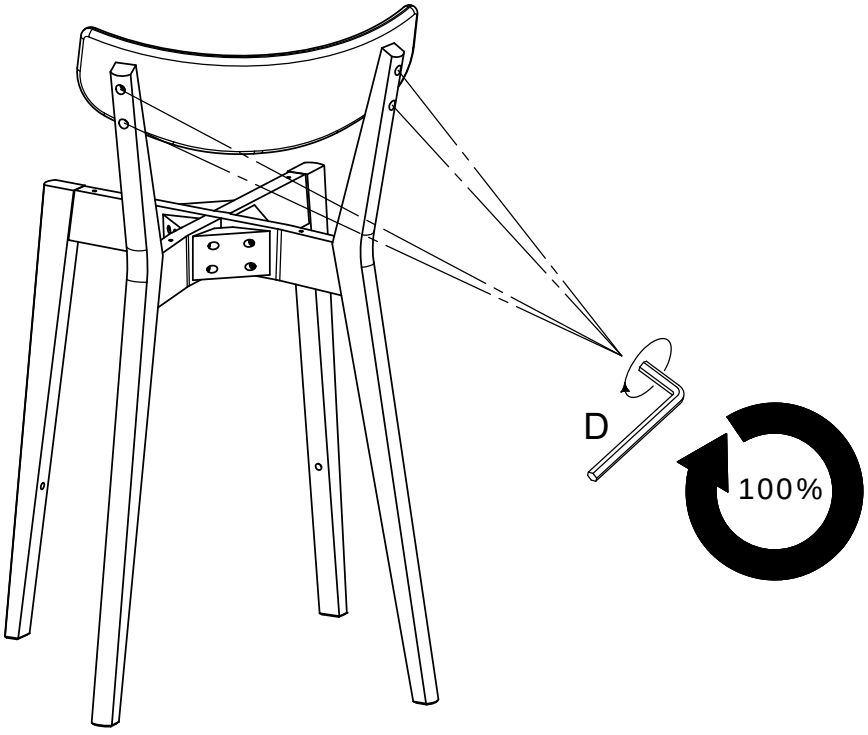

5

E x 4

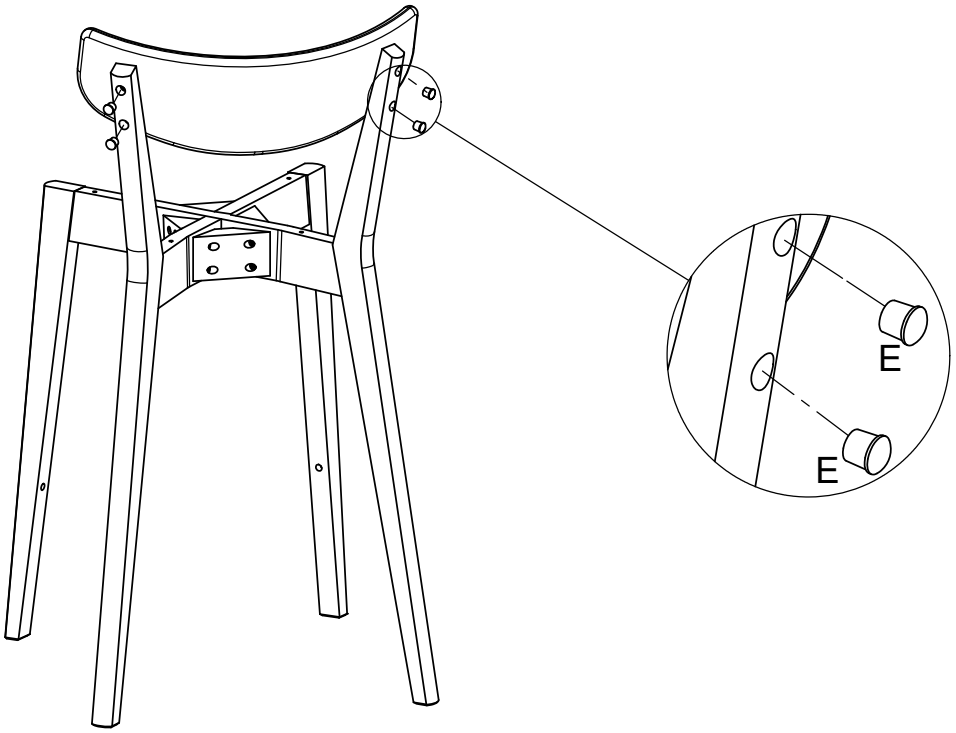

6

G x 4

D x 1

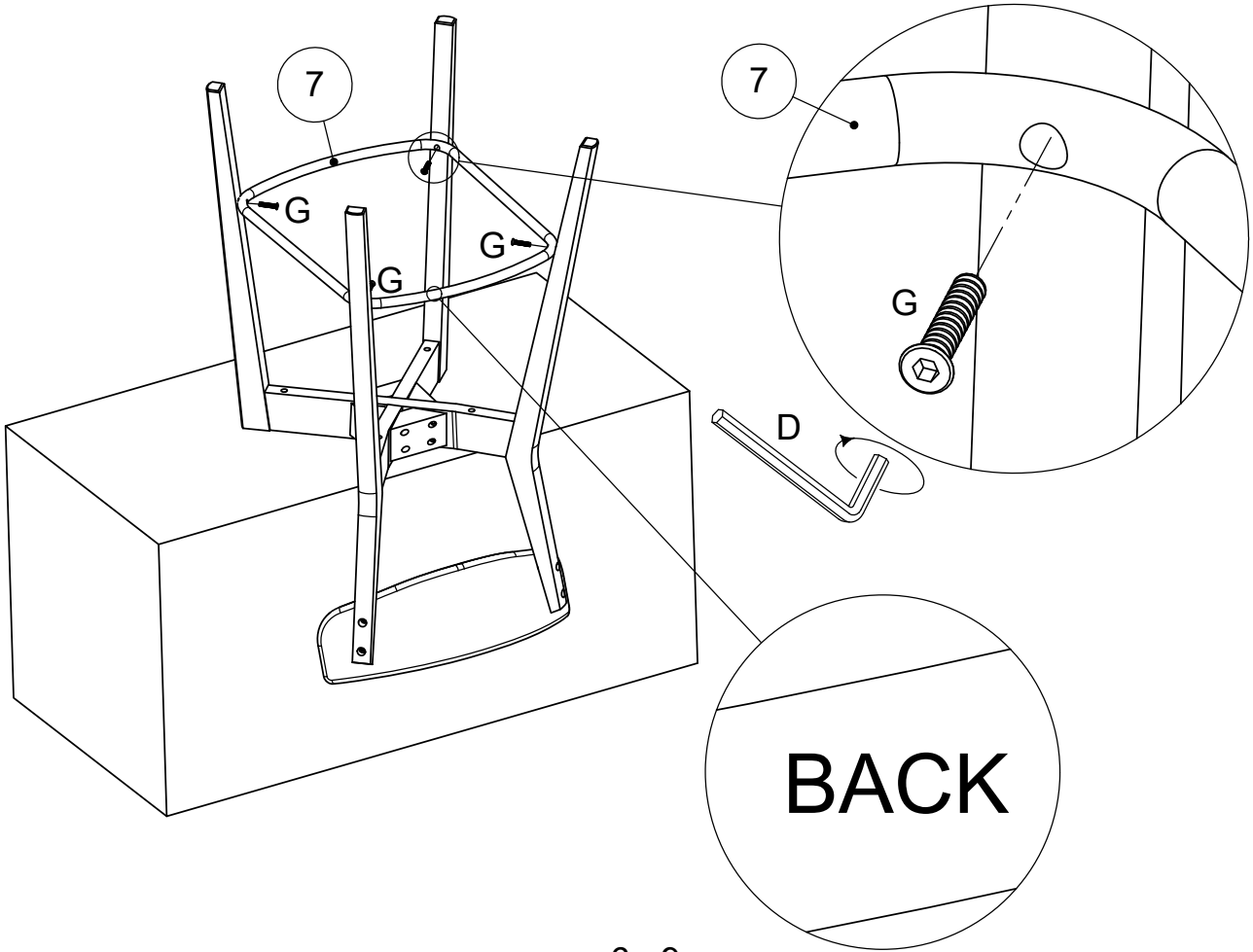


7
B x 4
F x 4

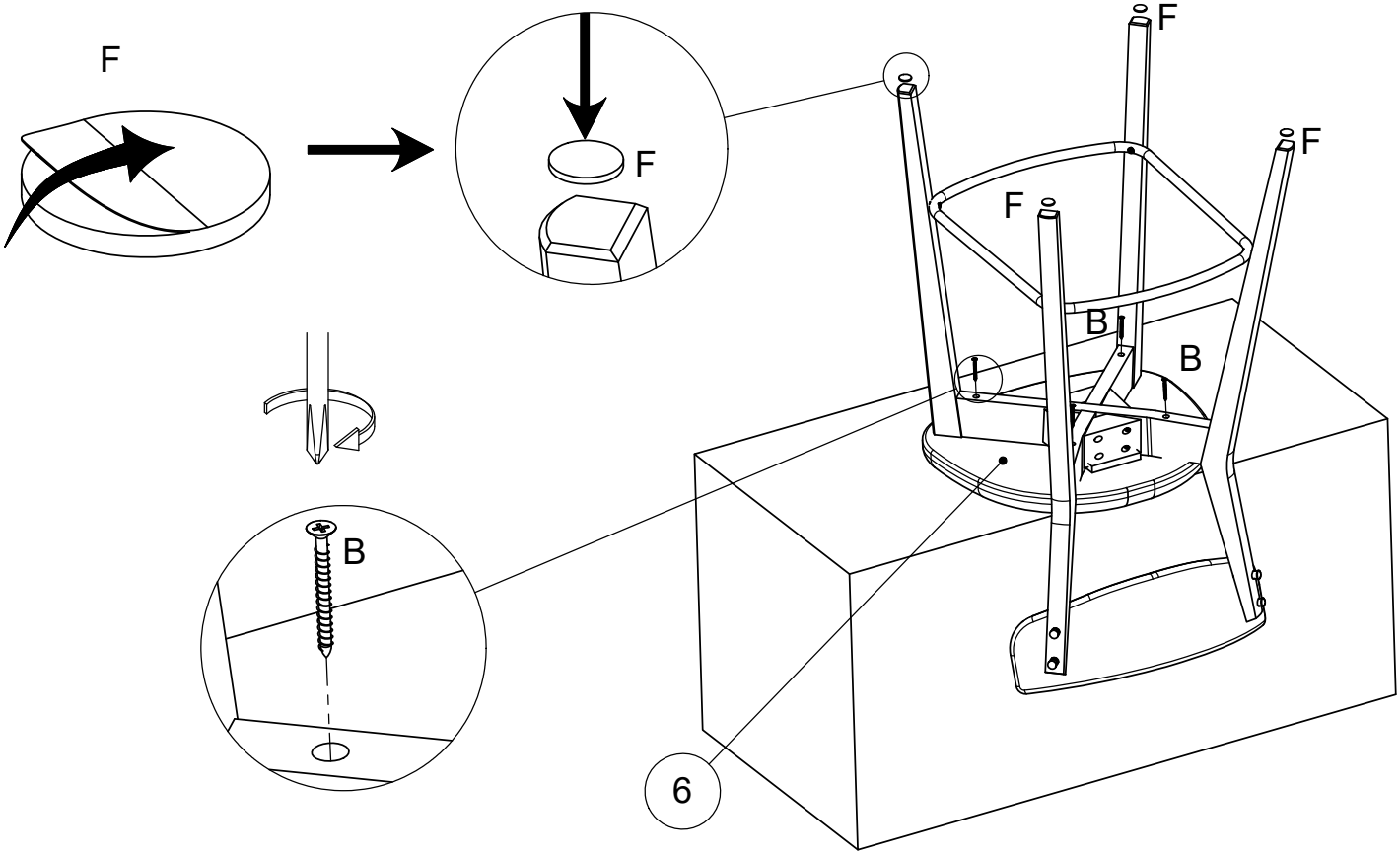
F
F
F
F
F
B
B
B
6

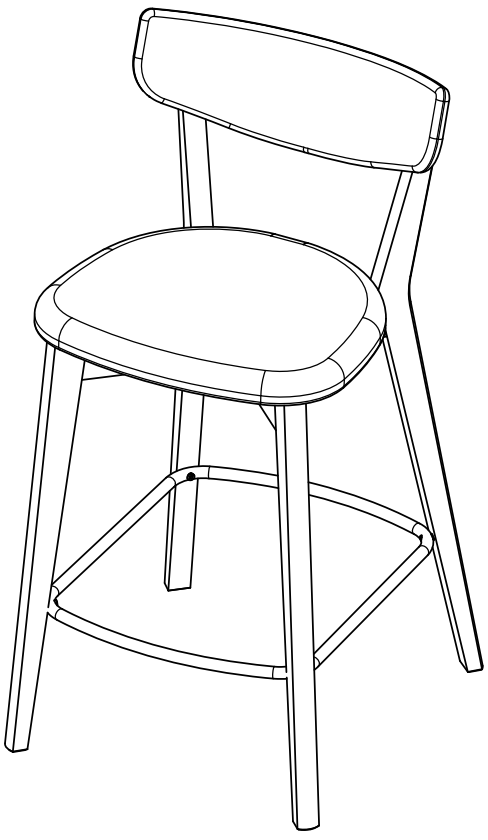

8

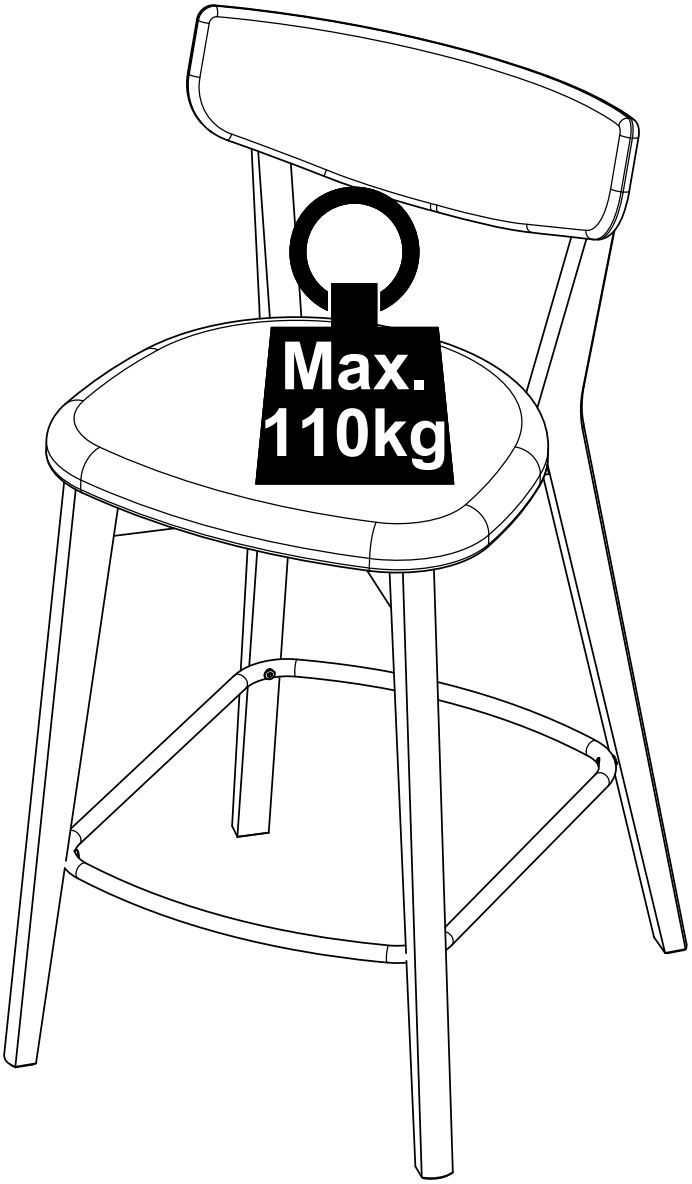

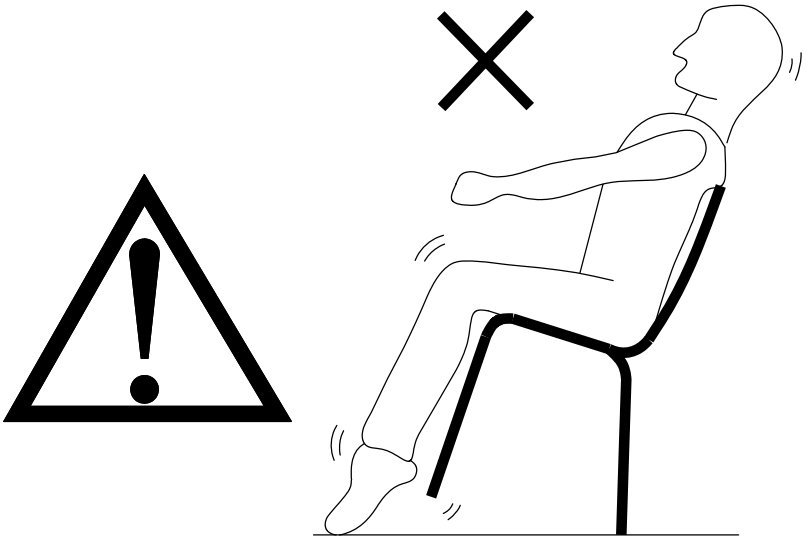



UK:
Always ensure the feet / felt pads provided with this product are suitable for your flooring.
Periodically check the position of any foot caps/felt pads used to ensure your floors are protected.

DE:
Wichtig : Bitte stellen Sie immer sicher , dass die mit diesem Produkt gelieferten Füße für Ihren Bodenbelag geeignet sind !
Bitte überprüfen Sie regelmäßig die Position der verwendeten Fußkappen oder Filzgleiter um sicherzustellen dass Ihre Böden geschützt sind !

ES:
Asegúrese siempre que los tapones de las patas de este producto son compatibles con su suelo.
Periódicamente revise que sus tapones y sus almohadillas de fieltro están correctamente colocadas para asegurar que su suelo esté protegido.

FR:
Assurez-vous toujours que les pieds/ patins fournis avec le produit sont compatibles avec le sol.
Contrôlez régulièrement la position des patins utilisés pour que vos sols soient protégés.

DK:
Sørg altid for at beskyttelse fødder / filtpuderne der følger med dette produkt, passer til Deres gulv.
Kontroller regelmæssigt placeringen at evt. beskyttelse fødder / filtpuder er korrekt placeret for bedste beskyttelse af gulvene.