Armoire de toilette d’angle

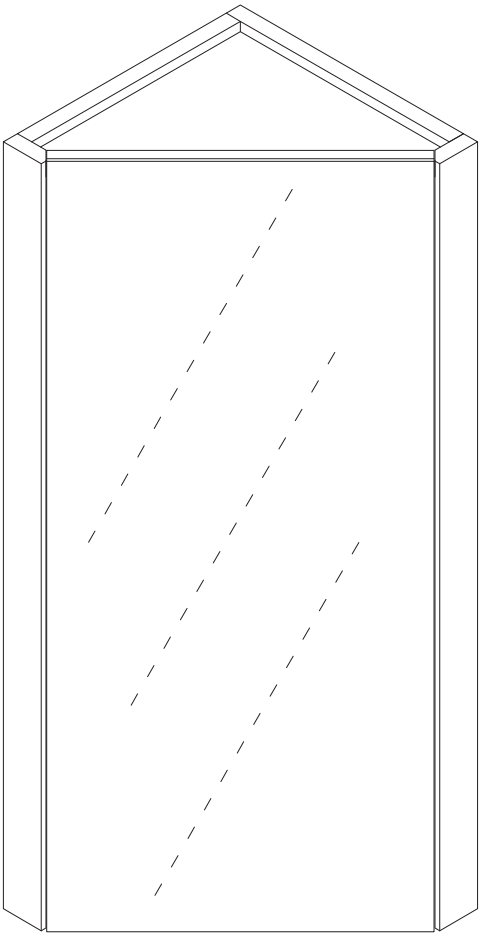

homesight

MTC 2105
Version2023-1

Piece NO.	Quantité	Désignation
1	1	Flanc gauche
2	1	Flanc droit
3	1	Dessus
4	1	Etagère
5	1	Dessous
6	1	Traverse
7	1	Traverse
8	1	Porte



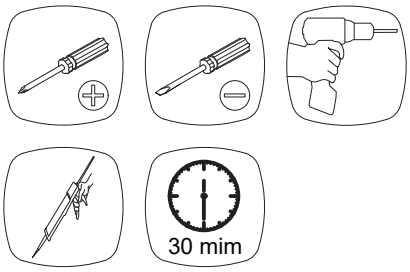

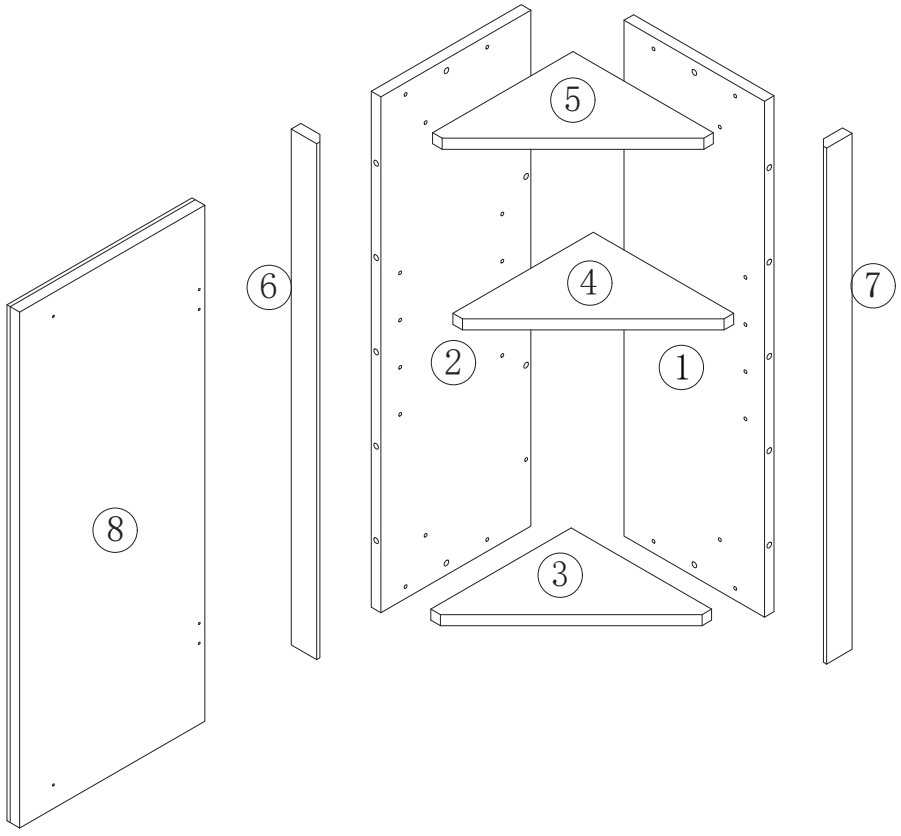



NE PAS S'ASSEOIR SUR
LE MEUBLE SUSPENDU

UTILISEZ LES VIS ET LES
CHEVILLES ADAPTÉES
A VOS MURS

Attention !
Ce meuble doit être fixé au mur.
Utilisez des vis adaptées au matériau de votre mur (non incluses).
En cas de doute, demandez conseil à un vendeur.

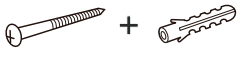

homesight

1

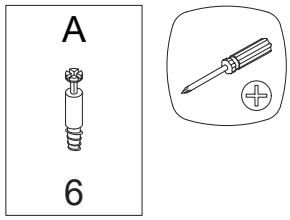

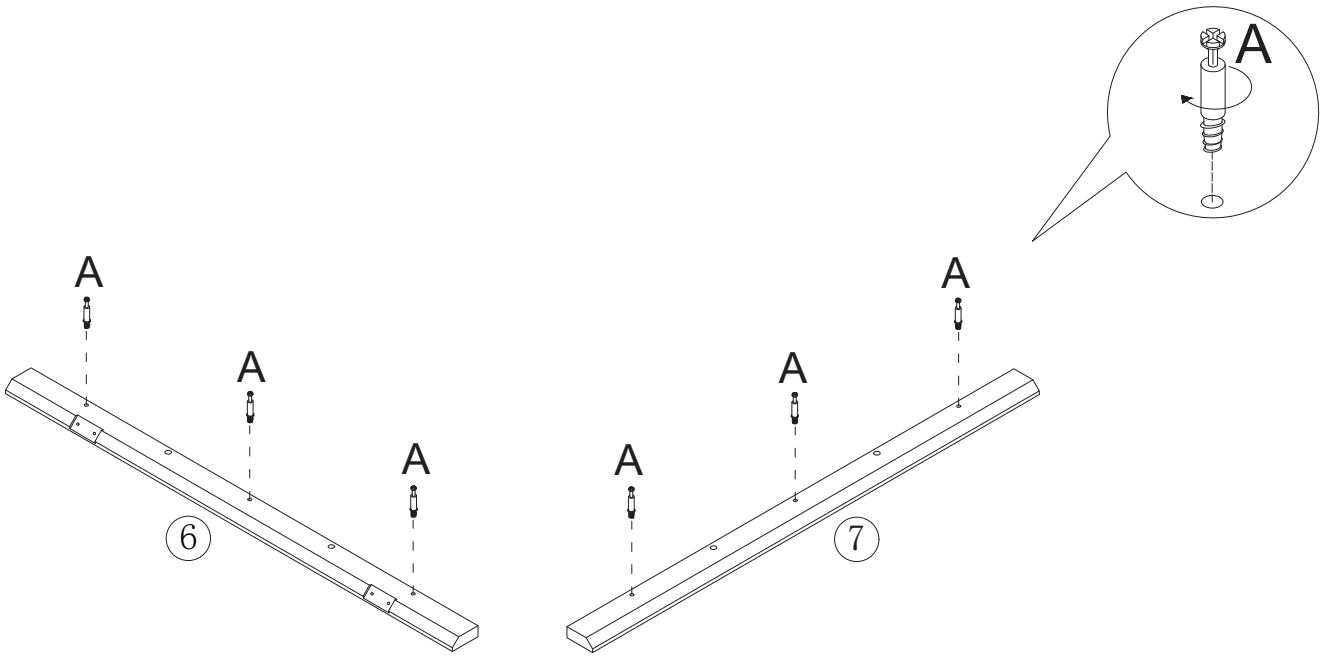

2

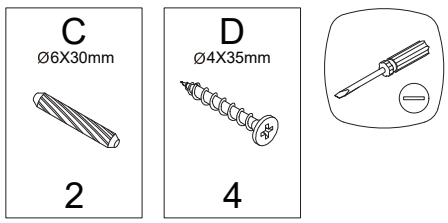

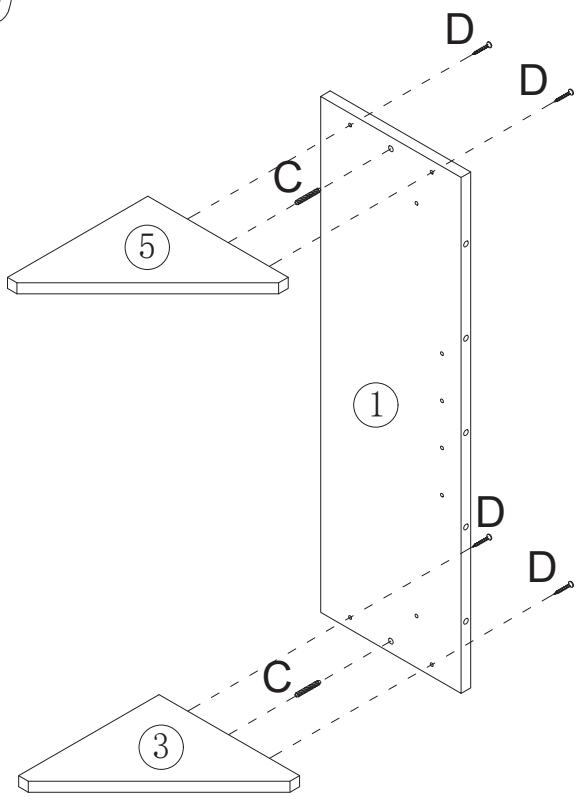

3

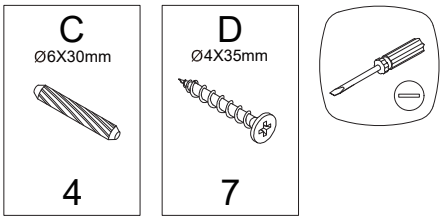
C
Ø6X30mm
4
D
Ø4X35mm
7

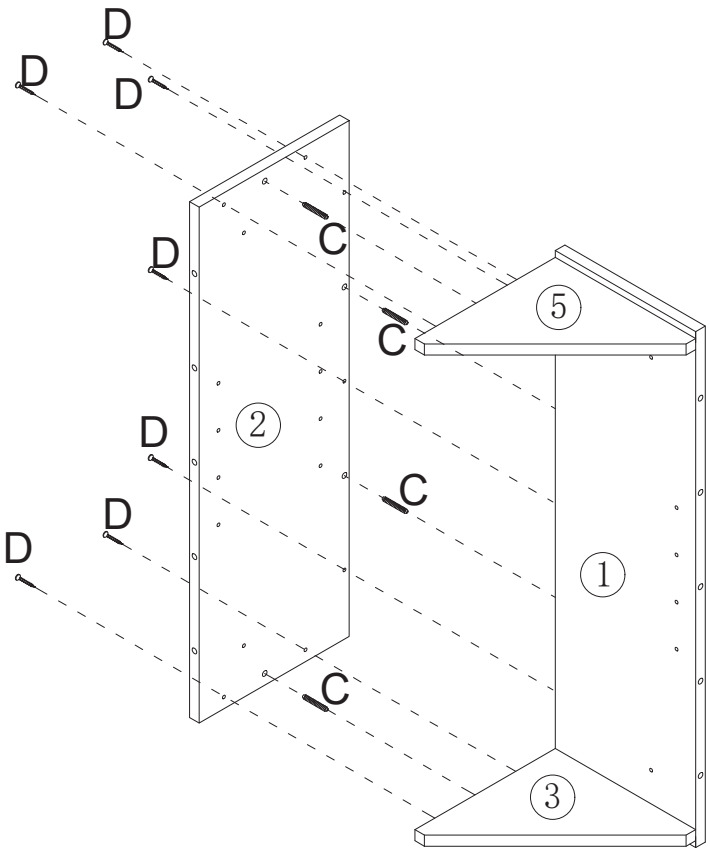
D
D
D
D
C
C
D
2
D
C
D
1
C
5
3

4

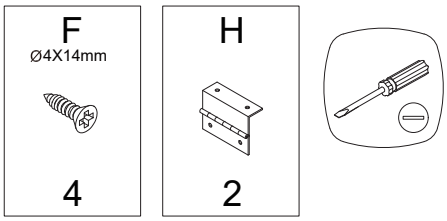
F
Ø4X14mm
4
H
2

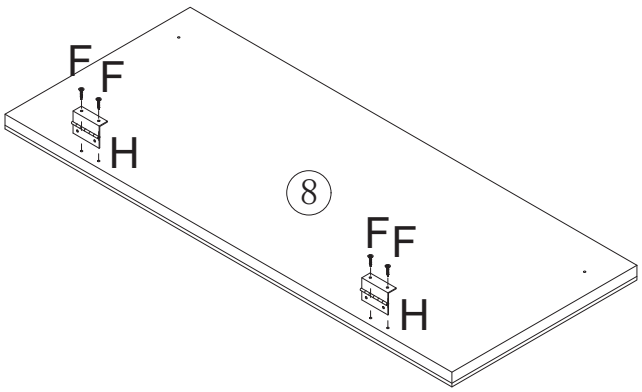
F
F
H
8
F
F
H

5

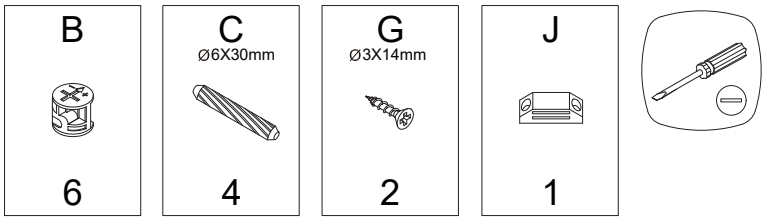

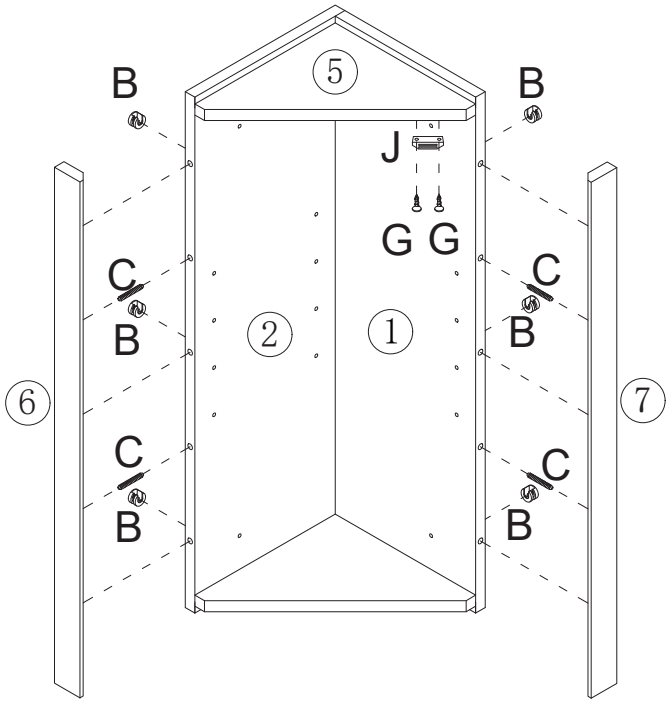

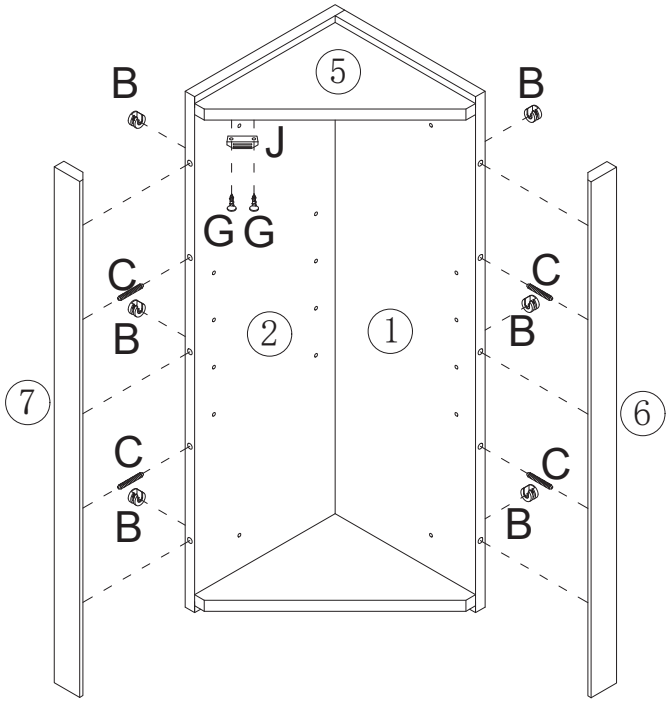

6

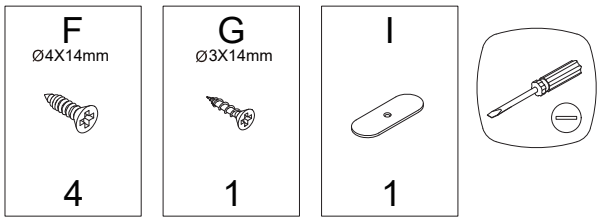

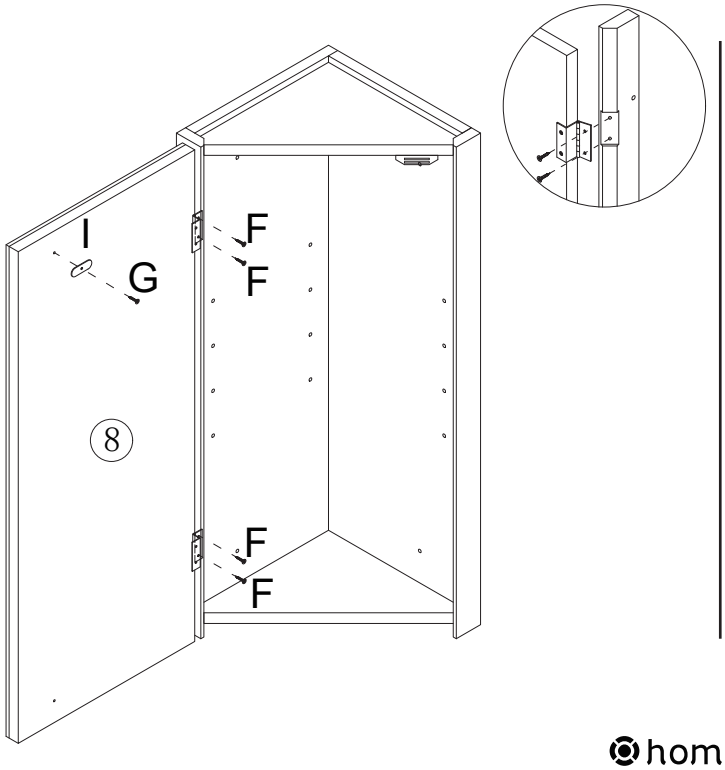

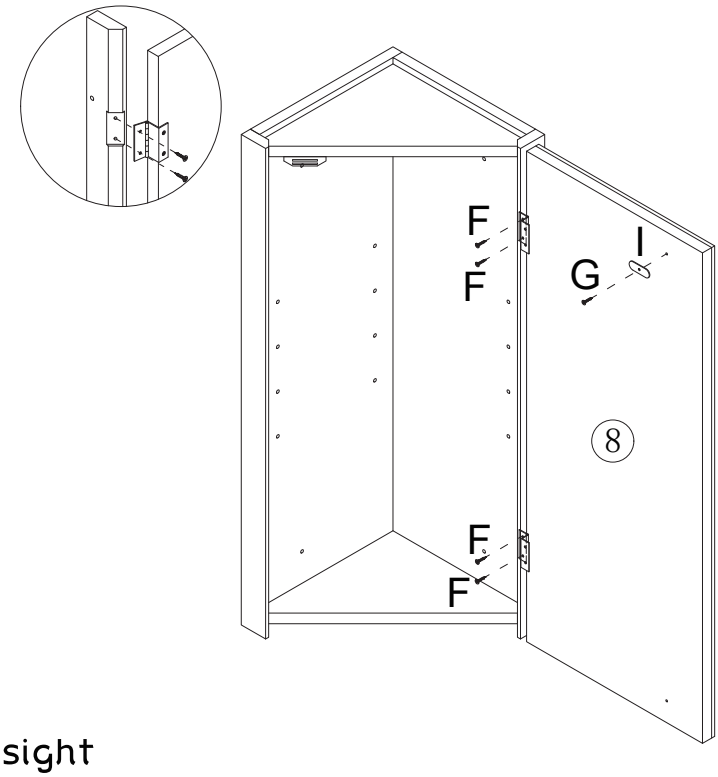

homesight

7



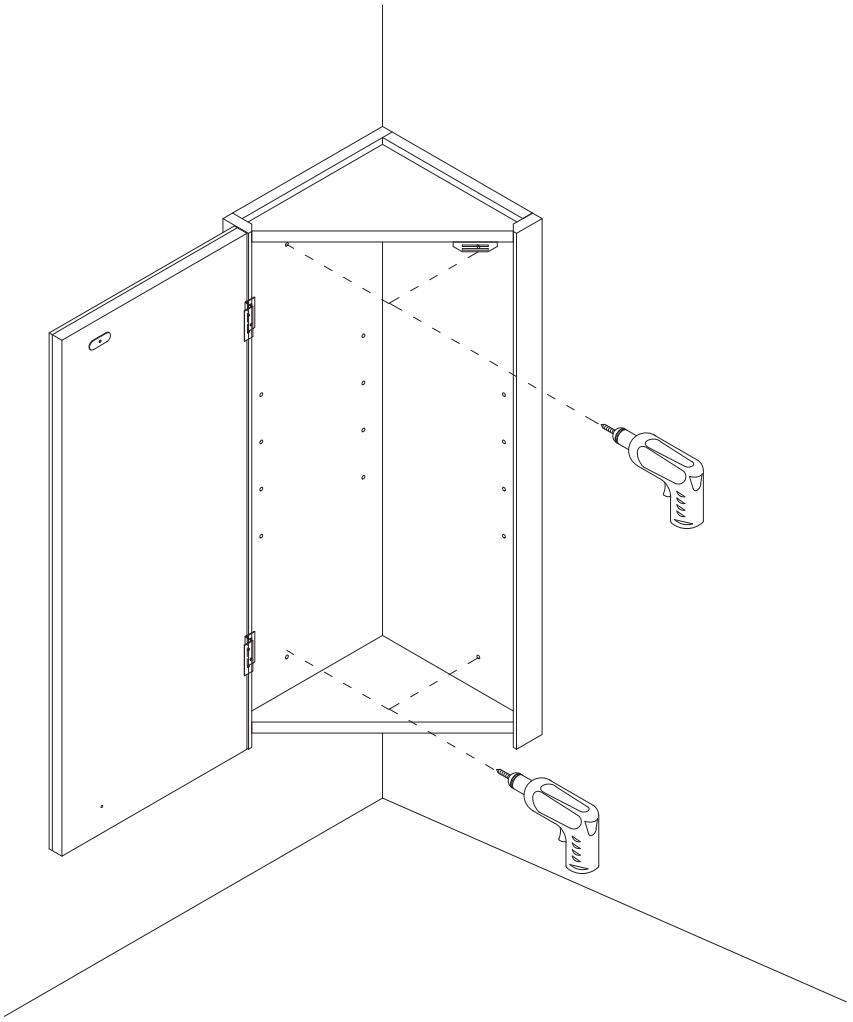

8



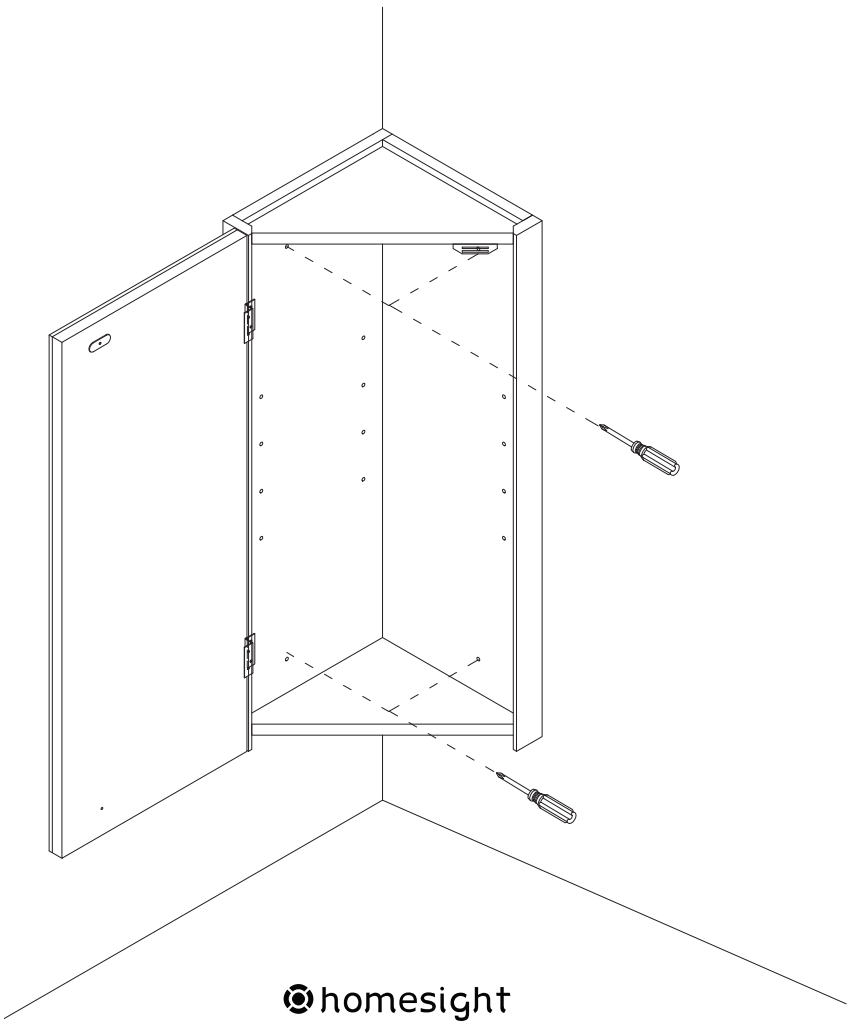

homesight

9

E

3

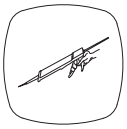

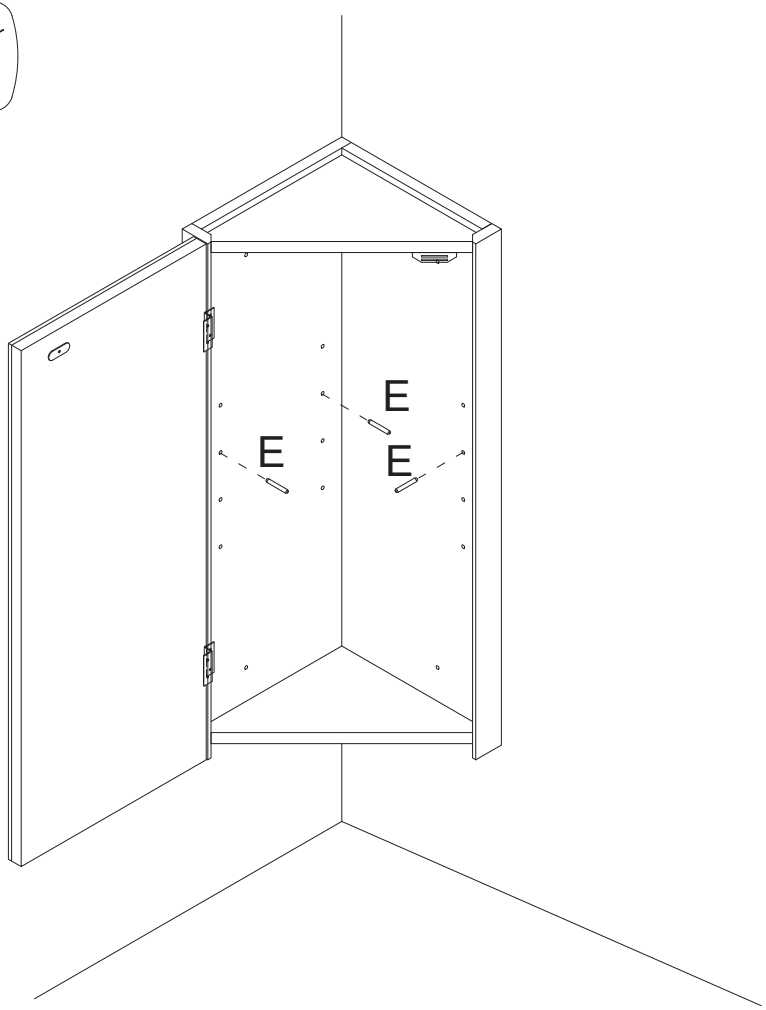

10

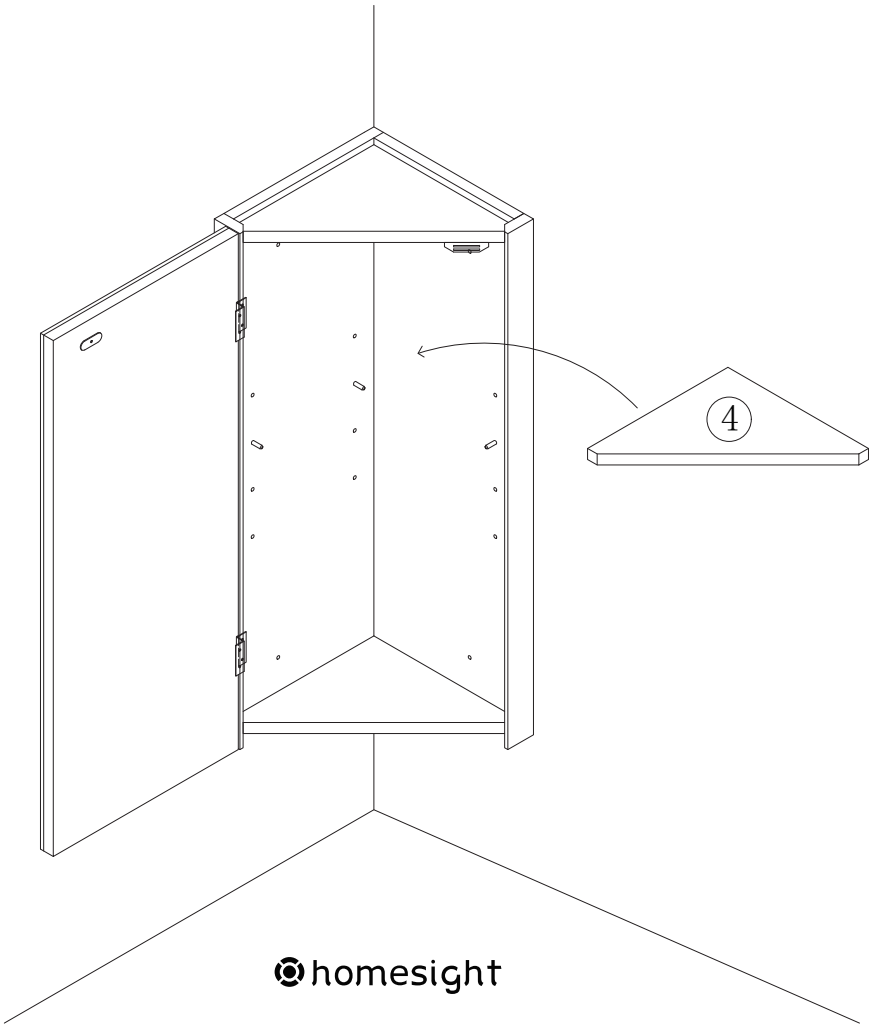

homesight

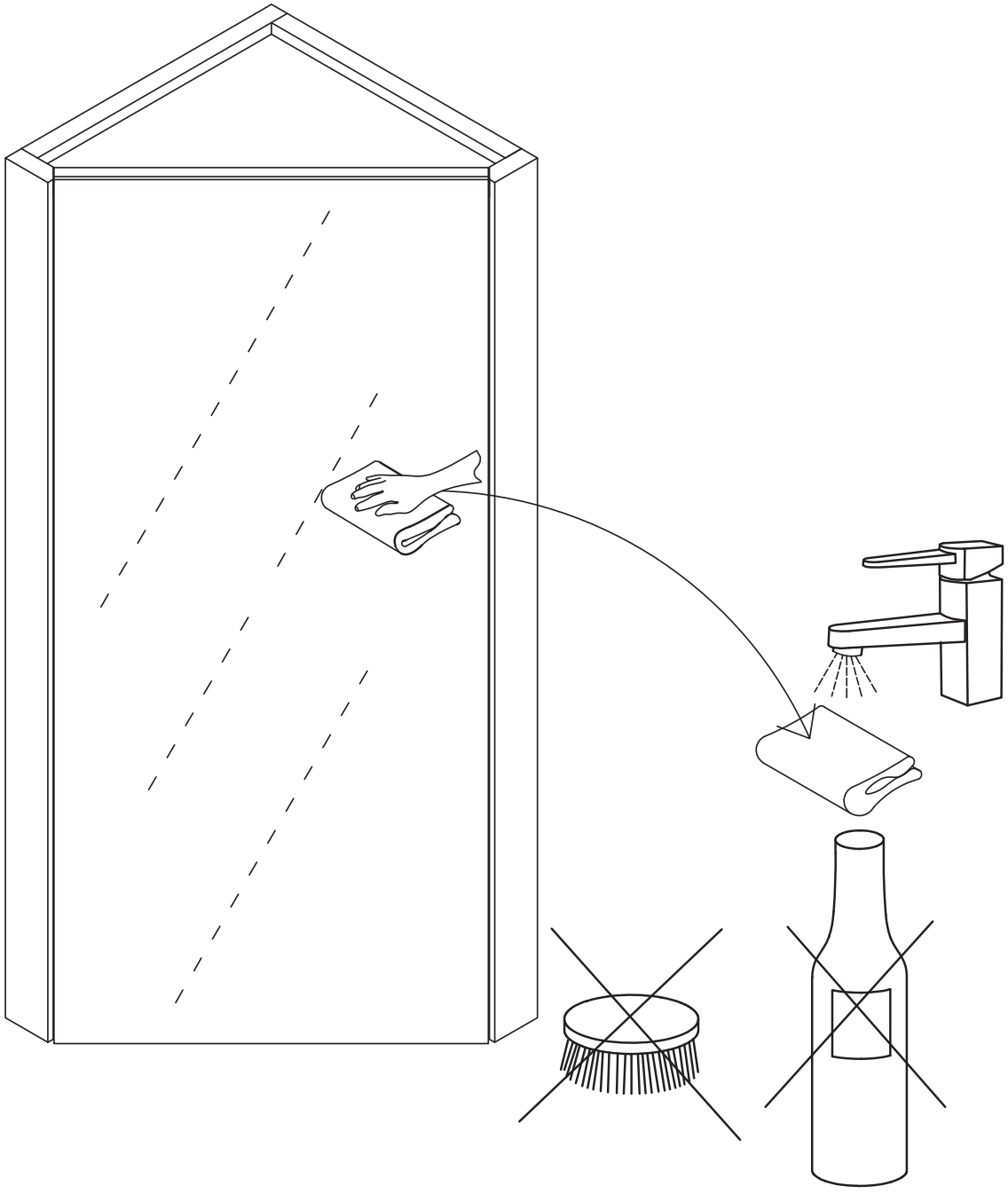

FR

Donnez ou recyclez vos meubles.

Association ou Magasin ou Déchèterie

https://quefairedemesdechets.fr

FR

homesight