NOTICE DE MONTAGE
CANAPÉ AMSTERDAM

LE TISSUS N"EST PAS DEHOUSSABLE

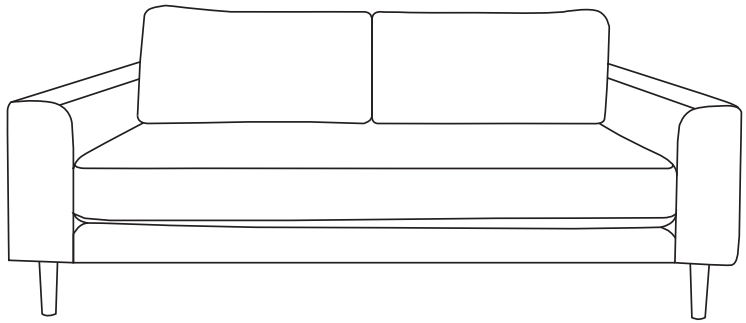



Legs x 4



Leg x 1

1 VISSEZ LES PIEDS SOUS LE CANAPÉ

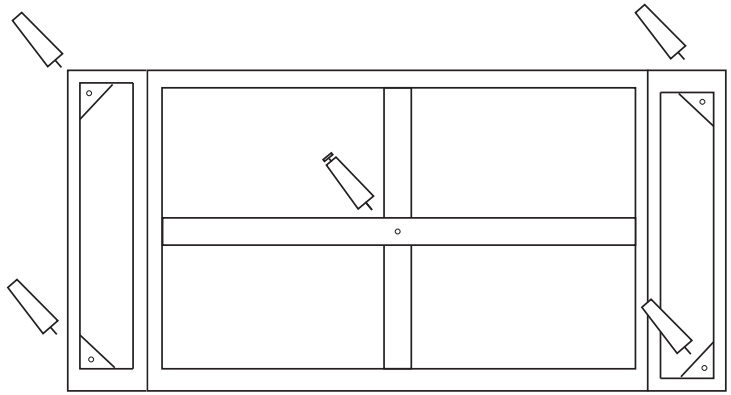

2 PLACEZ LES COUSSINS SUR LE CANAPÉ

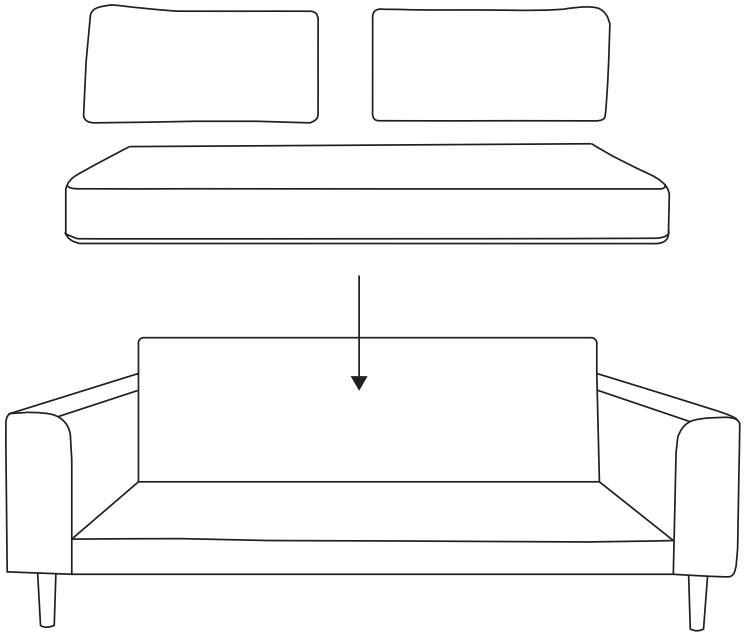

3

