NOTICE DE MONTAGE

CANAPE AMSTERDAM

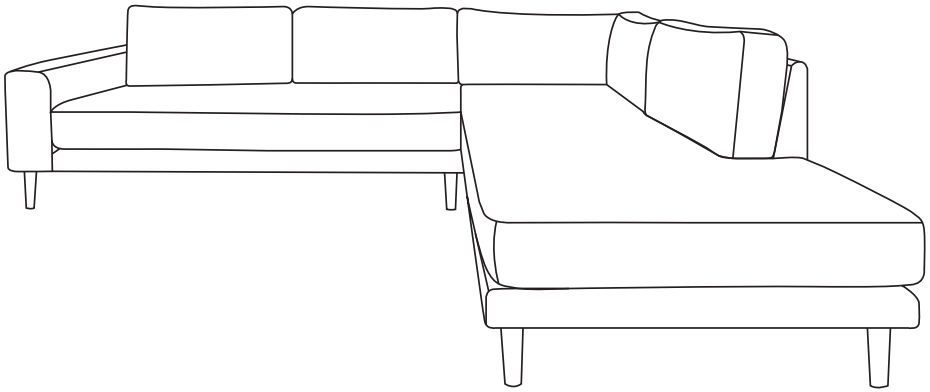


Legs x 9


Legs x 2

1 VISSEZ LES PIEDS SOUS LE CANAPÉ

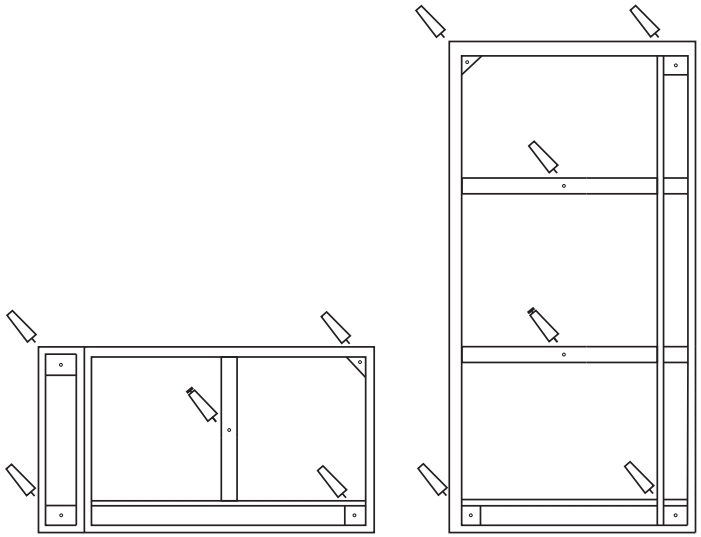

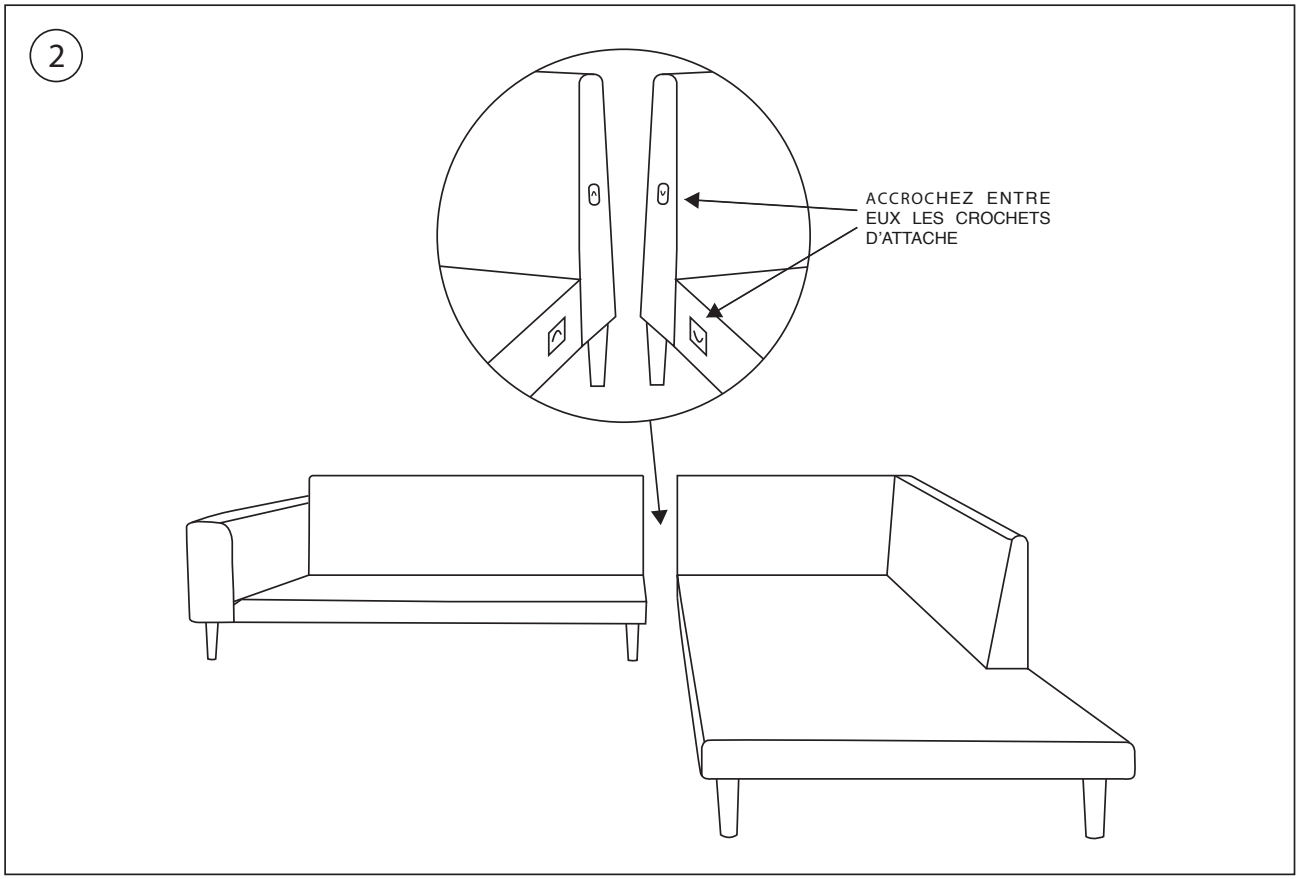
2
ACCROCHEZ ENTRE EUX LES CROCHETS D'ATTACHE

3 METTEZ LES COUSSINS SUR LE CANAPE

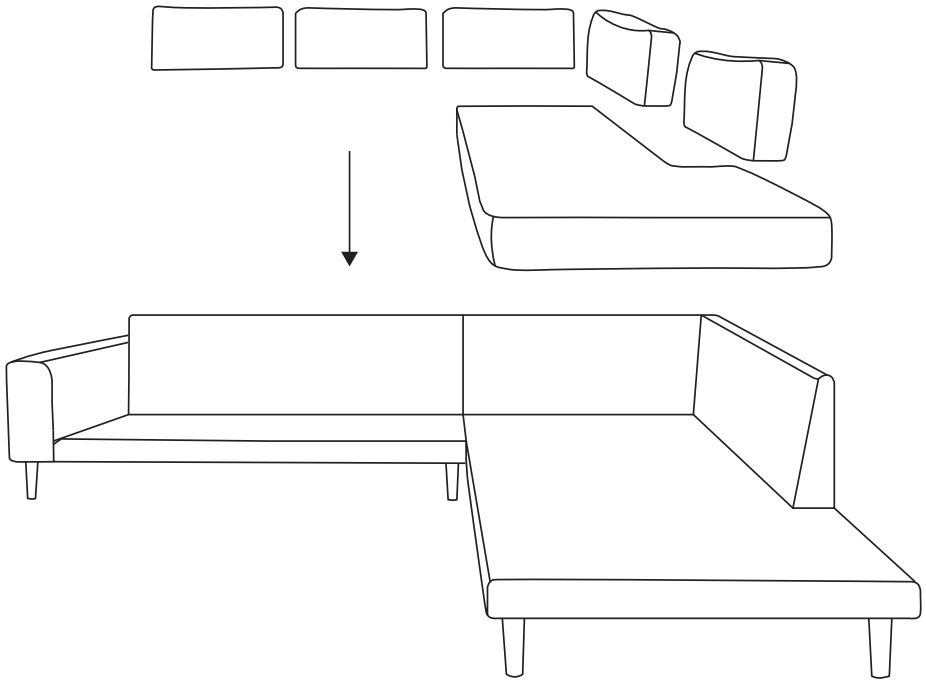

4

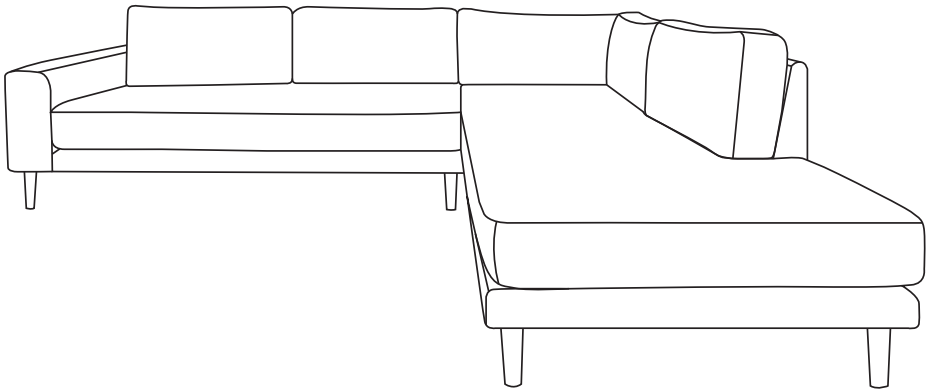

LE CANAPÉ N'EST PAS DEHOUSSABLE