Meuble sous vasque 70 cm

Vanity unit 70 cm

Sottolavabo da bagno 70 cm

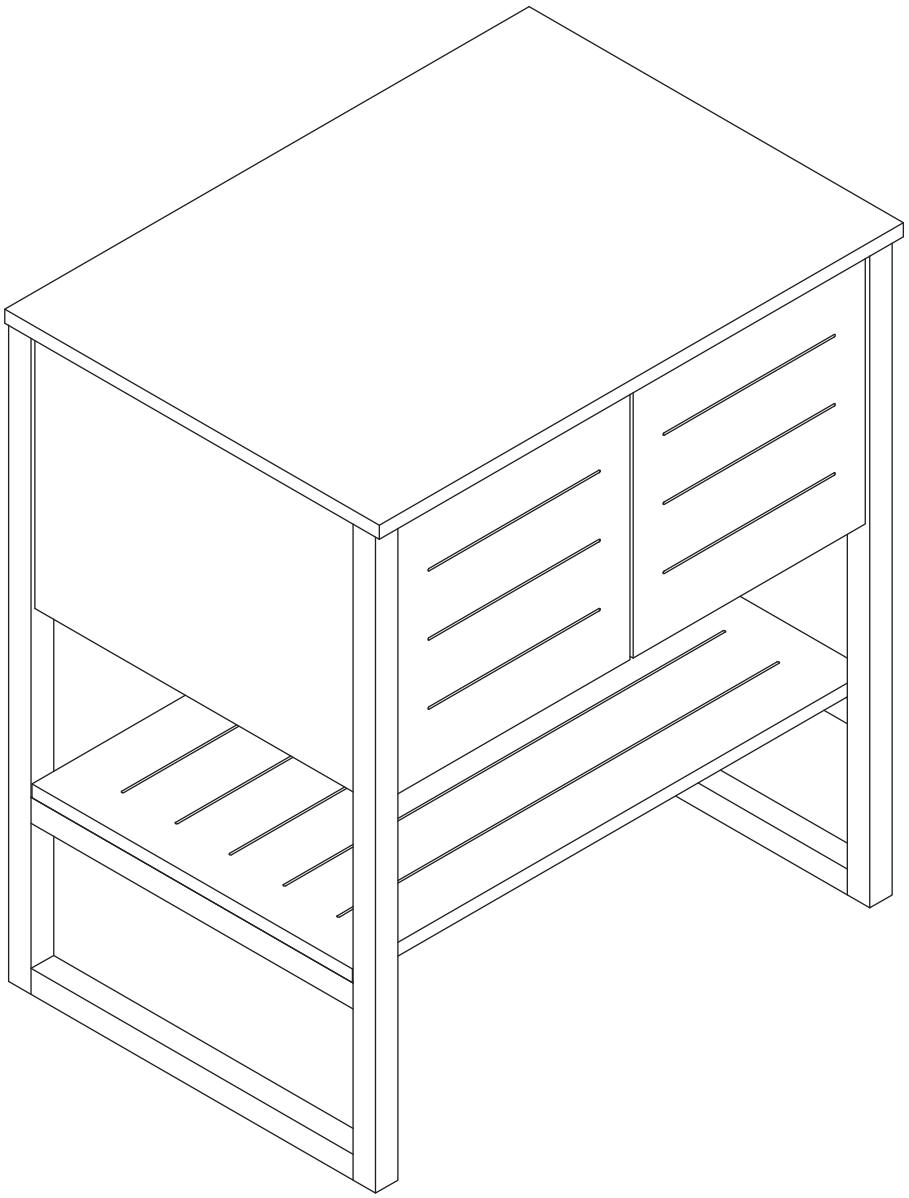

FSC
www.fsc.org
100%
Bois issu de forêts bien gérées
FSC® C138476

homesight

MTC 1234
Version 2023-1

Pièce Piece Pezzo	No. No. No.	Quantité Quantity Quantità	Désignation Designation Designazione
1		1	Flanc gauche Left flank / Lato sinistro
2		1	Flanc droit Right flank / Lato destro
3		1	Étagère extérieure Exterior shelf / Ripiano esterno
4		1	Étagère intérieure Inside shelf / Ripiano interno
5		1	Fond Bottom / Fondo
6		1	Plan Plan / Piano
7		1	Traverse arrière Back crossbar / Traversa posteriore
8		1	Traverse avant Front crossbar / Traversa anteriore
9		1	Porte droite Rigth door / Porta destro
10		1	Porte gauche Left door / Porta sinistro

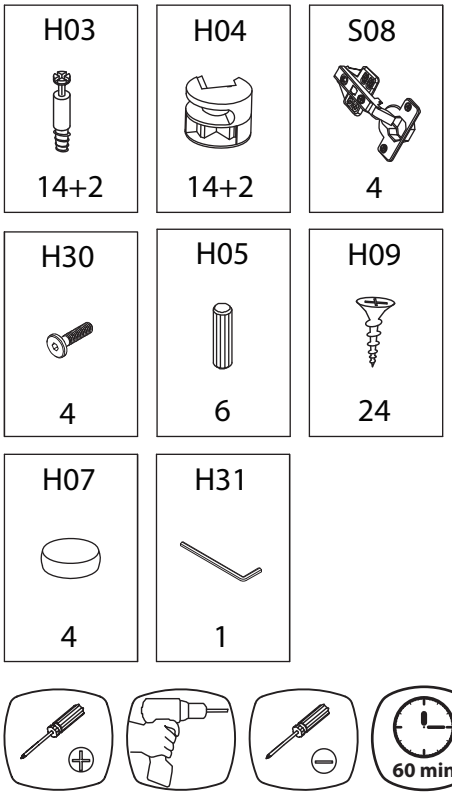

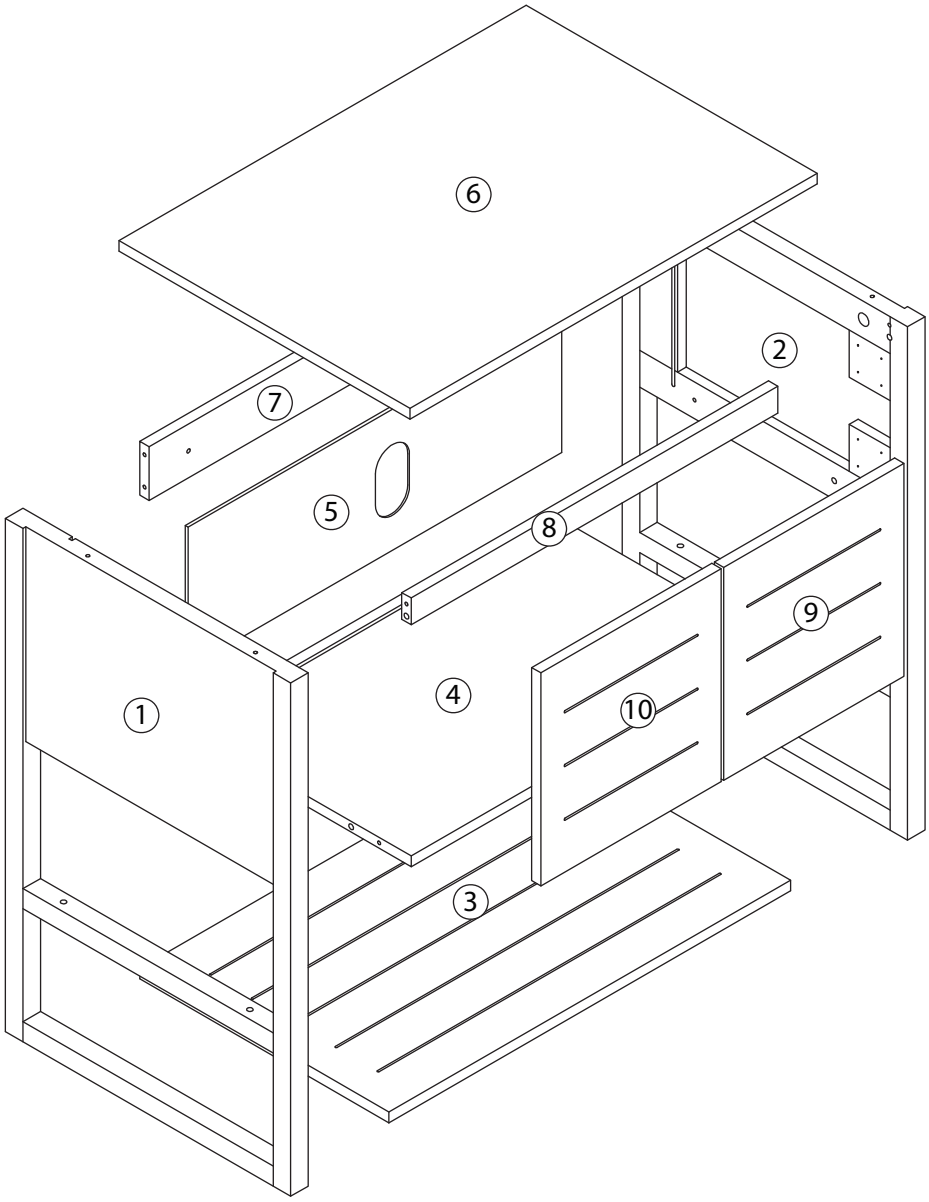



homesight

1

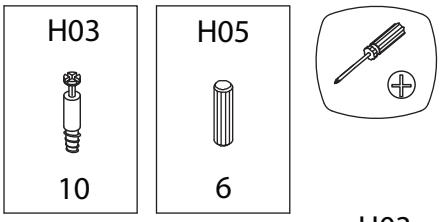

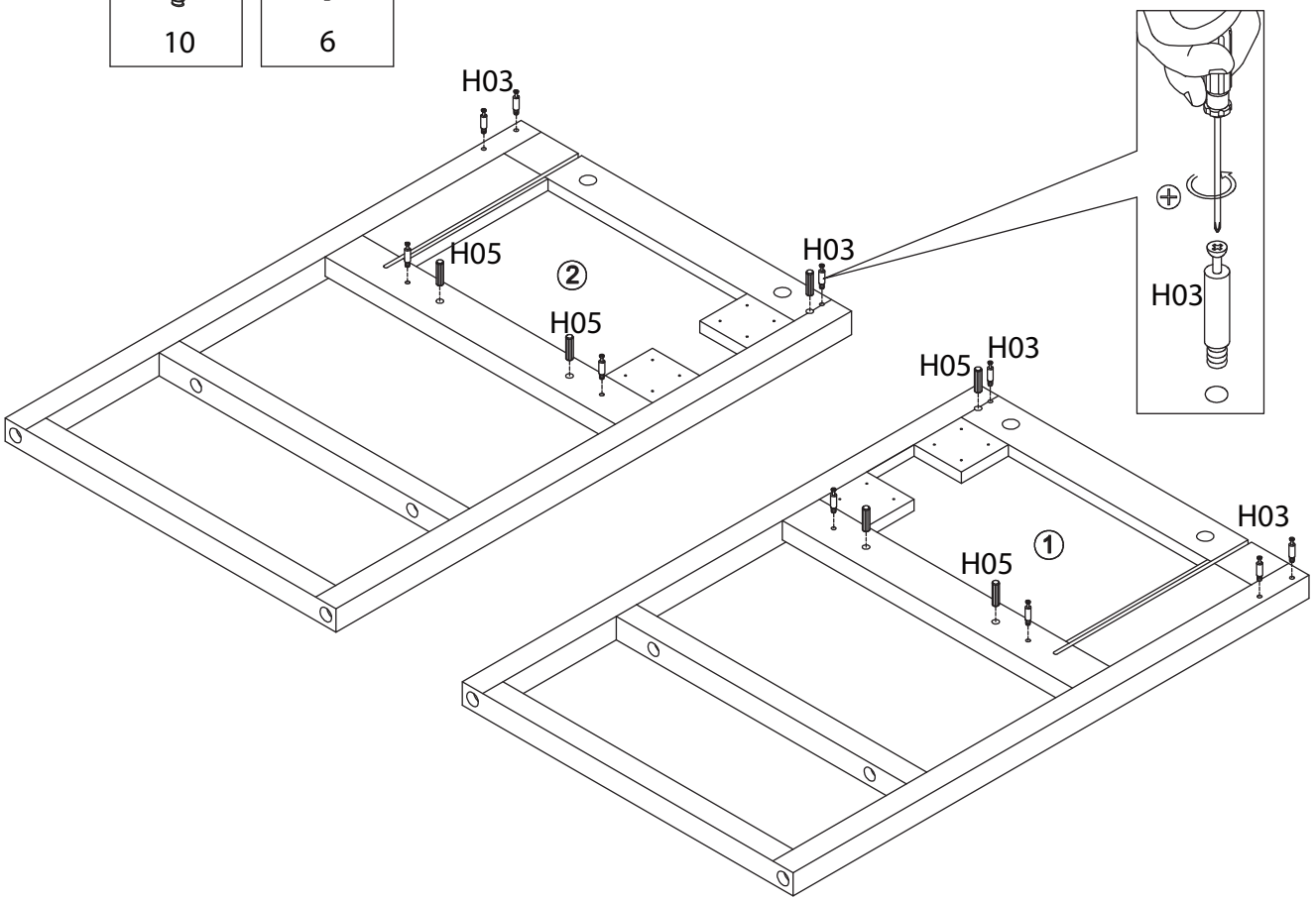

2

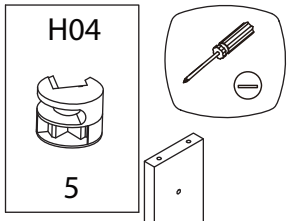

homesight

3

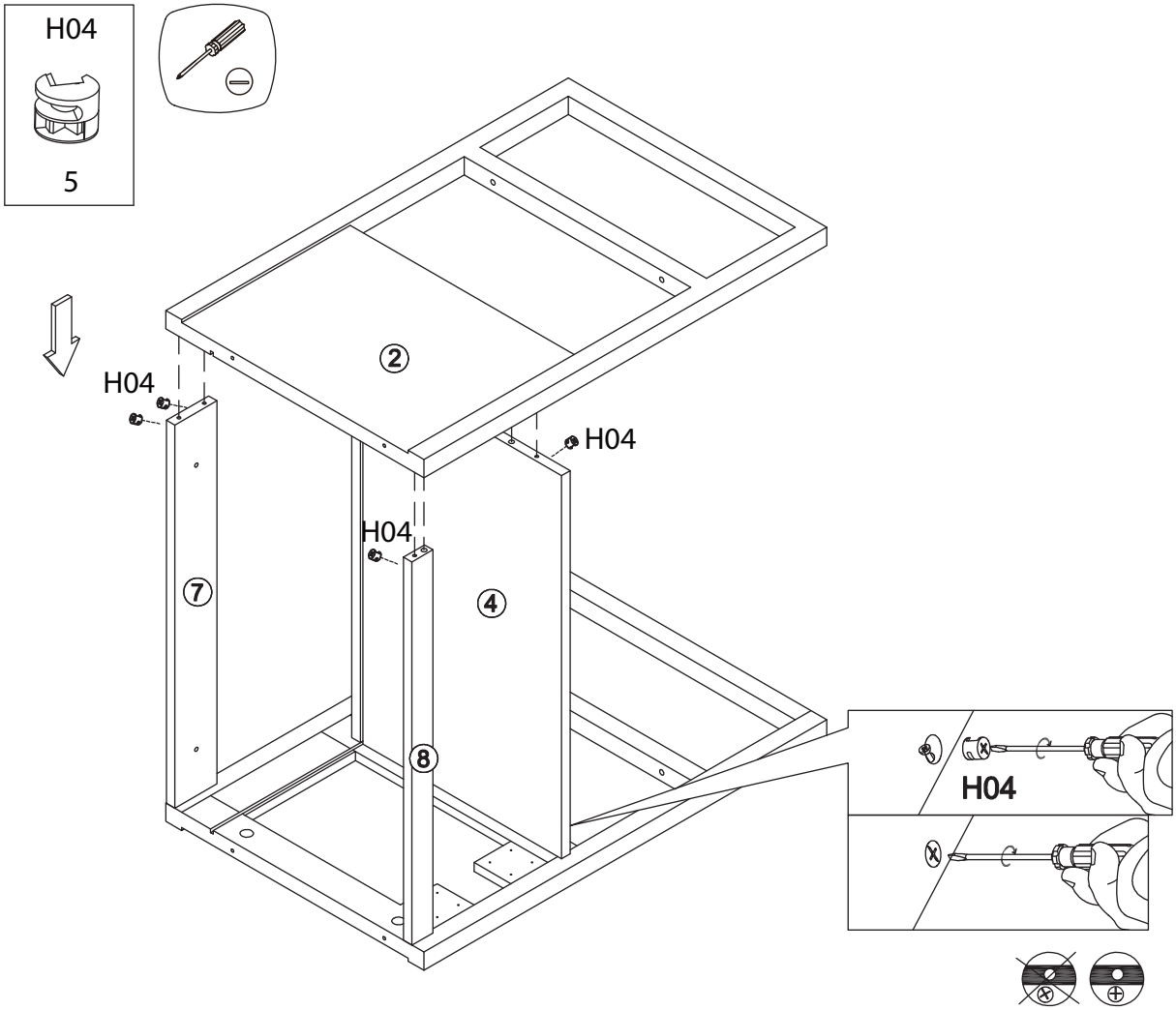

4

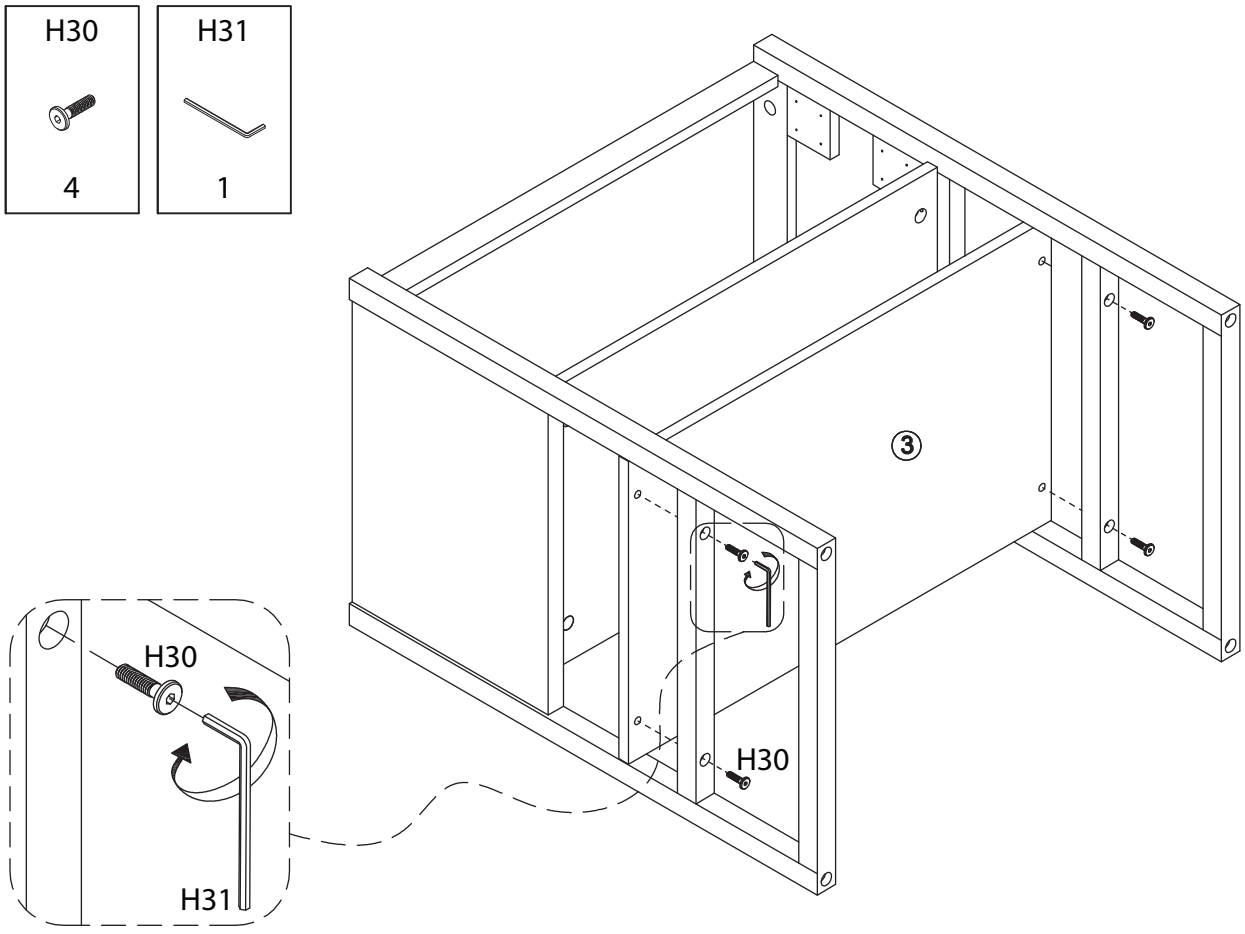

5

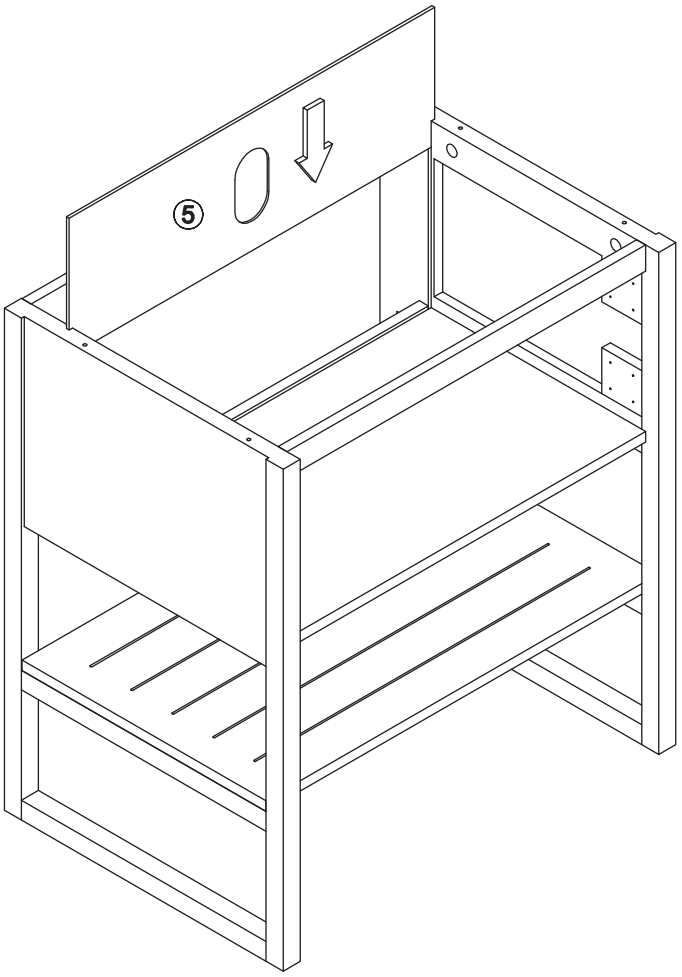

6

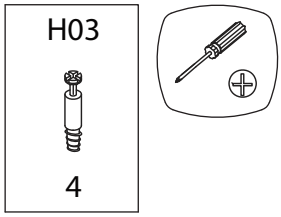

7

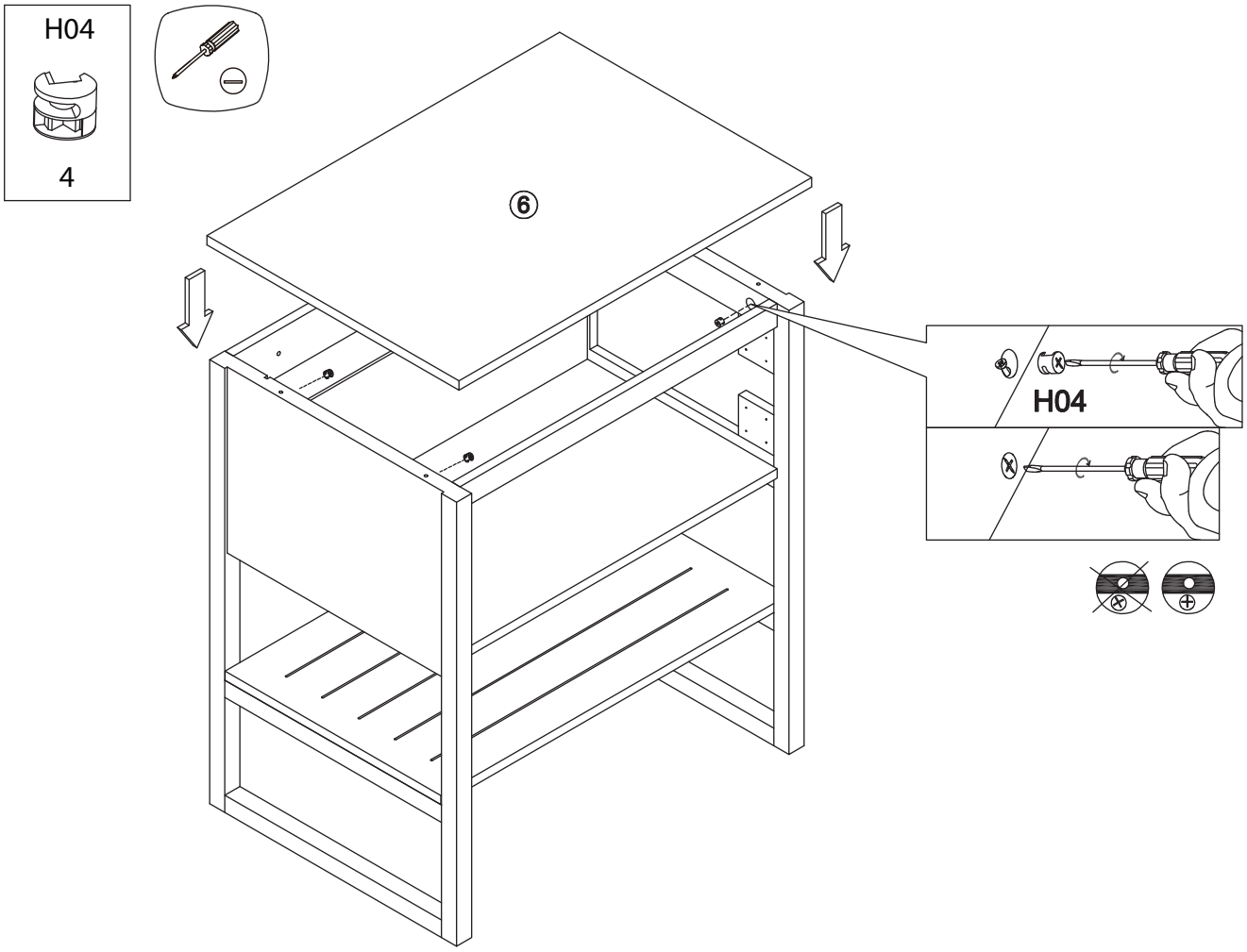

7

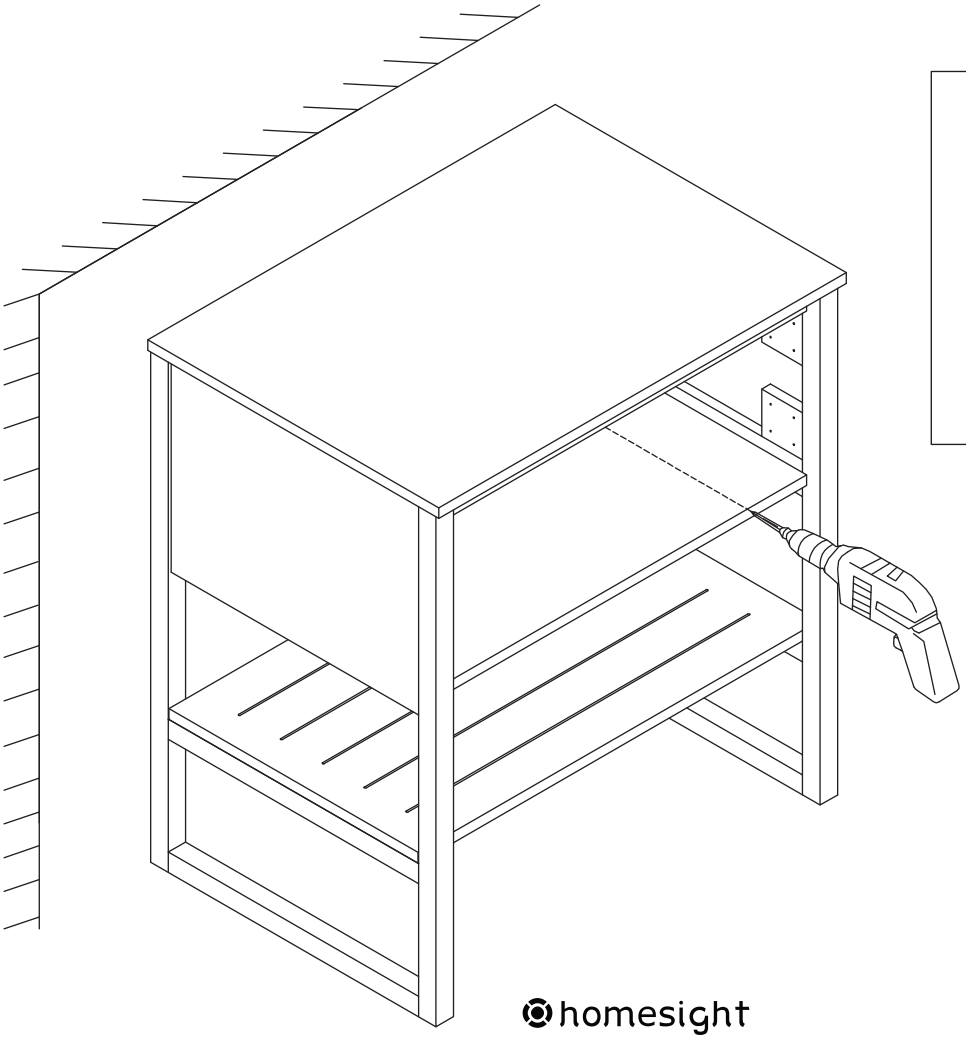

UTILISEZ LES VIS ET LES CHEVILLES ADAPTÉES A VOS MURS

USE SCREWS AND DOWELS THAT FIT YOUR WALLS

UTILIZZARE LE VITI E I TASSELLI CORRETTI PER LE VOSTRE PARETI

homesight

9

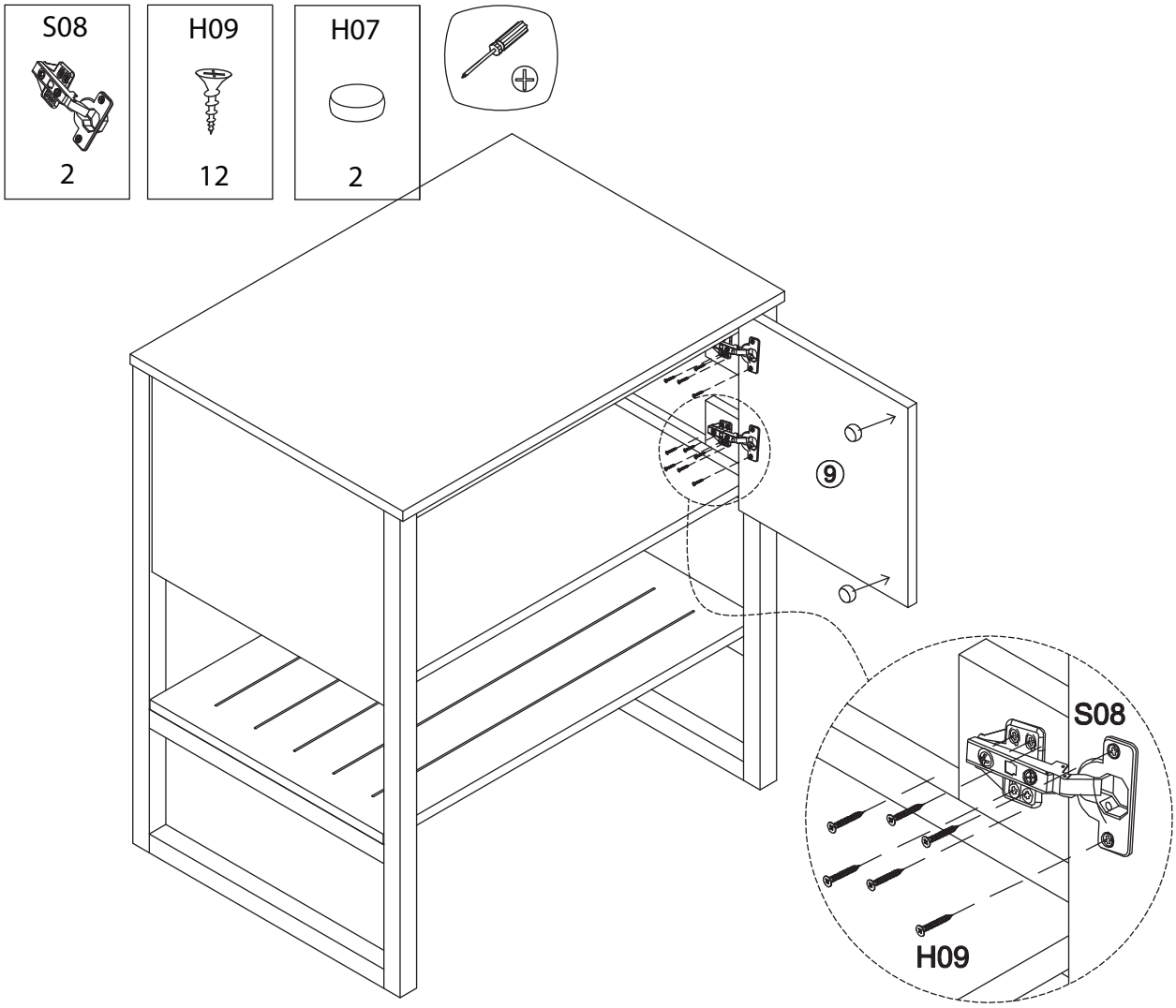

10

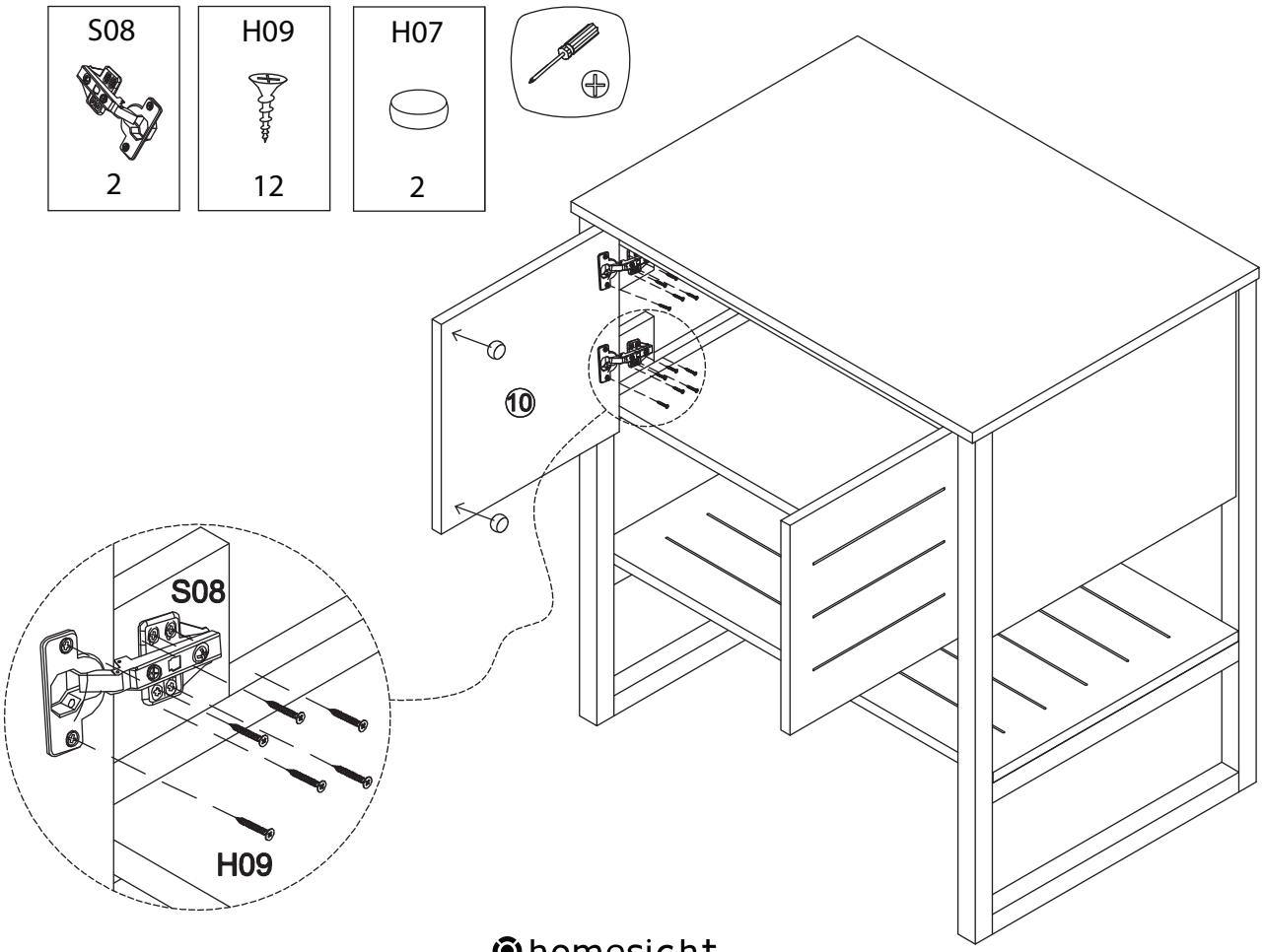

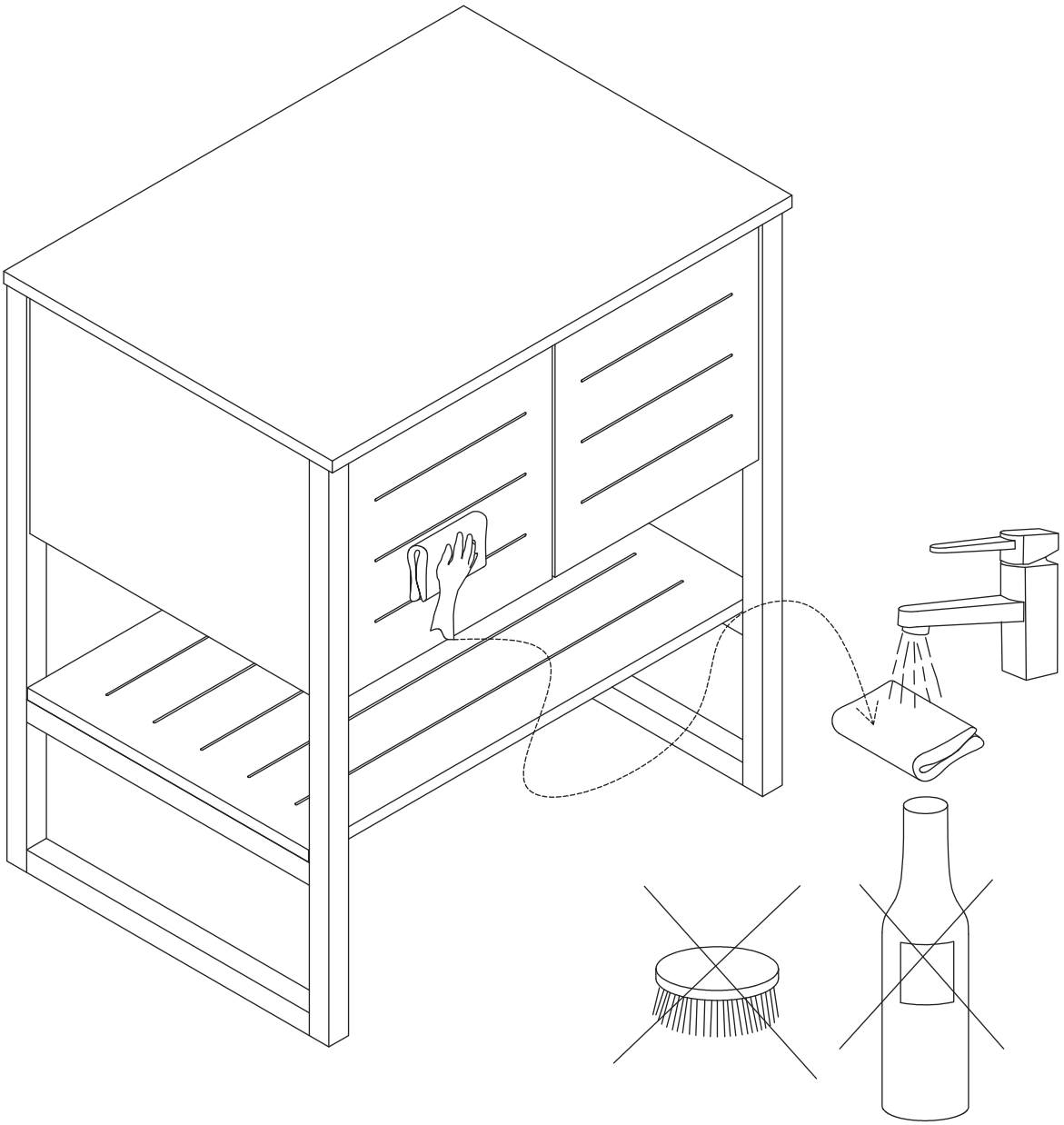

FR

Donnez ou recyclez vos meubles.

Association ou Magasin ou Déchèterie

https://quefairedemesdechets.fr

FR

homesight