NOTICE DE MONTAGE
BONDE A ECOULEMENT LIBRE





Contenu du pack

Piece	Désignation	Qté
1	Corps de la bonde	1
2	Joint supérieur	1
3	Joint inférieur	1
4	Ecrou de serrage	1

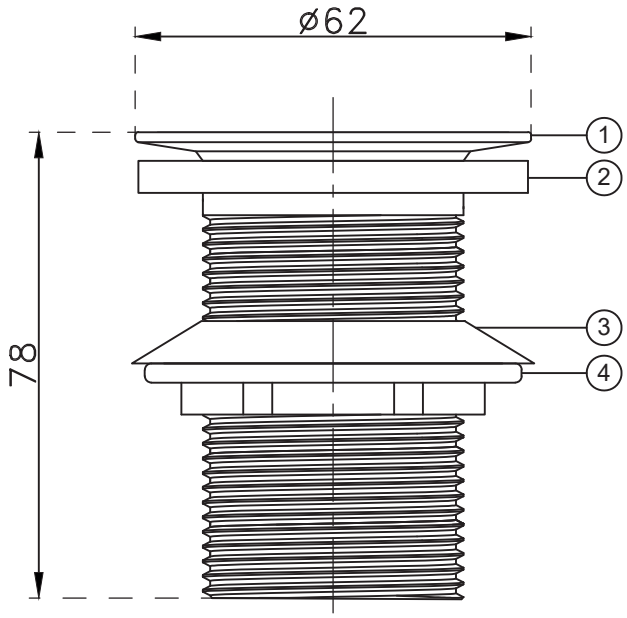

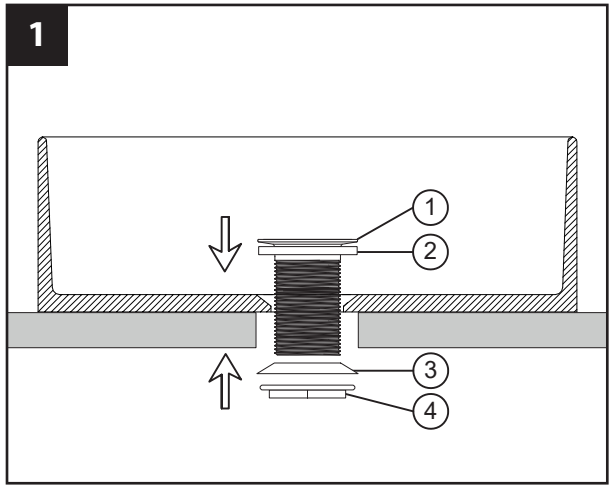

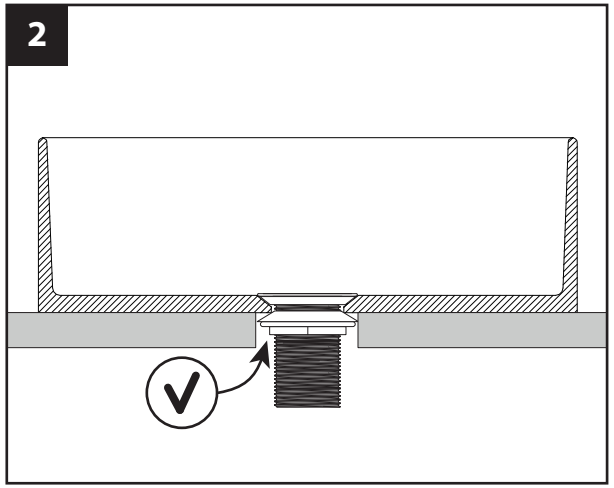

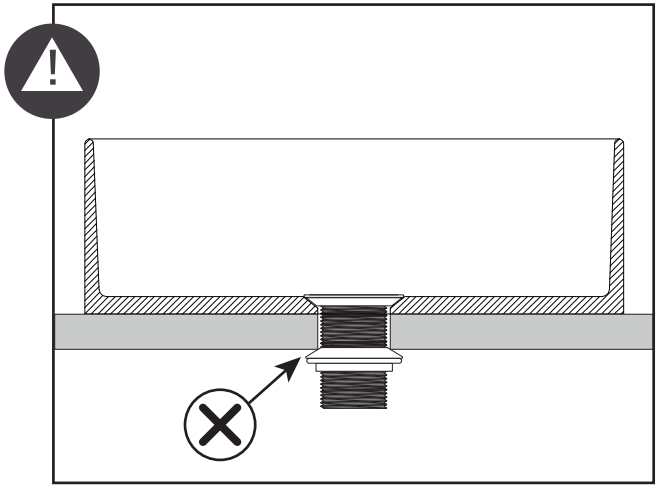

homesight

MTC 2200 & 2201
V2023-1