Miroir 60 cm avec tablette

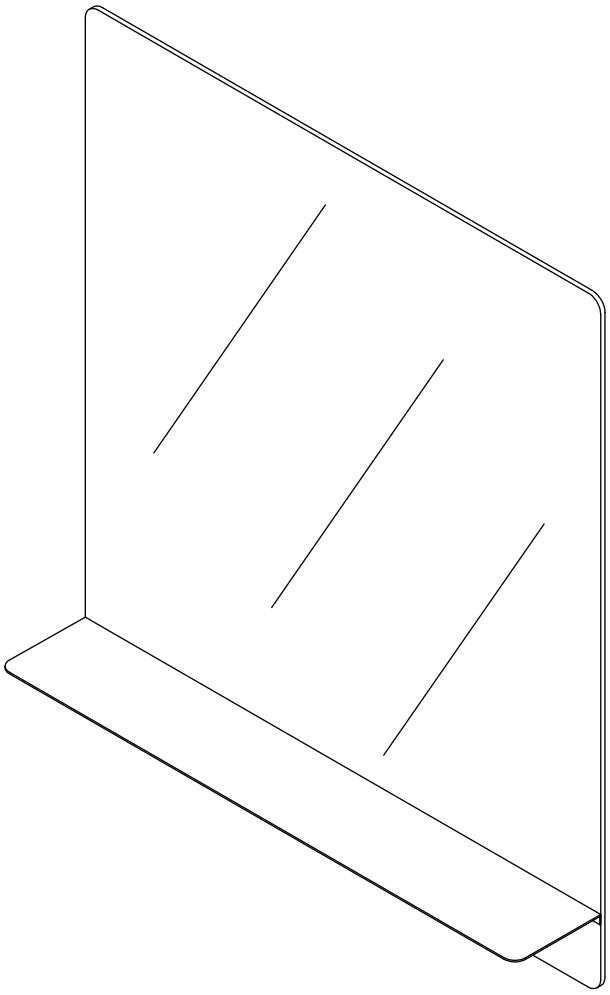

homesight

MTC 1258 & 1647
Version 2023-1

Pièce n °	Quantité	Désignation
1	1	Miroir
2	1	Tablette métal

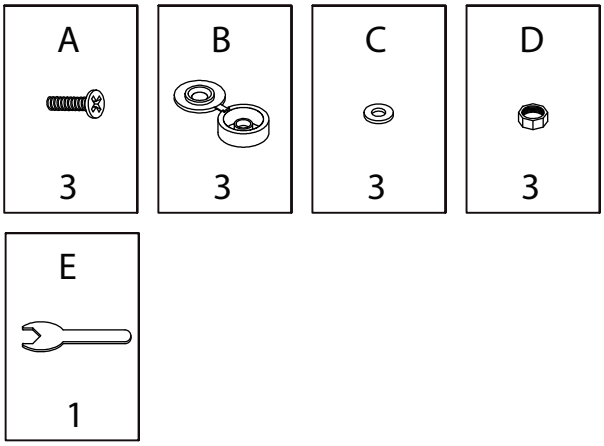

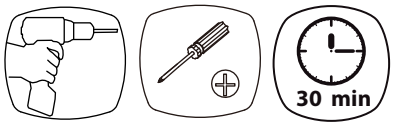

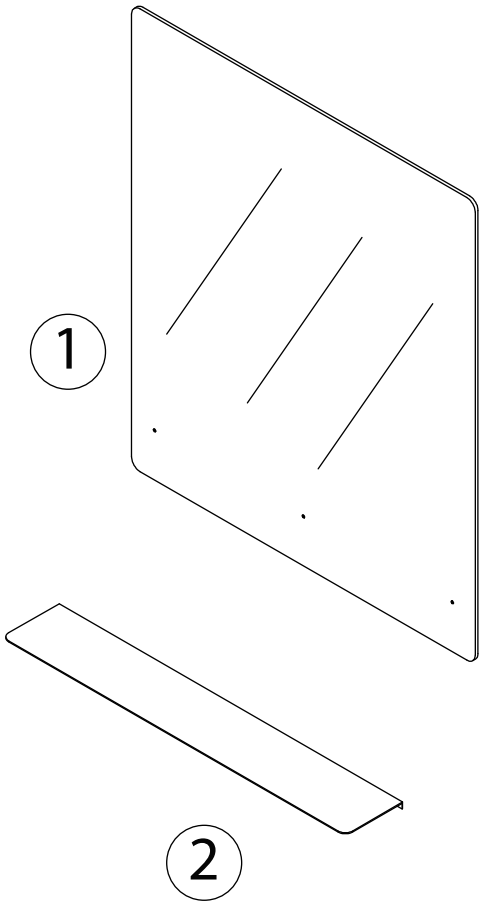

CHARGE MAX. 3 KG

UTILISEZ LES VIS ET LES CHEVILLES ADAPTÉES A VOS MURS

Attention !
Ce produit doit être fixé au mur.
Utilisez des vis adaptées au matériau de votre mur (non incluses).
En cas de doute, demandez conseil à un vendeur.



1

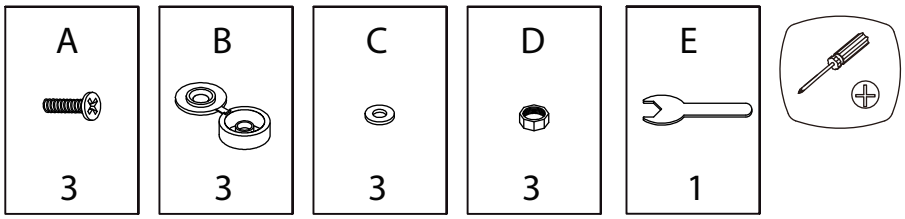

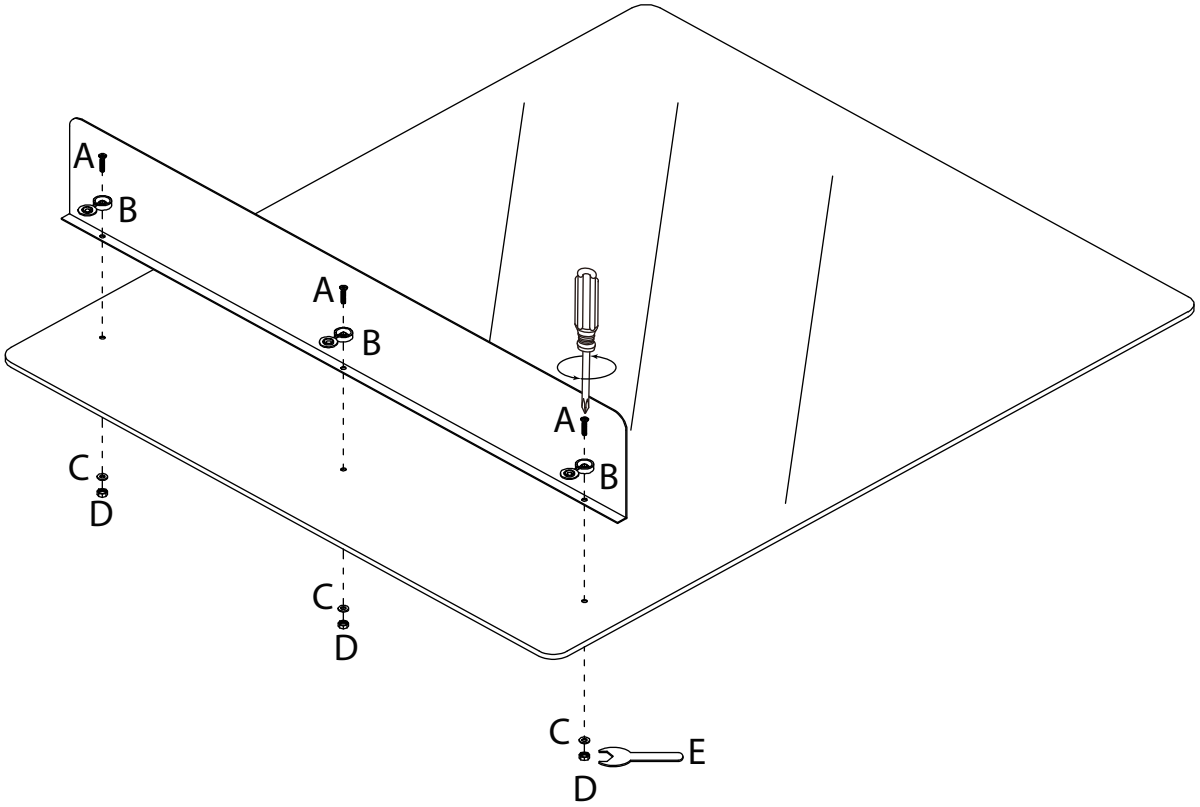

2



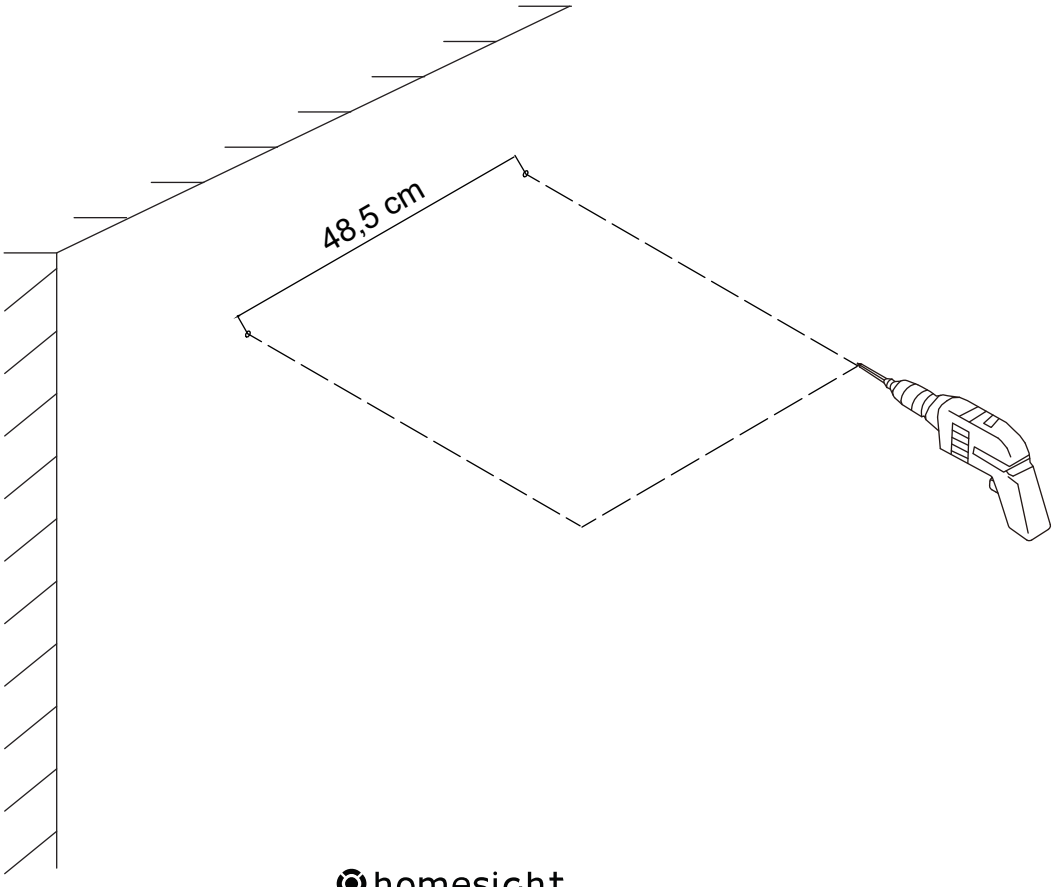

3

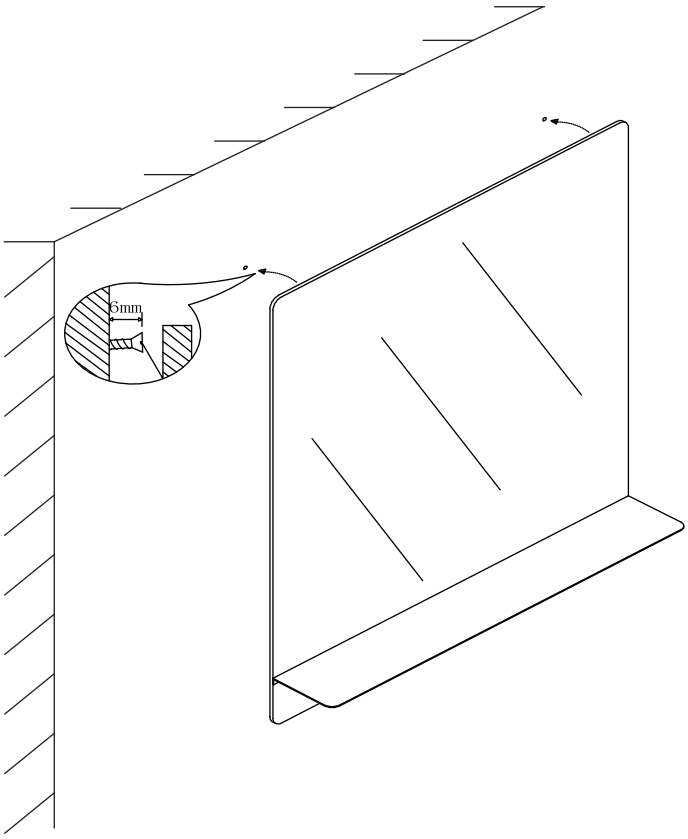

4

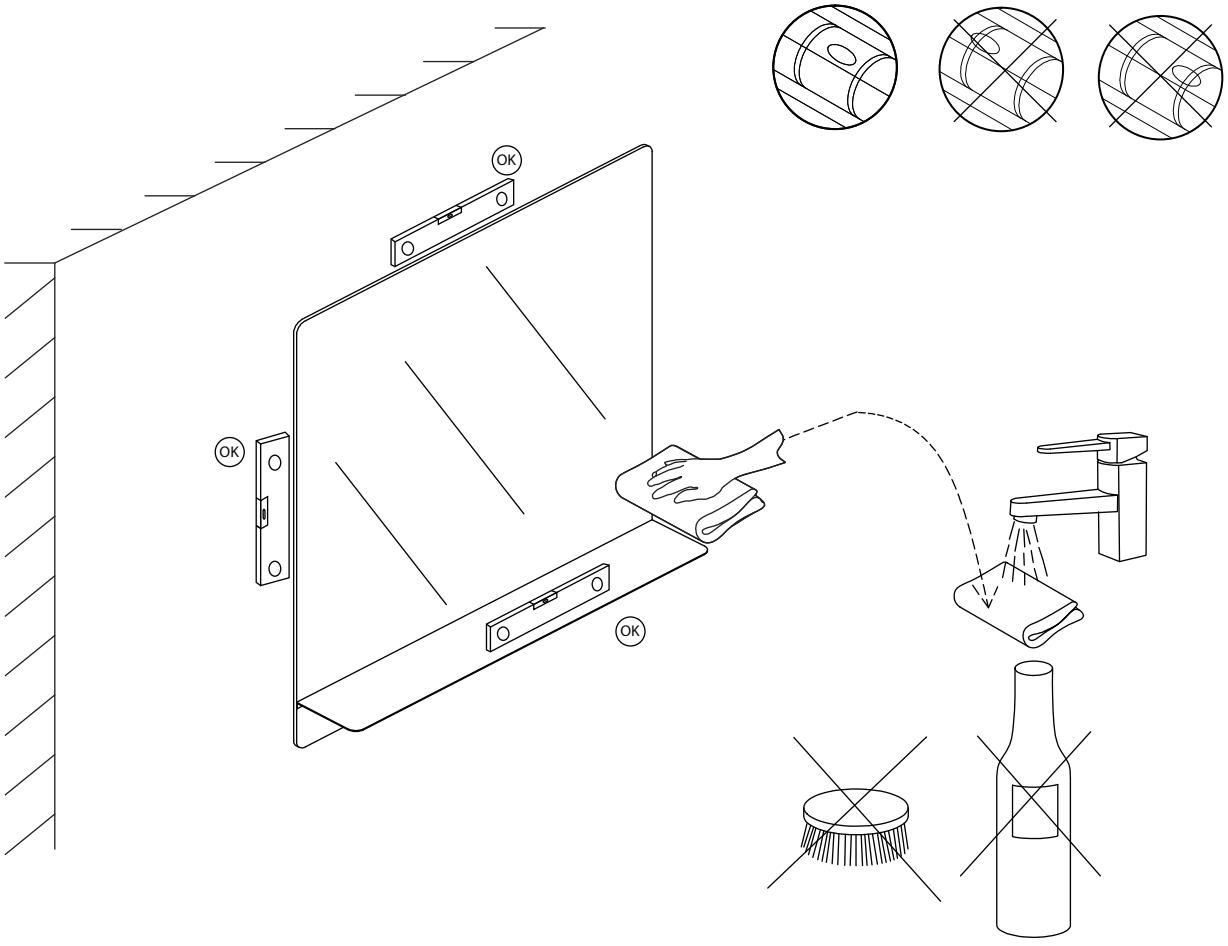

FR

Donnez ou recyclez vos meubles.

Association ou Magasin ou Déchèterie

https://quefairedemesdechets.fr

FR

homesight