NOTICE DE MONTAGE

30043528/29/30/31/32 – FAUTEUIL PALERME

Visserie



M6*10mm M6*12mm

A	B	C	D	E
4X	1X	12X	4X	1X

Composants

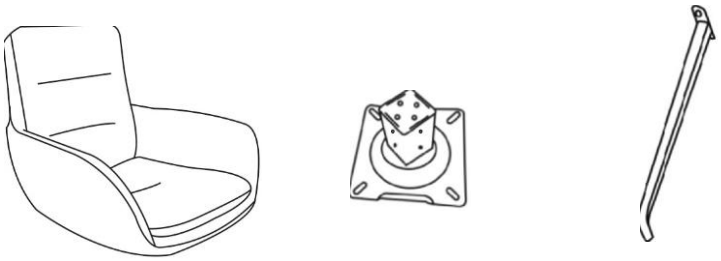

F	G	H
1X	1X	4X

Etape 1

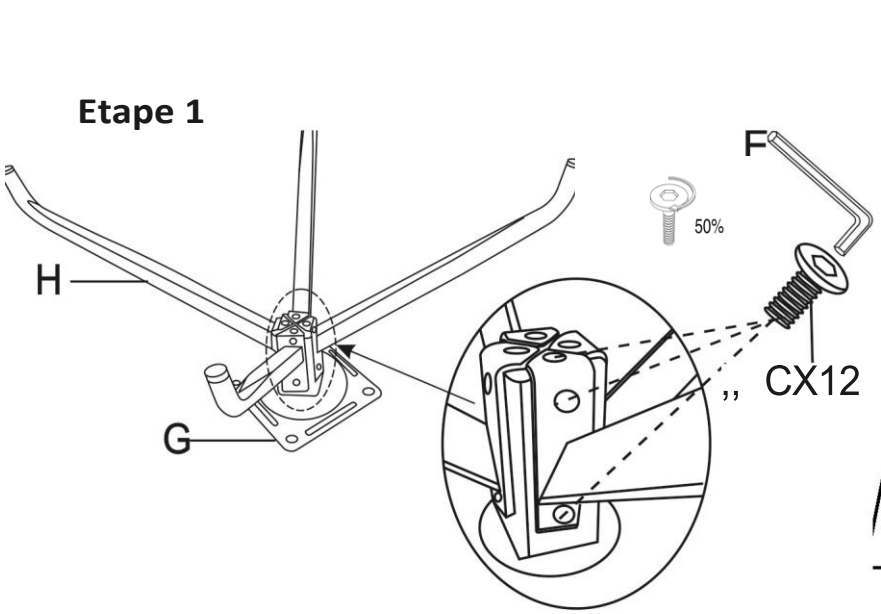

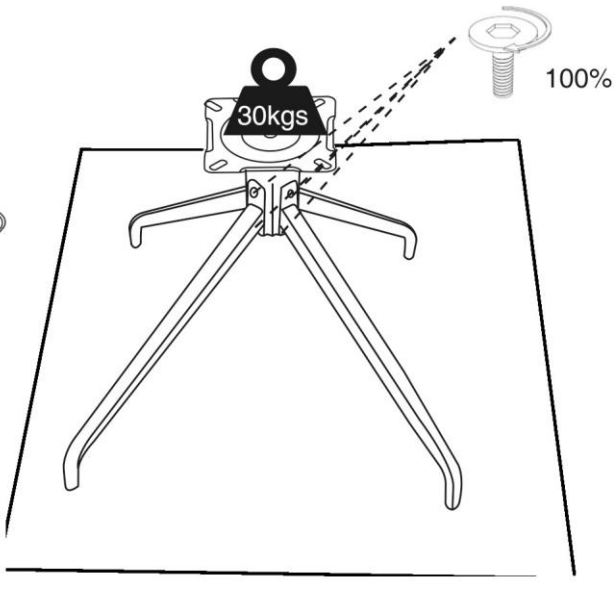

NOTICE DE MONTAGE
30043528/29/30/31/32 – FAUTEUIL PALERME

Etape 2

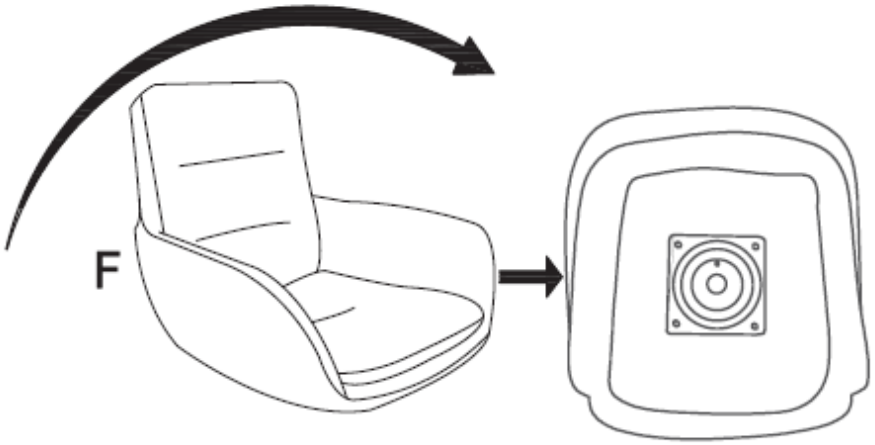

Etape 3

