atmosphera®
Créateur d'intérieur

IKARIS

FAUTEUIL | ARMCHAIR | CADEIRA | SILLA | SESSEL | LEUNSTOEL | POLTRONA | FOTEL

REF : 214213 MOD



ATMOSPHERA
CRÉATEUR D'INTÉRIEUR ®
JJA– 4 rue de Montservon
95500 GONESSE — FRANCE

RETROUVEZ-NOUS SUR
atmosphera.com
créateur d'intérieur

A	B	R	L	C	D	E
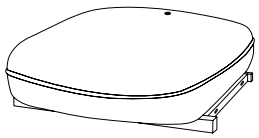 x1	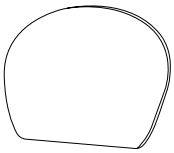 x1	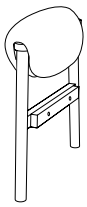	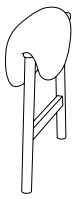	 x1	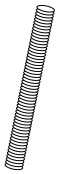 M8x60mm x4	 M8 x4

F	G	H	I	J	K
 M8 x4	 M8 x4	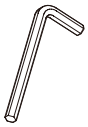 M4 x1	 M6x50mm x2	 x2	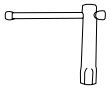 100x14mm x1

Step 1

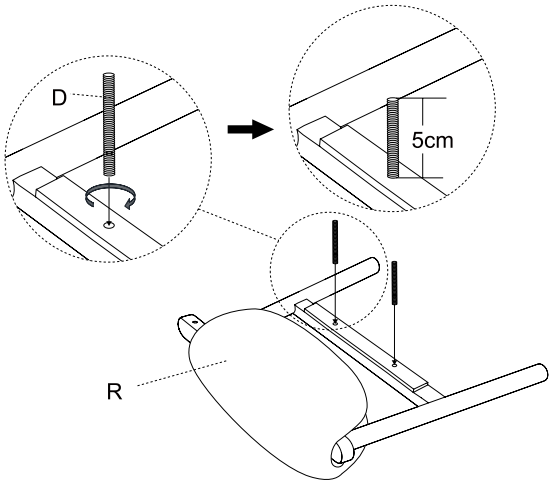

Step 2

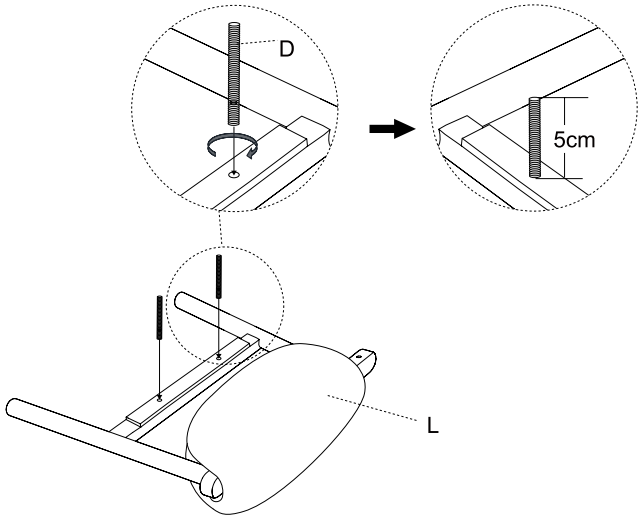

Step 3

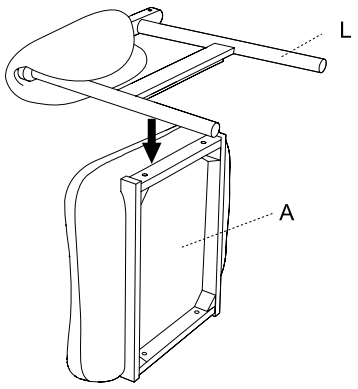

Step 4

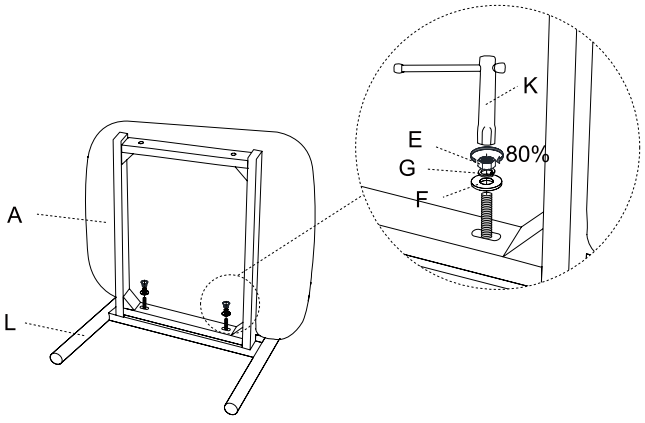

Step 5

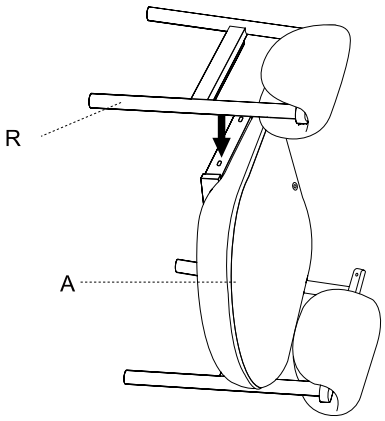

Step 6

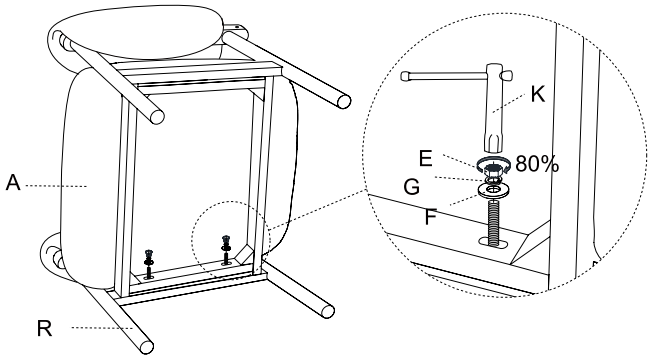

Step 7

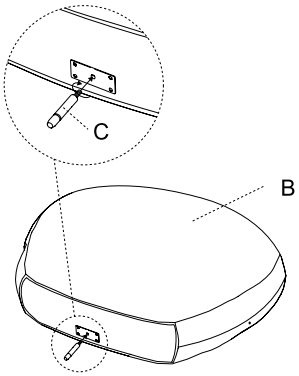

Step 8

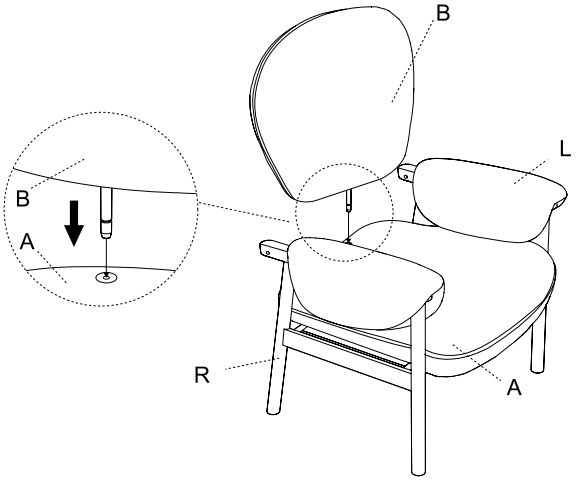

Step 9

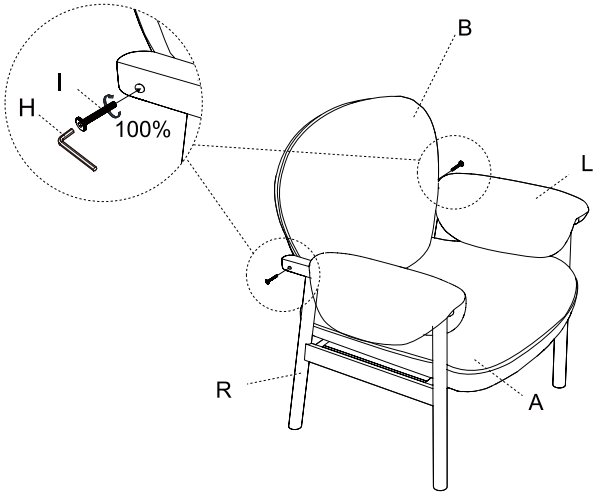

Step 10

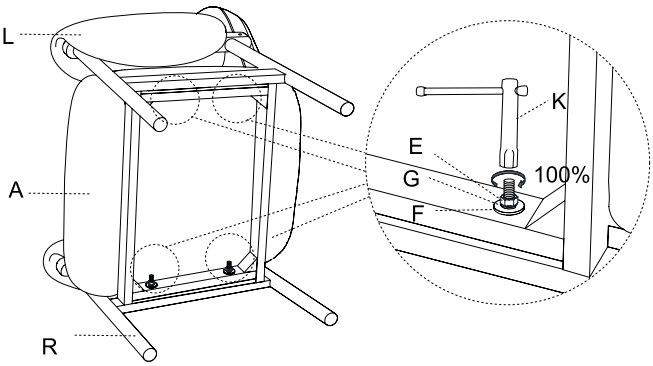

Step 11

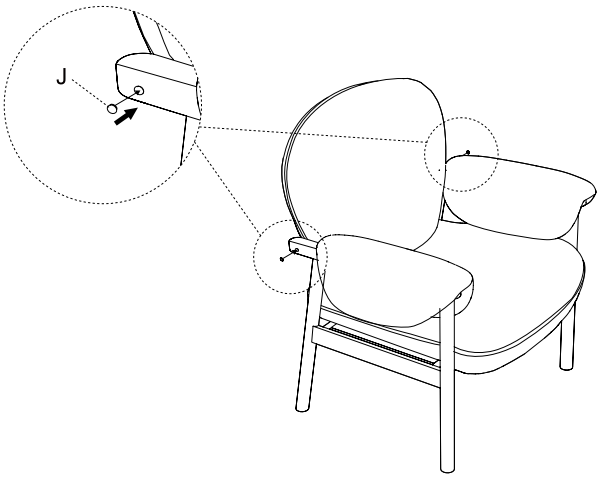

Step 12

