NOTICE DE MONTAGE
CANAPÉ BERLIN

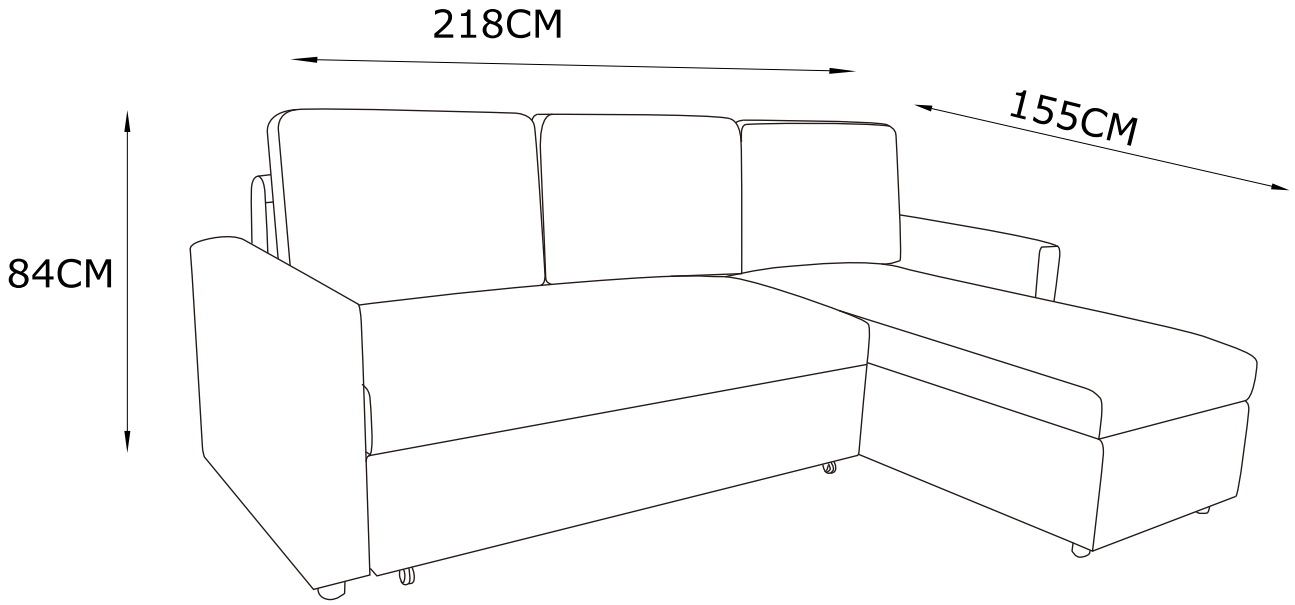

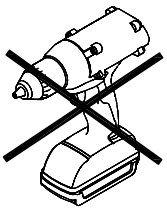

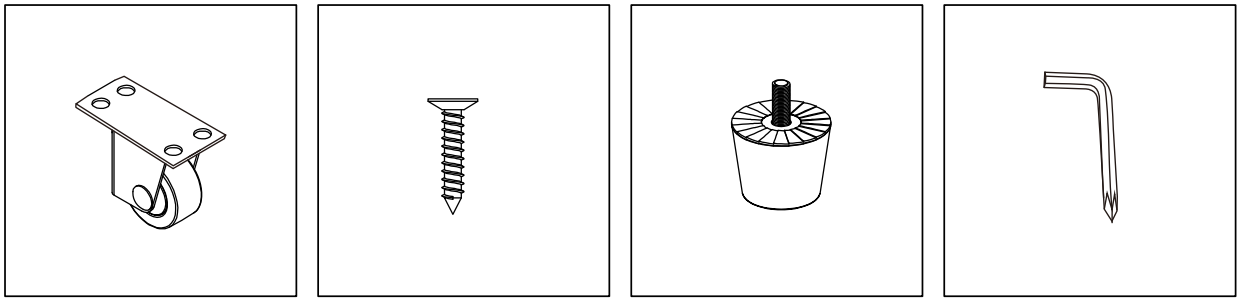

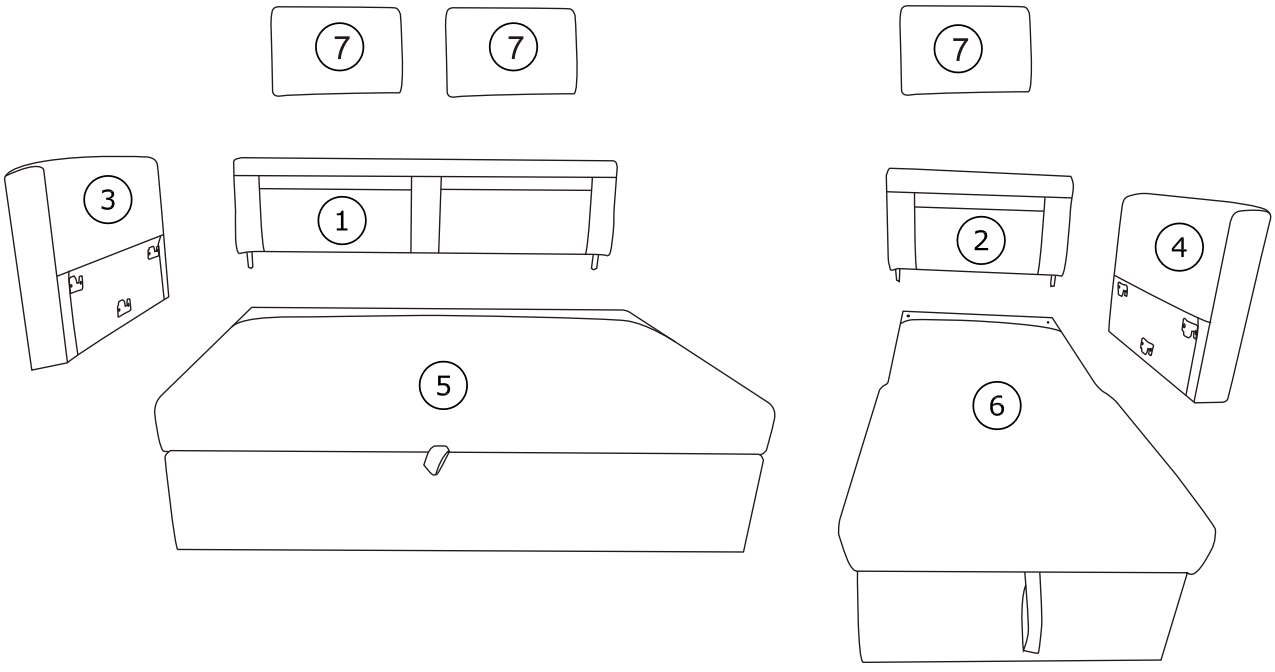
7
7
7
3
1
2
4
5
6

Box 1/2:

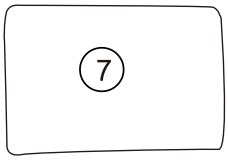

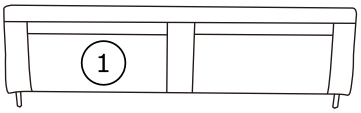

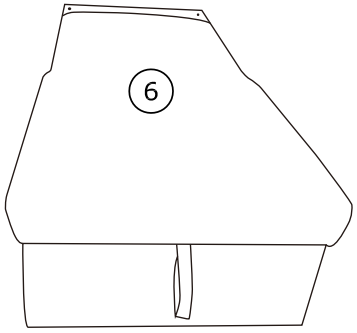

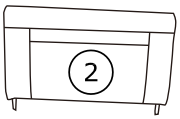

Box 2/2:

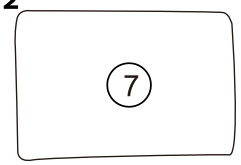

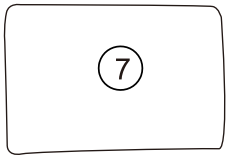

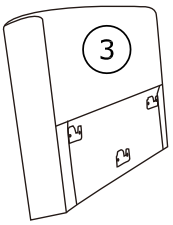

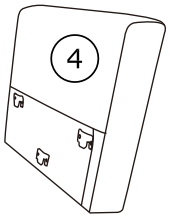

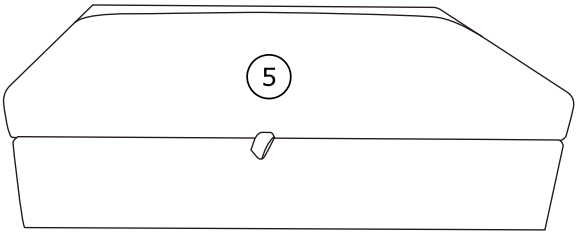

1

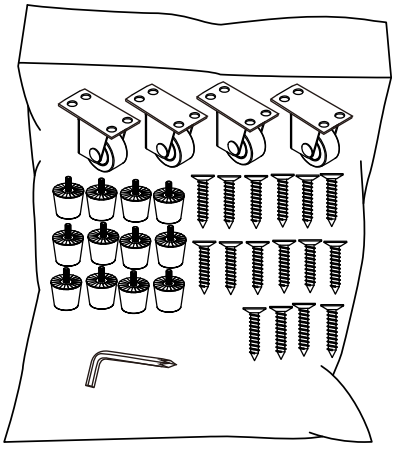

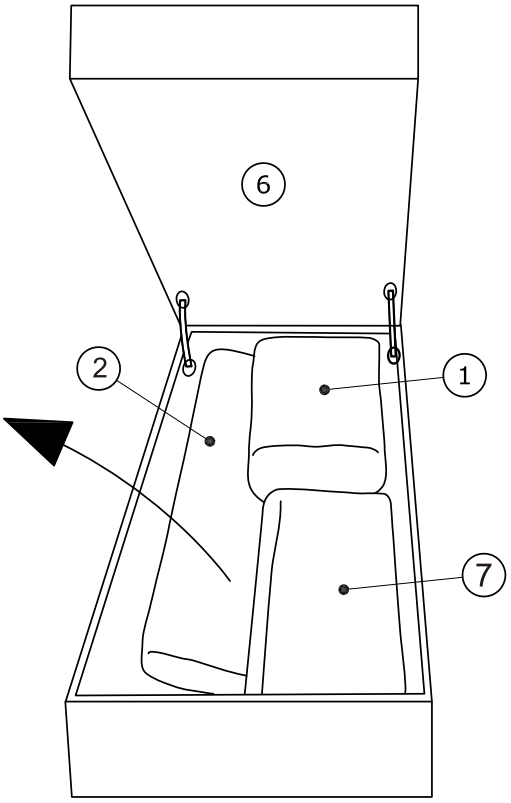

2

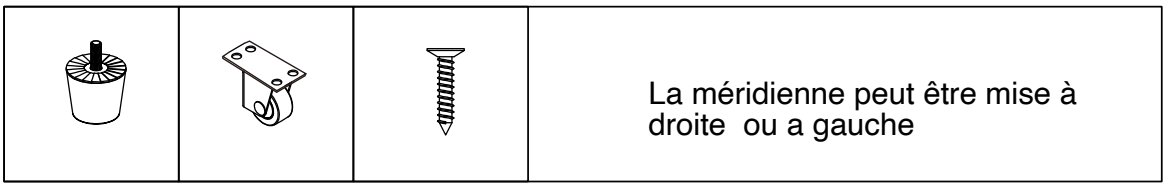
La méridienne peut être mise à droite ou a gauche

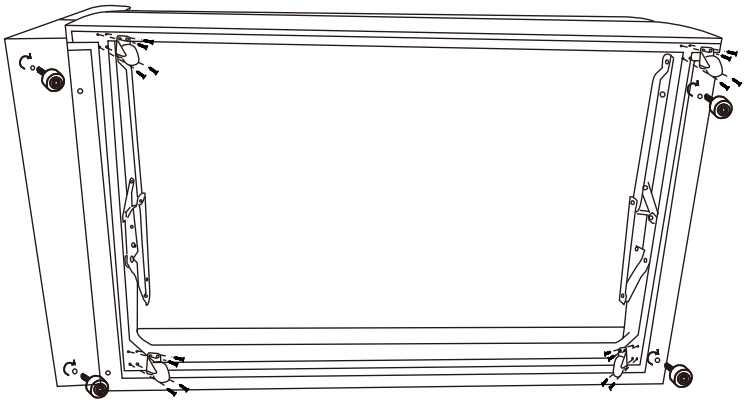

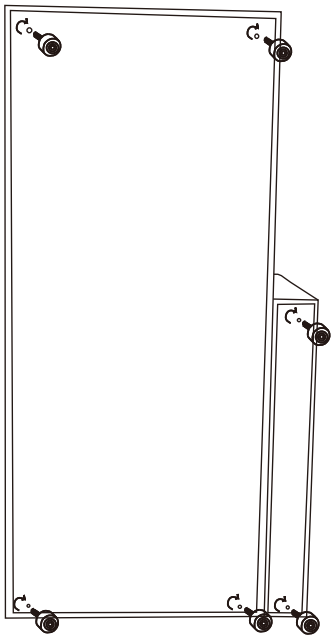

3

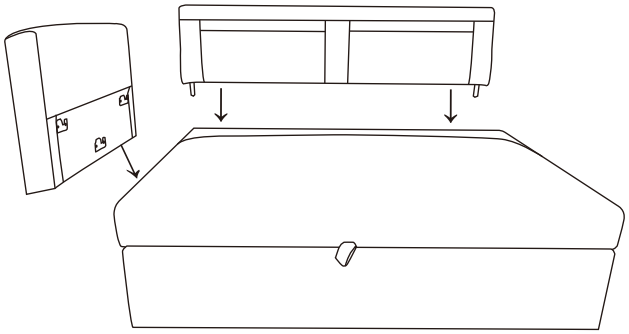

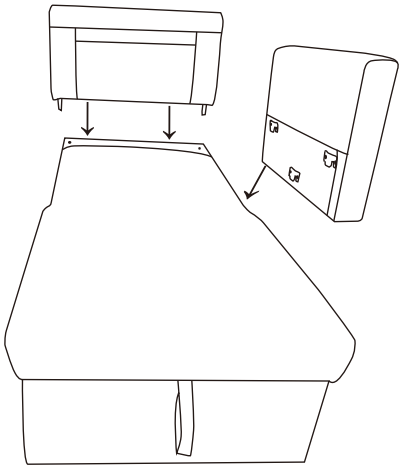

4





La méridienne peut être mise à droite ou à gauche

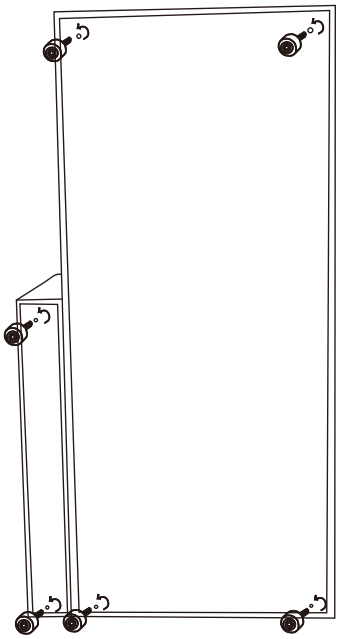
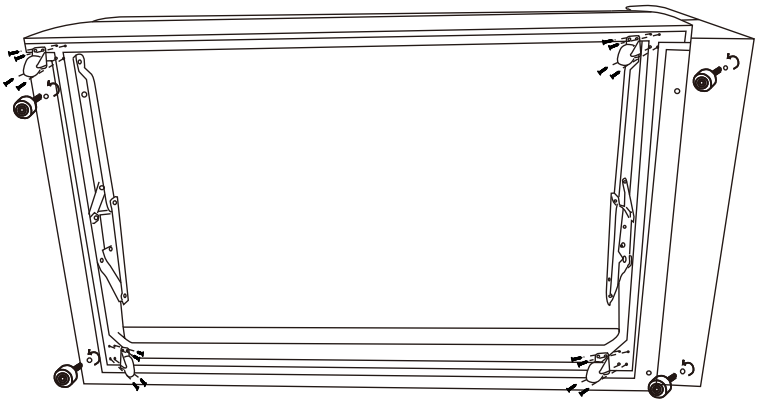

5

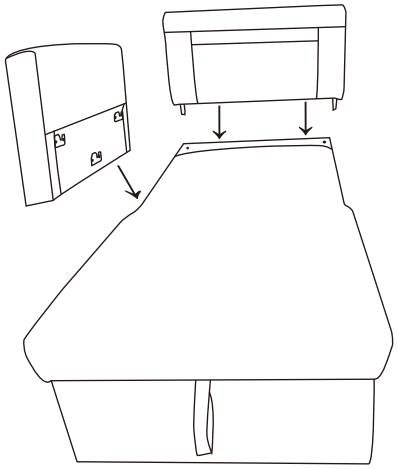
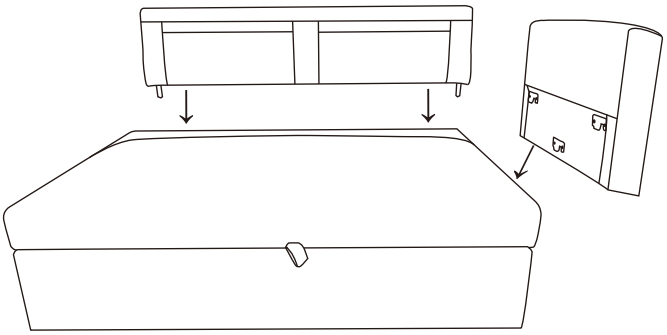

6

Méridienne à droite

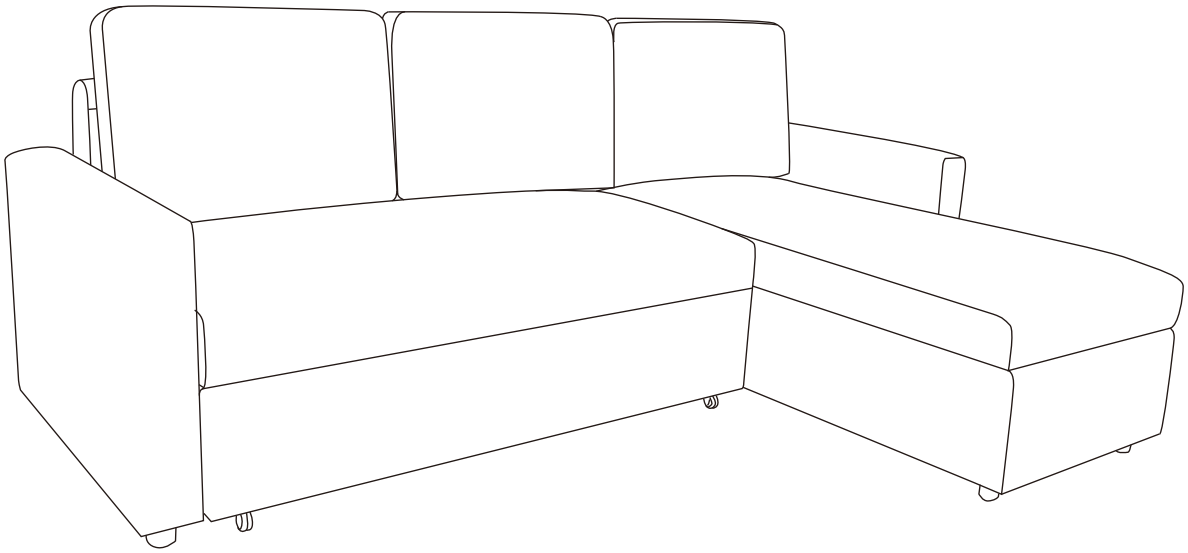

Méridienne à gauche

