

A qté 4



B qté 4

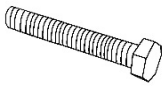

C qté 4



20min



x2

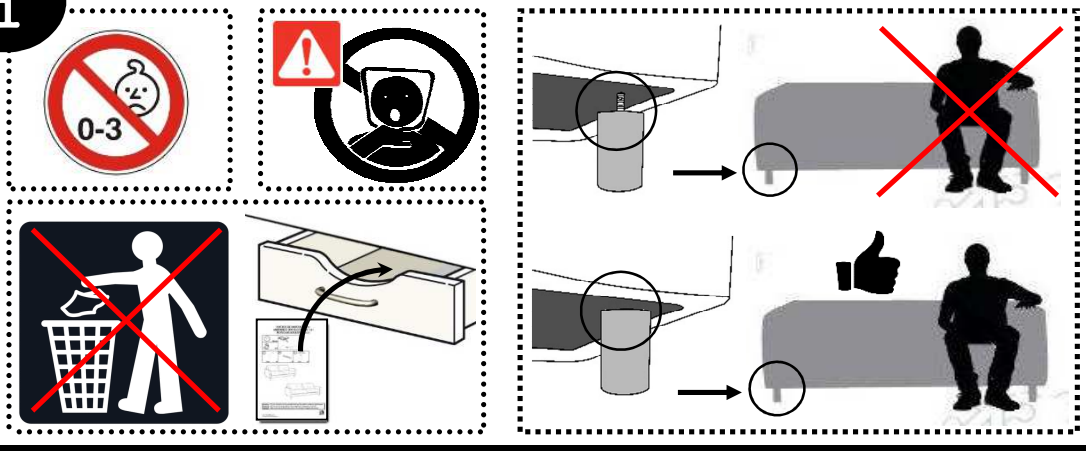

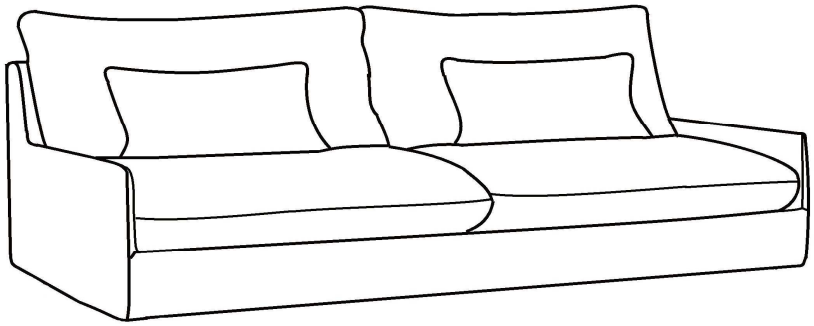

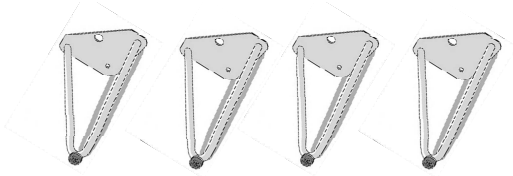

ref notice : **NOTMAPLEC4M**

1

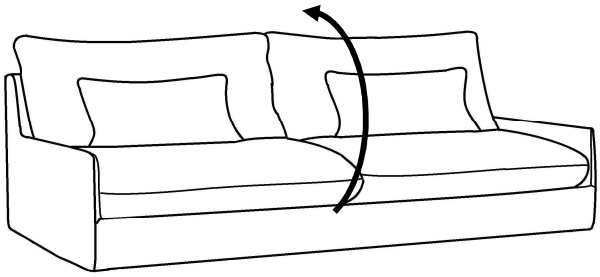

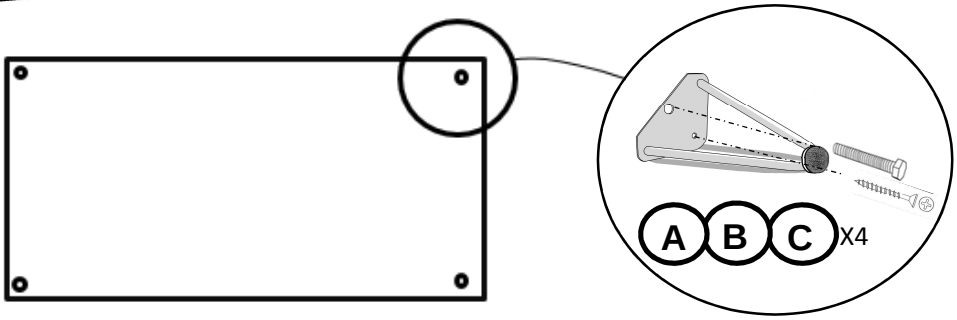

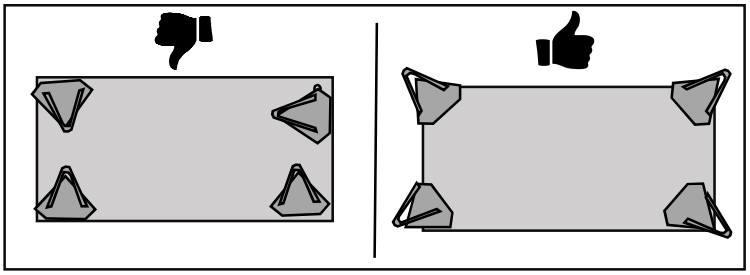

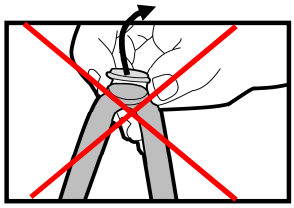

2

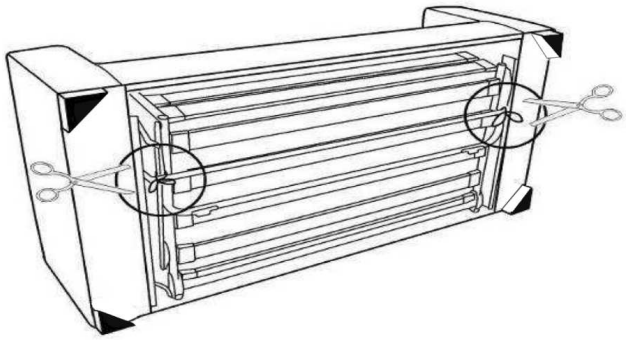

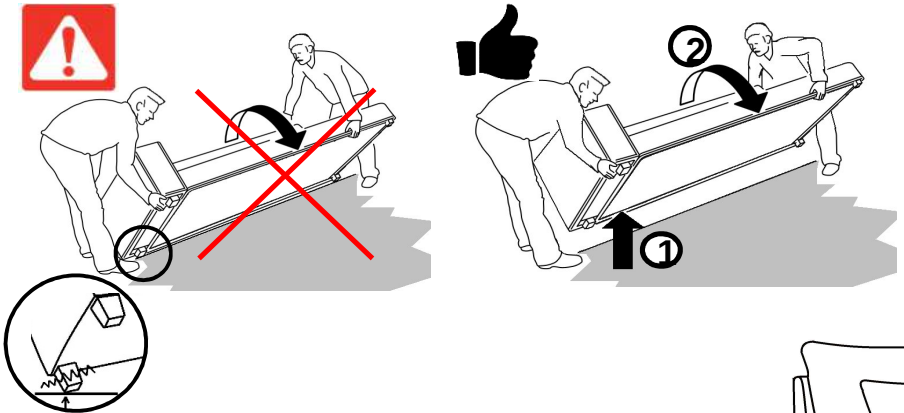

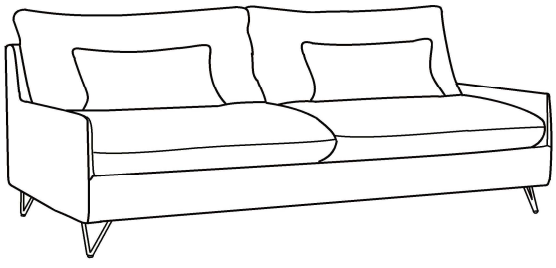

ref notice : **NOTMAPLEC4M**

3

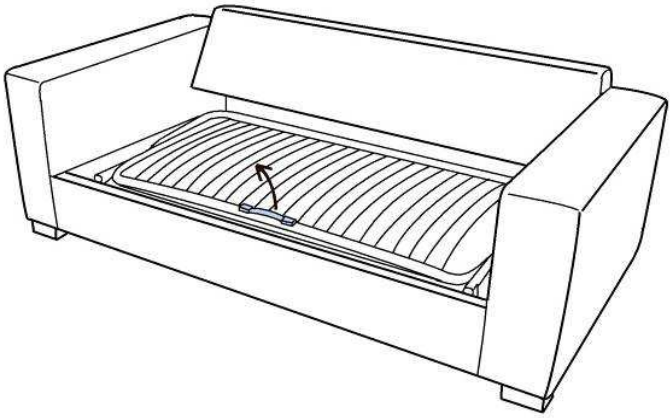

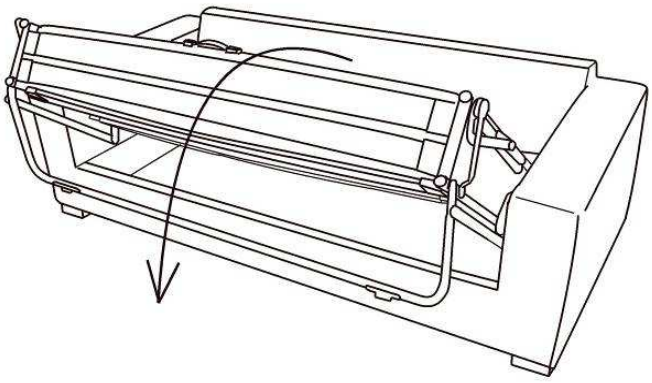

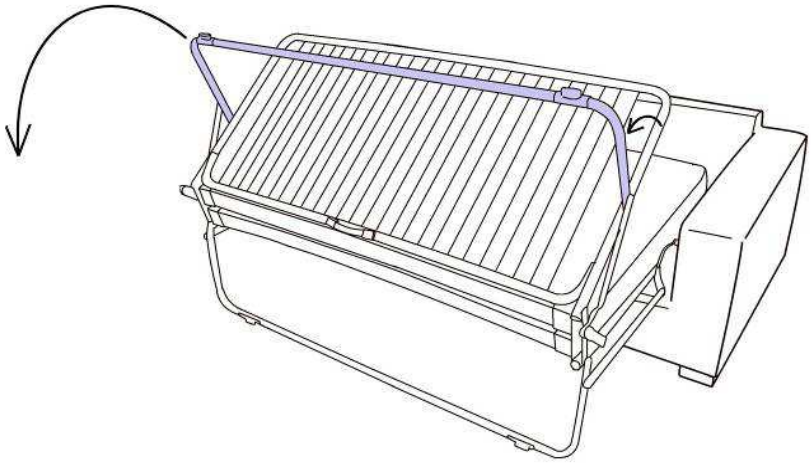

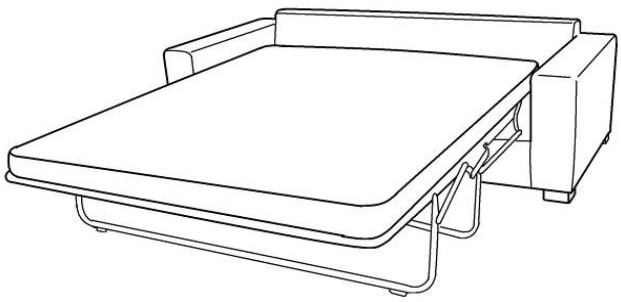

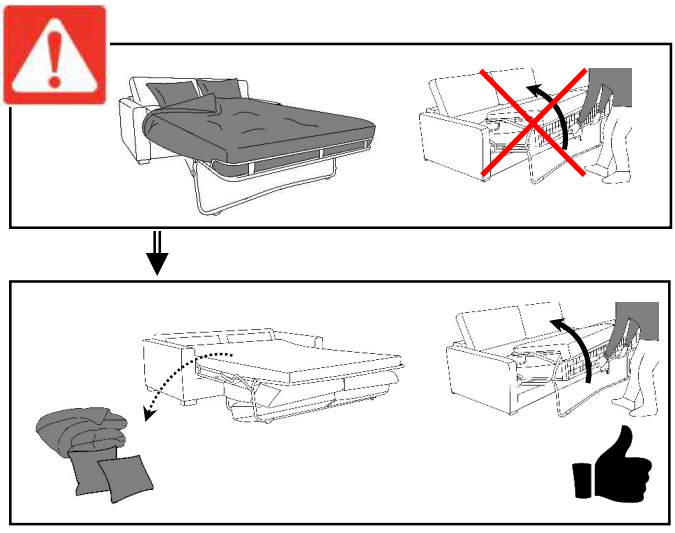

ref notice : **NOTMAPLEC4M**