Pier import

# NOTICE DE MONTAGE
# 30045032 - TABLE D'APPOINT LANDAISE

| A | B | C | H1 | H2 |
|---|---|---|---|---|
|  | 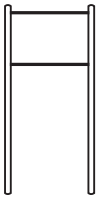 |  |  |  |
| 1PC | 2PCS | 1PC | 8PCS | 1PC |

1

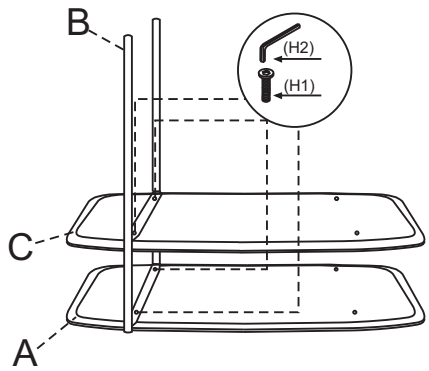


2

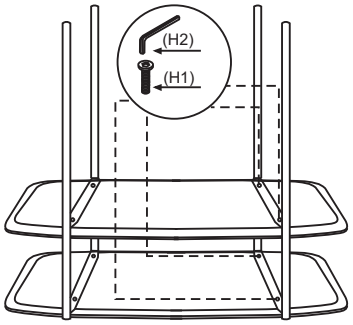


3

