Plan épais 120 cm

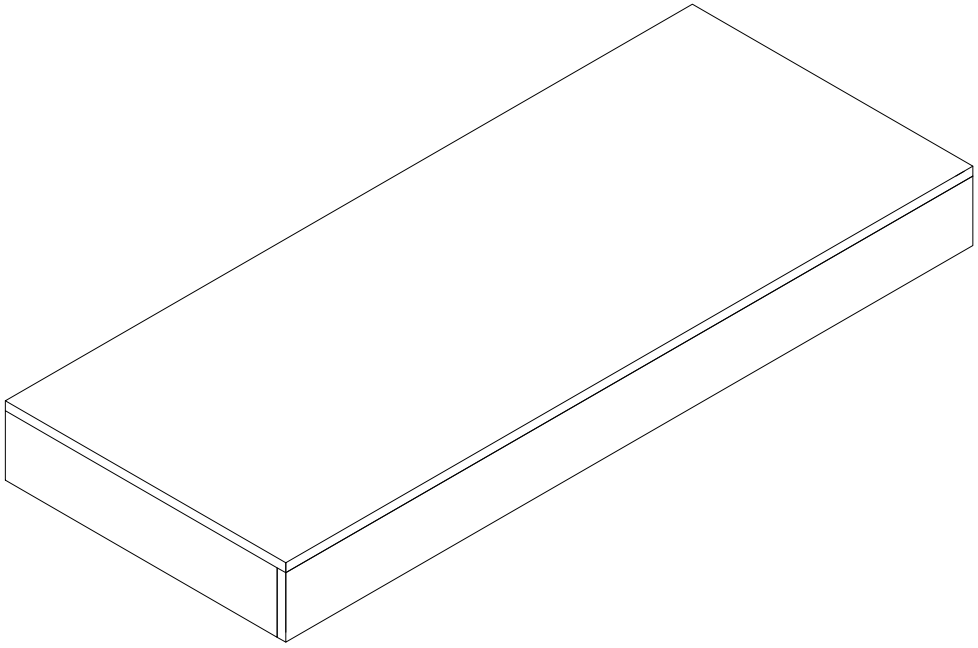

homesight

MTC 1238
Version 2020-1

Pièce n °	Quantité	Désignation
1	1	Plateau
2	1	Plinthe avant
3	1	Plinthe gauche
4	1	Plinthe droite

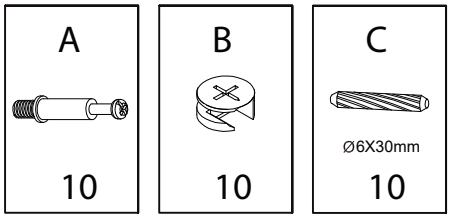

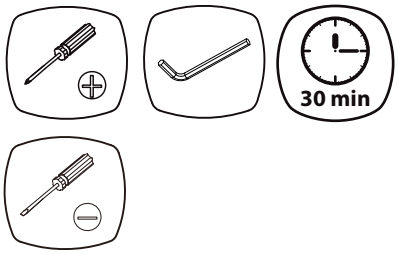

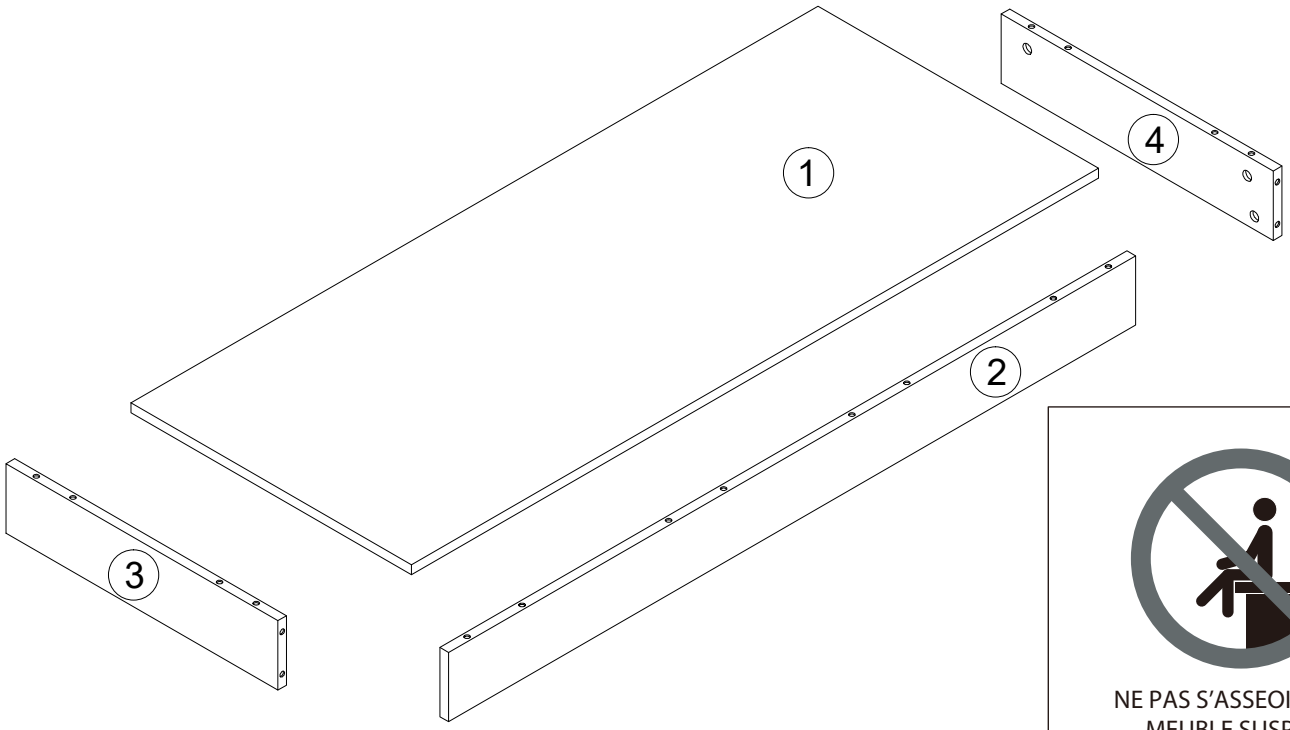

NE PAS S'ASSEOIR SUR LE MEUBLE SUSPENDU

UTILISEZ LES VIS ET LES CHEVILLES ADAPTÉES A VOS MURS

Attention !
Ce meuble doit être fixé au mur.
Utilisez des vis adaptées au matériau de votre mur (non incluses).
En cas de doute, demandez conseil à un vendeur.



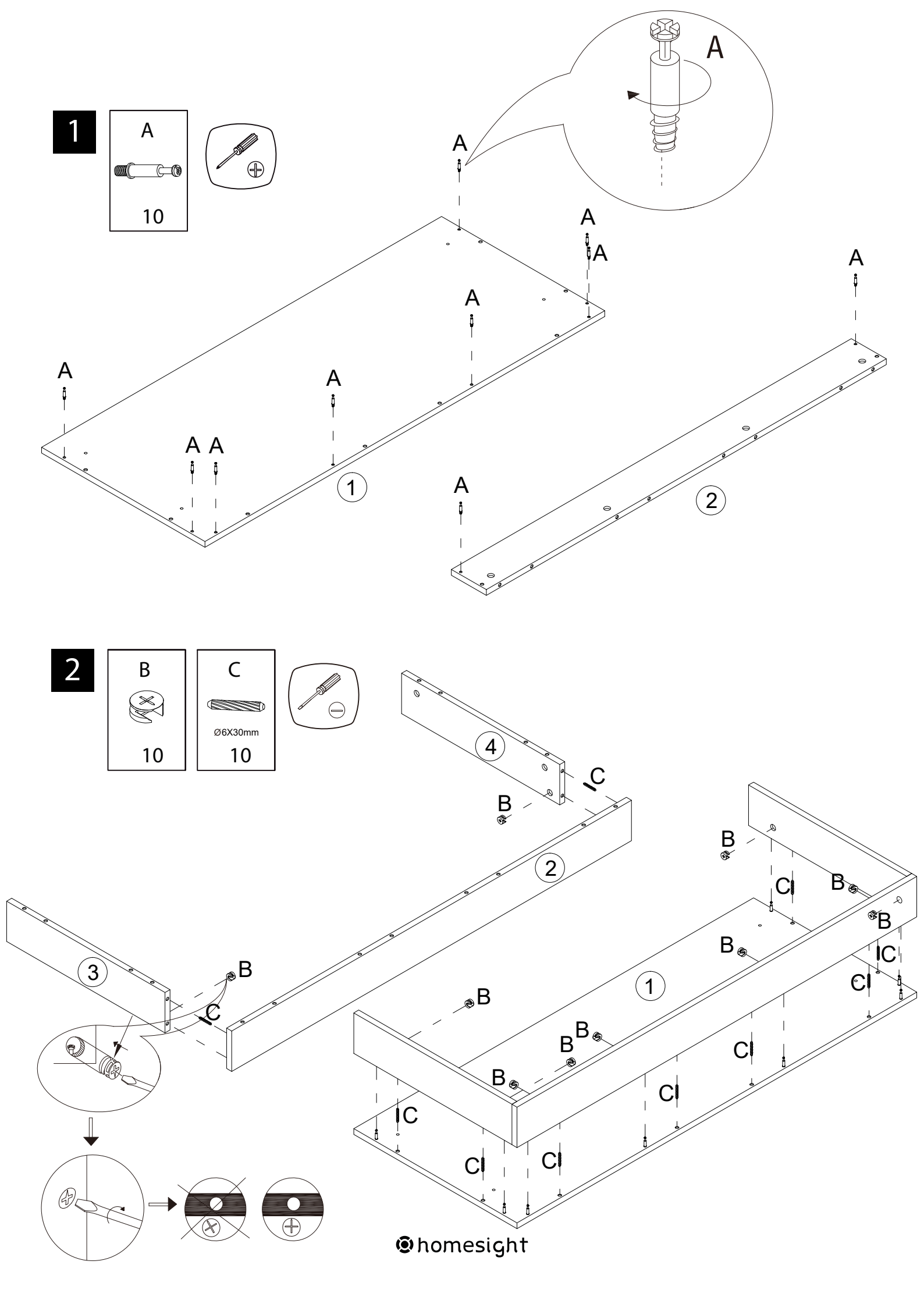
1
A
10
A
A
A
A
A
A
A
A
A
A
1
2
2
B
10
C
Ø6X30mm
10
4
C
B
2
B
C
B
B
C
C
1
B
B
B
B
C
C
C
C
C
3
B
C

homesight

3

Equerres vendues séparément

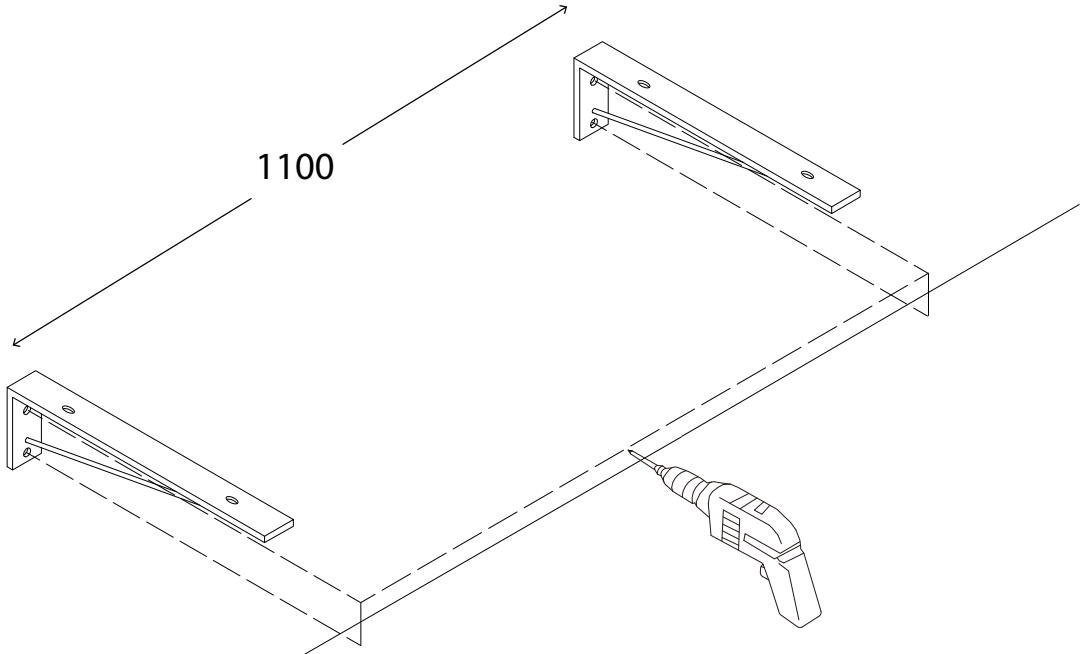

4

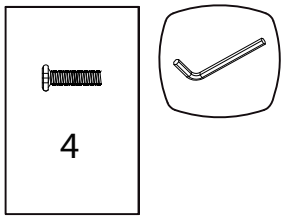

Visserie fournie avec les équerres

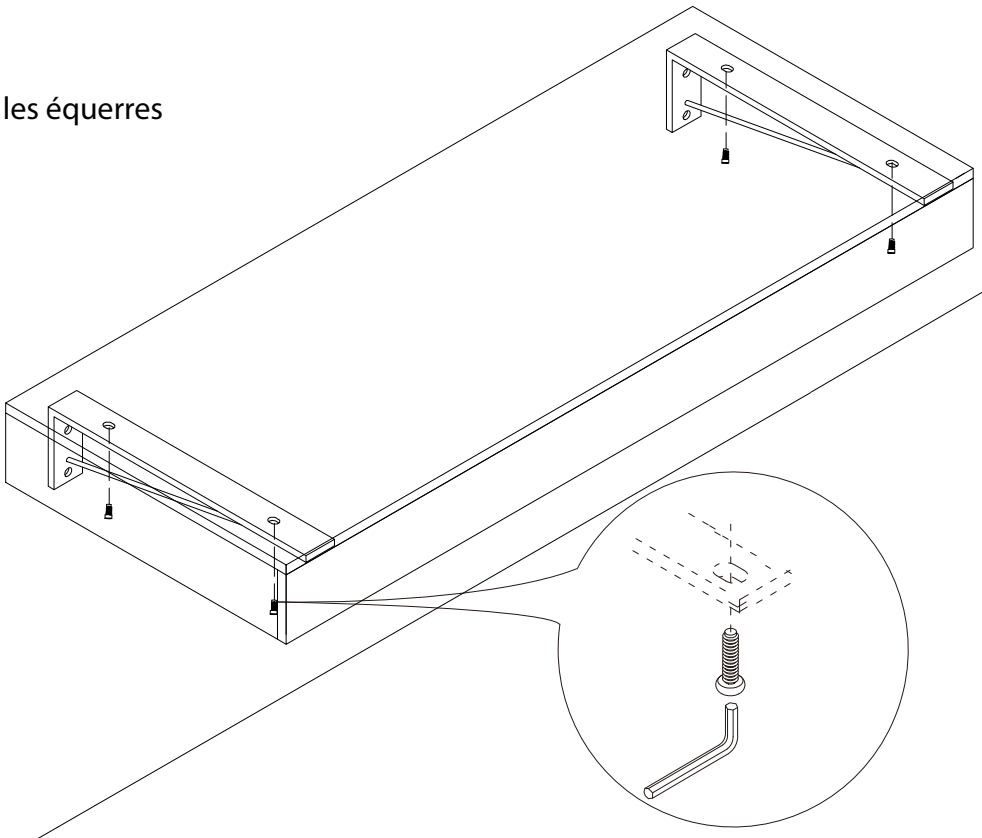

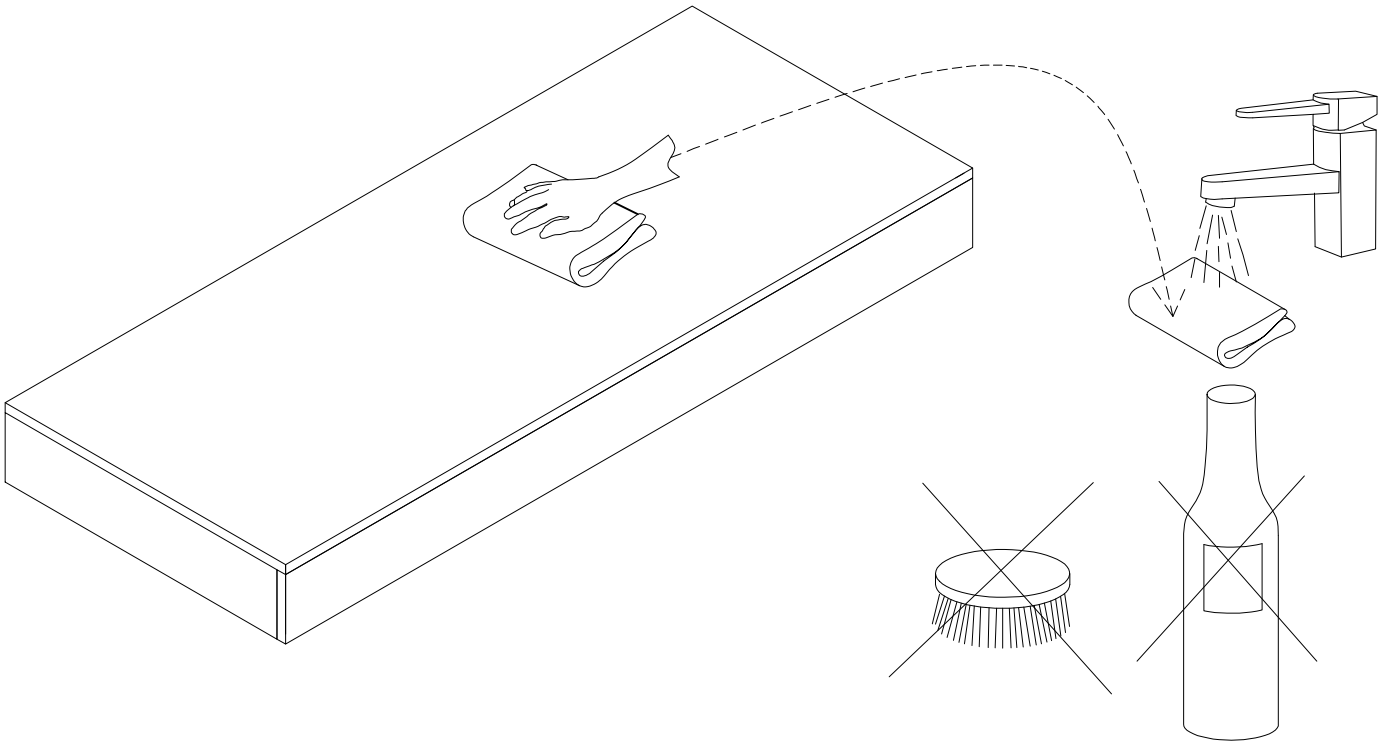

homesight