NOTICE DE MONTAGE
TABOURET DE BAR AMSTERDAM

1

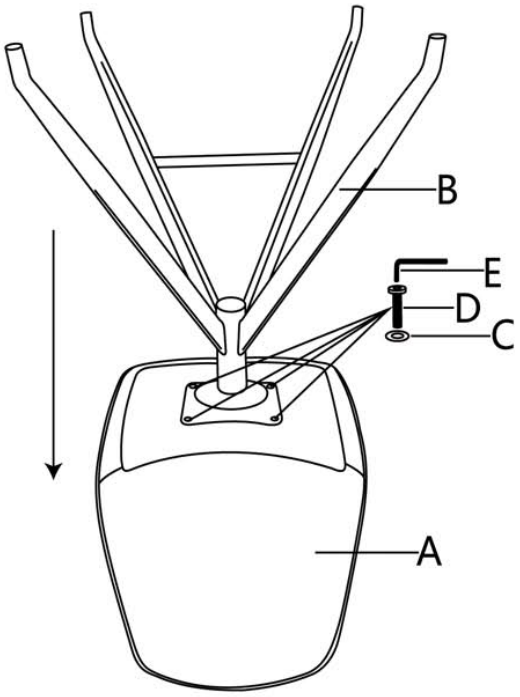

2

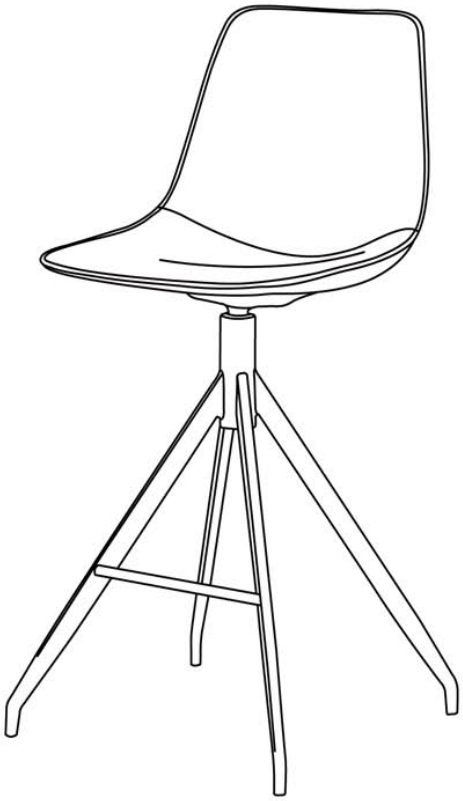

A×1	B×1	C×4	D×4	E×1
		