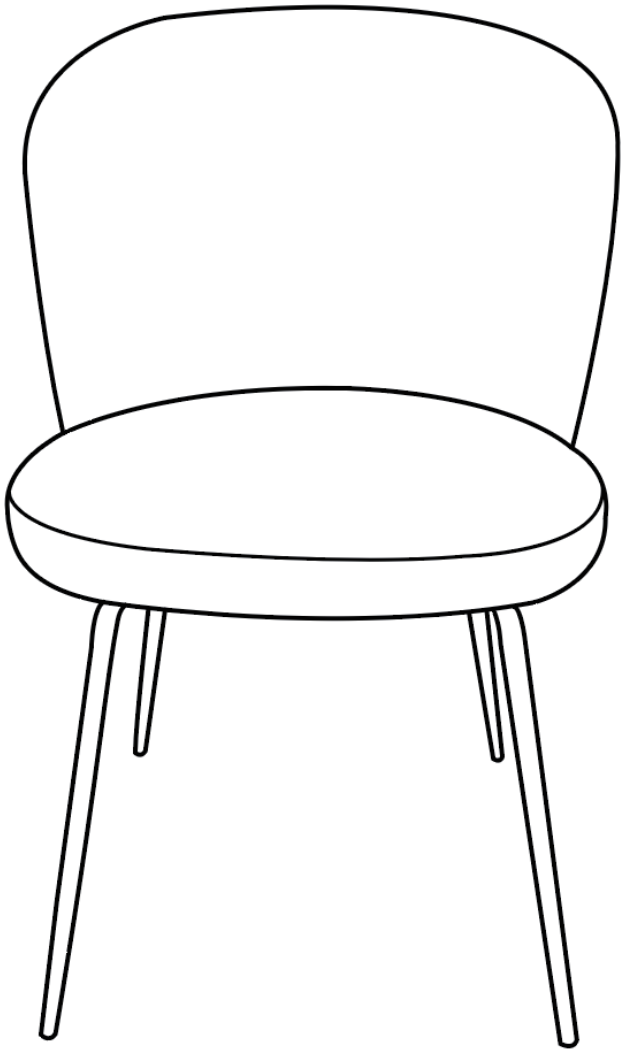

RITA
W 54 × D 60.5 × H 81 cm

REF: SIRITA2TXS1
PO: DG23-ID0655

MAX 150KGS | X 1 | x 1 | 20 MIN | M² 2 M²

IMPORTANT / IMPORTANT / WICHTIG / IMPORTANTE / IMPORTANTE / BELANGRIJK / IMPORTANTE

- FRANÇAIS : Notice à conserver pour utilisation ultérieure ou demande de SAV. Assurez-vous d'avoir reçu toutes les pièces avant de commencer le montage de vos meubles. Ne jetez aucun emballage avant d'avoir vérifié que vous disposez de toutes les pièces et de l'ensemble des accessoires. Assemblez votre produit en respectant l'ordre défini par la notice et si possible dans la pièce de destination.

- ENGLISH : Keep these instructions for future use or to request after-sales service. Please note Make sure you have received all the parts before starting to assemble your furniture. Do not throw away any packaging until you have checked that you have all the parts and accessories. Assemble your product in the order shown in the instructions, and if possible in the room you are using it in.

- DEUTSCH : Bewahren Sie die Anleitung für den späteren Gebrauch oder die Beantragung eines Kundendienstes auf. Wichtiger Hinweis: Vergewissern Sie sich, dass Sie alle Teile erhalten haben, bevor Sie mit dem Aufbau Ihrer Möbel beginnen. Werfen Sie keine Verpackungen weg, bevor Sie sich vergewissert haben, dass Sie alle Teile und das gesamte Zubehör erhalten haben. Bauen Sie Ihr Produkt in der in der Anleitung vorgegebenen Reihenfolge und wenn möglich im Zielraum zusammen.

- ESPAÑOL : Conserve estas instrucciones para utilizarlas en el futuro o para solicitar el servicio posventa. Atención Asegúrese de haber recibido todas las piezas antes de empezar a montar su mueble. No tire ningún embalaje hasta que haya comprobado que tiene todas las piezas y accesorios. Monte su producto según el orden definido en las instrucciones y, si es posible, en la habitación en la que se va a instalar.

- ITALIANO : Conservare queste istruzioni per un uso futuro o per richiedere l'assistenza post-vendita. Si prega di notare Assicurarsi di aver ricevuto tutti i pezzi prima di iniziare a montare i mobili. Non gettare via l'imballaggio prima di aver verificato di aver ricevuto tutti i pezzi e gli accessori. Assemblare il prodotto secondo l'ordine definito nelle istruzioni e, se possibile, nella stanza in cui deve essere installato.

- NEDERLANDS : Bewaar deze instructies voor toekomstig gebruik of om service na verkoop aan te vragen. Let op Zorg ervoor dat je alle onderdelen hebt ontvangen voordat je begint met het monteren van je meubel. Gooi de verpakking pas weg als je hebt gecontroleerd of je alle onderdelen en accessoires hebt. Zet je product in elkaar volgens de volgorde in de instructies en indien mogelijk in de kamer waar het geïnstalleerd moet worden.

- PORTUGUÊS : Guarde estas instruções para utilização futura ou para solicitar um serviço pós-venda. Nota Certifique-se de que recebeu todas as peças antes de iniciar a montagem do seu móvel. Não deite fora as embalagens antes de se certificar de que dispõe de todas as peças e acessórios. Monte o seu produto de acordo com a ordem definida nas instruções e, se possível, na divisão onde vai ser instalado

serviceclient@maison-sorelh.com



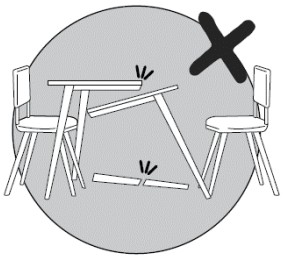
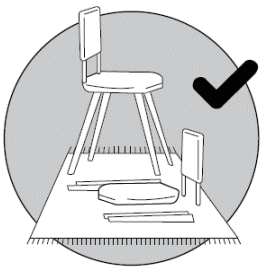
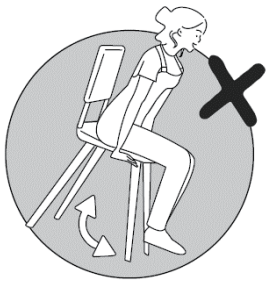

1		2		3		4	
×4	M6×30mm	×2	M8×16mm	×4	6×16×1.5mm	×1	5mm

TOUS LES OUTILS SONT FOURNIS DANS LE CARTON / ALL TOOLS ARE SUPPLIED IN THE CARTON / ALLE WERKZEUGE WERDEN IM KARTON GELIEFERT / TODAS LAS HERRAMIENTAS SE SUMINISTRAN EN LA CAJA / TUTTI GLI STRUMENTI SONO FORNITI NELLA SCATOLA / ALLE GEREEDSCHAPPEN WORDEN IN DE DOOS GELEVERD / TODAS AS FERRAMENTAS SÃO FORNECIDAS NA CAIXA

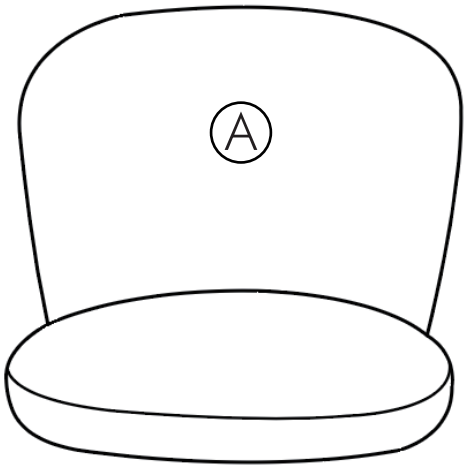

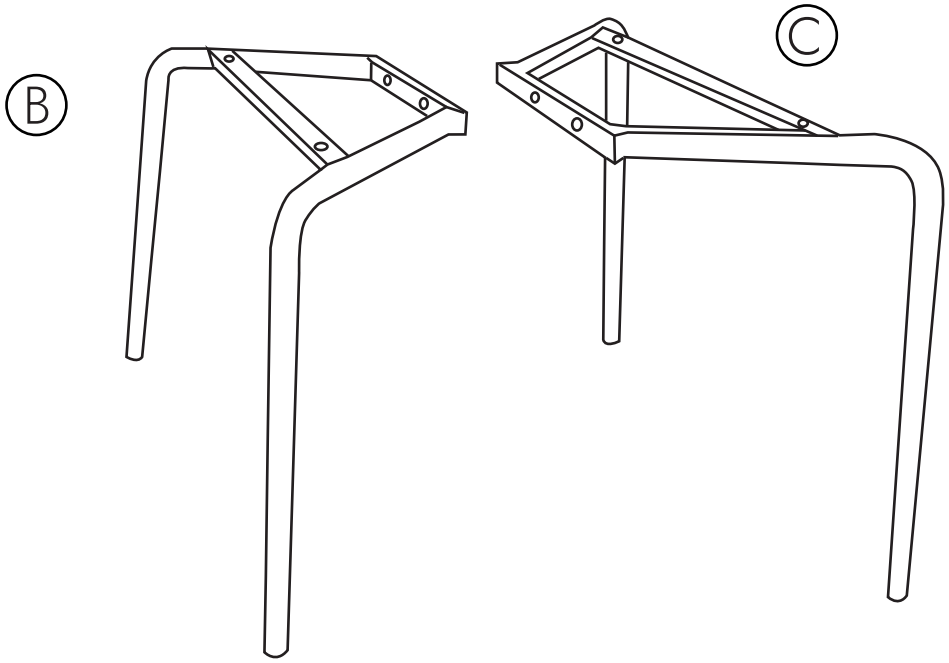

A		
×1	540×600mm	

B	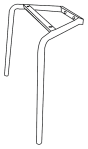	
×1	19-13×1.2mm	

C	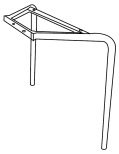	
×1	19-13×1.2mm	

1

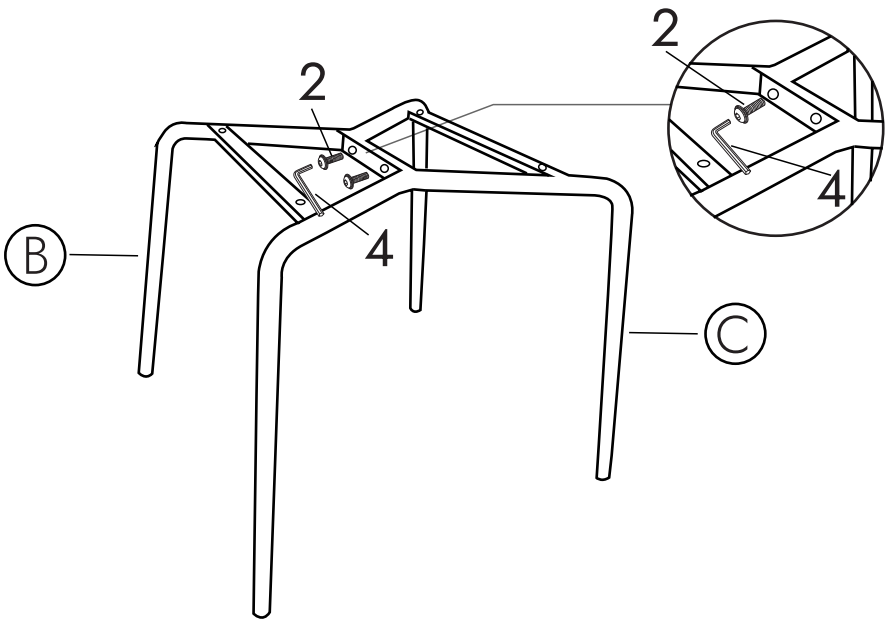

2	
×2	M8×16mm

4	
×1	5mm

2

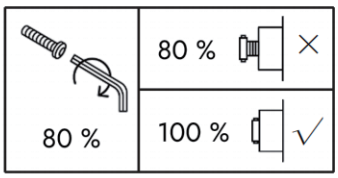

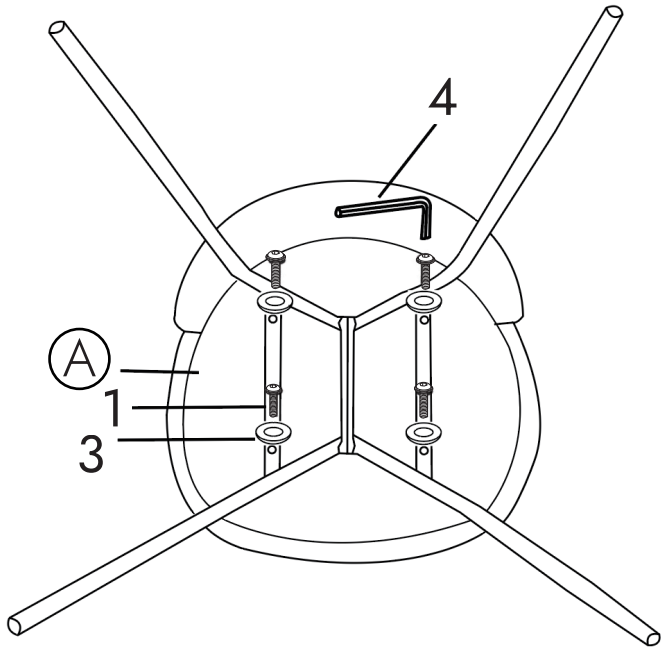

1	
×4	M6×30mm

3	
×4	6×16×1.5mm

4	
×1	5mm

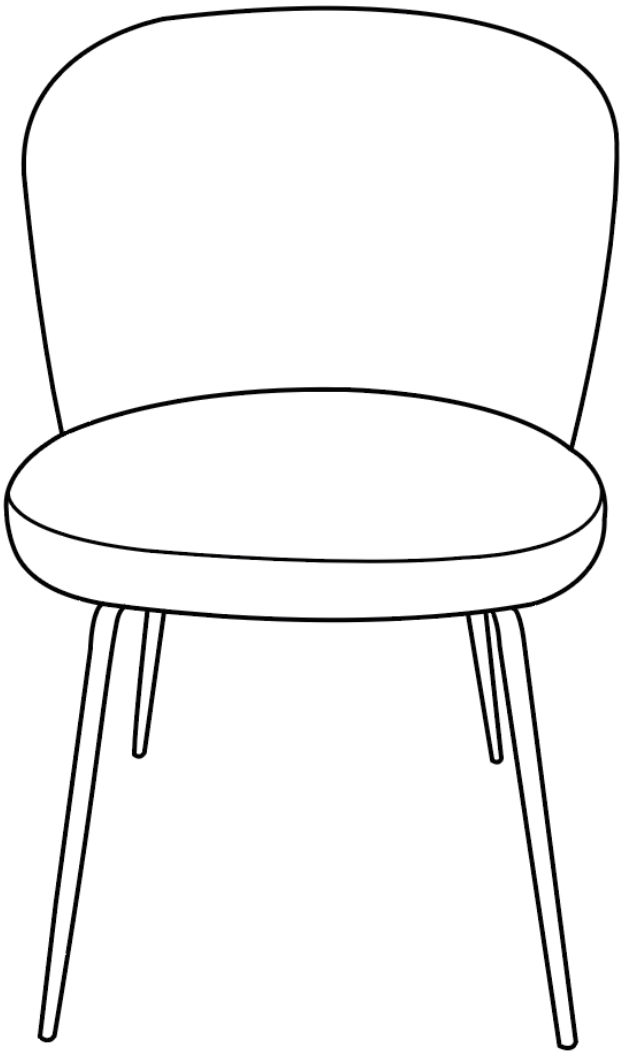

EMERCIEMENTS / ACKNOWLEDGEMENTS / DANKSAGUNG / AGRADECIMIENTOS / RINGRAZIAMENTI / DANKBETUIGING / AGRADECIMENTOS

- FRANÇAIS : SORELH vous remercie pour votre achat et espère que ce produit répondra à vos attentes.
- ENGLISH : SORELH thanks you for your purchase and hopes that this product will meet your expectations.
- DEUTSCH : SORELH dankt ihnen für ihren kauf und hofft, dass dieses produkt ihre erwartungen erfüllt.
- ESPAÑOL : SORELH le agradece su compra y espera que este producto responda a sus expectativas.
- ITALIANO : SORELH vi ringrazia per l'acquisto e spera che questo prodotto soddisfi le vostre aspettative.
- NEDERLANDS : SORELH dankt u voor uw aankoop en hoopt dat dit product aan uw verwachtingen voldoet.
- PORTUGUÊS : SORELH agradece a sua compra e espera que este produto corresponda às suas expectativas.





ID COM
79/81 Ancienne Route Nationale 7,
69 570 Dardilly ,France