Meuble sous vasque

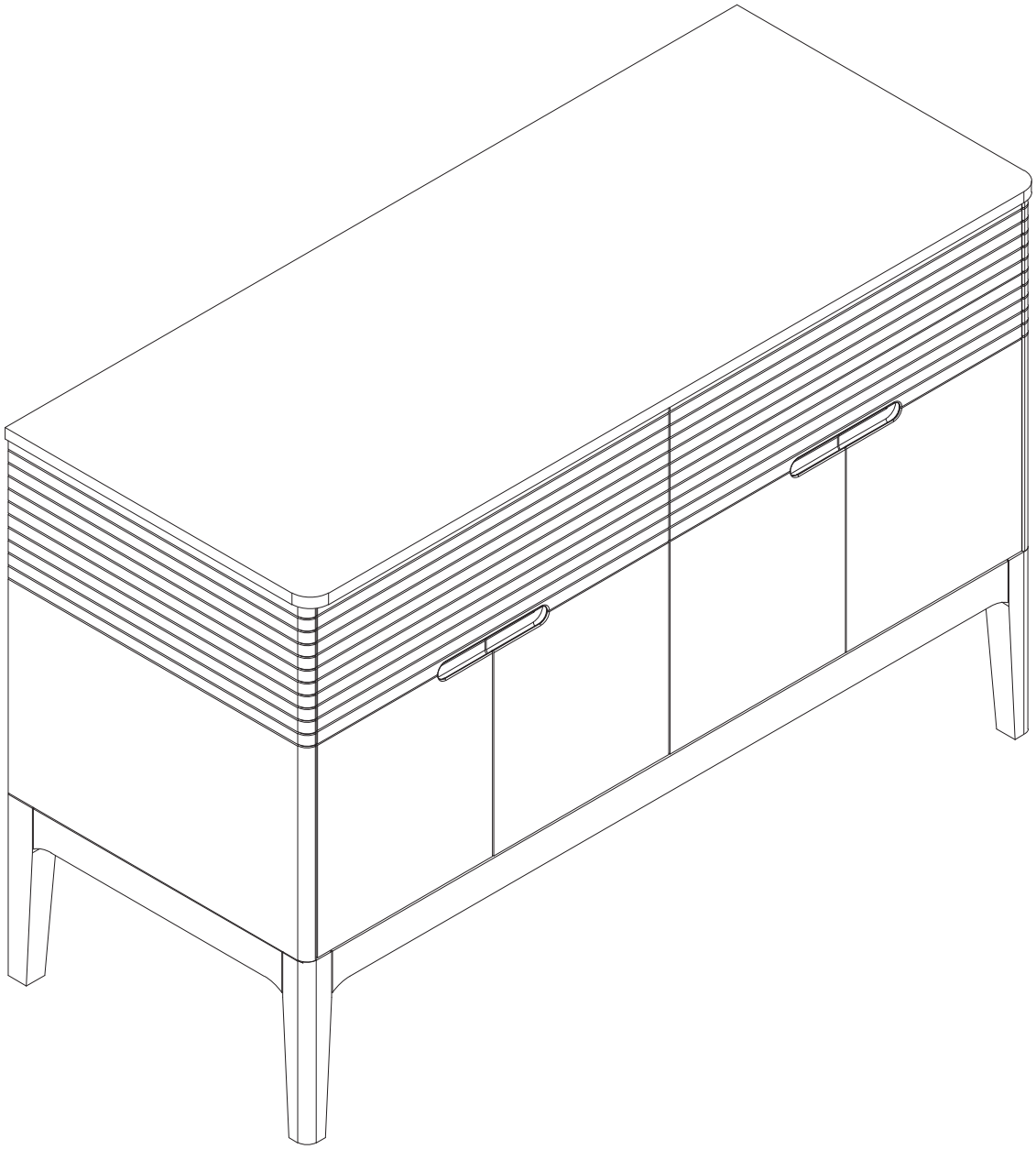

homesight

MTC 2216
Version2024-1

Pièce No.	Quantité	Désignation
1	1	Flanc gauche
2	1	Flanc droit
3	1	Plan
4	1	Dessous
5	1	Séparateur centrale
6	1	Fond
7	1	Traverse arrière haute
8	2	Traverse avant
9	1	Façade arrière basse
10	1	Façade tiroir gauche
11	1	Façade tiroir droit
12	2	Côté gauche tiroir
13	2	Côté droit tiroir
14	4	Vide sanitaire gauche et droit
15	2	Vide sanitaire face
16	2	Arrière tiroir gauche
17	2	Arrière tiroir droit
18	2	Fond tiroir
19	1	Porte gauche
20	1	Porte droite
21	1	Porte gauche
22	1	Porte droite
23	1	Pied avant
24	1	Pied arrière
25	2	Traverse pied gauche et droite

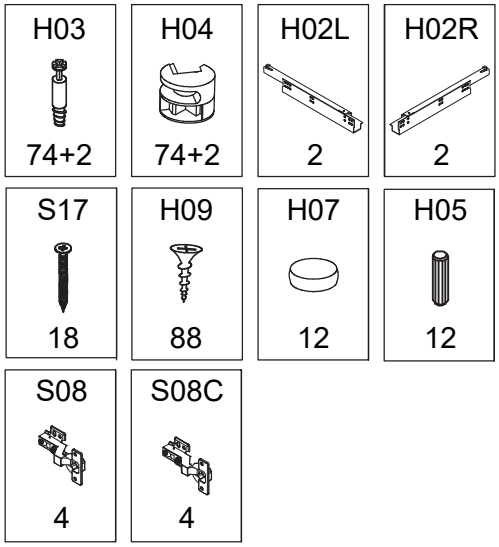

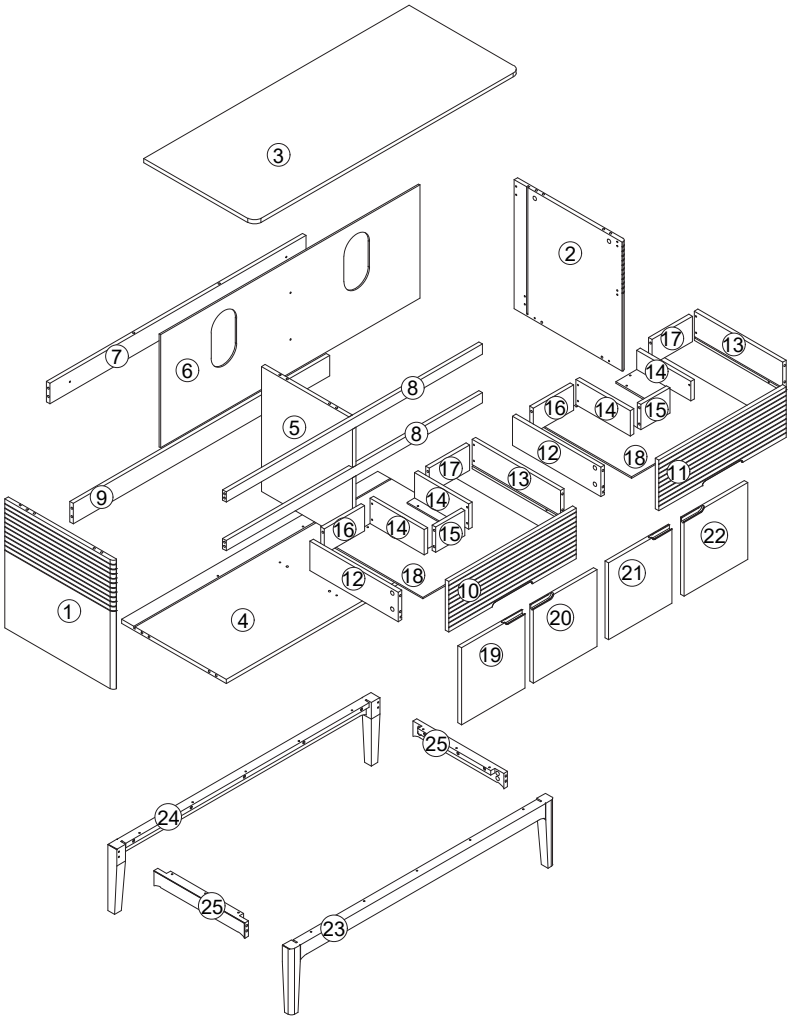

homesight

1

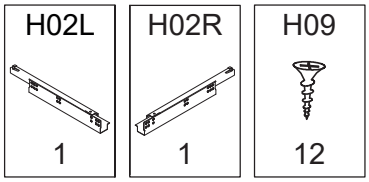
H02L
1
H02R
1
H09
12

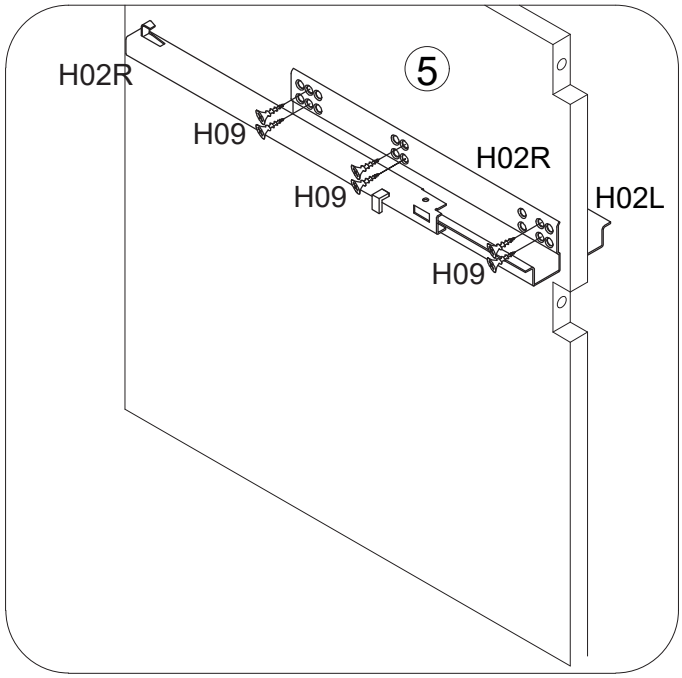
H02R
H09
H09
H02R
H02L
H09
5

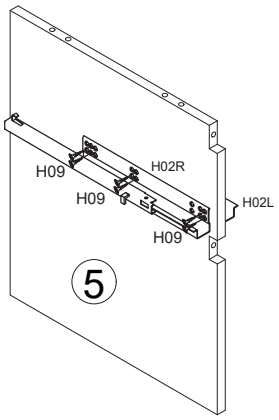
H09
H02R
H09
H02L
H09
5

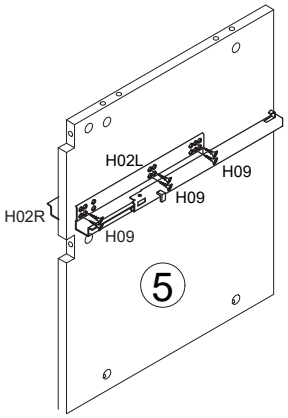
H02L
H09
H09
H02R
H09
5

2

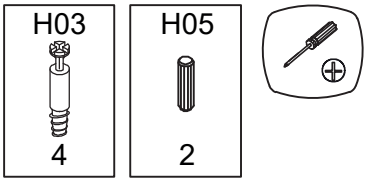
H03
4
H05
2

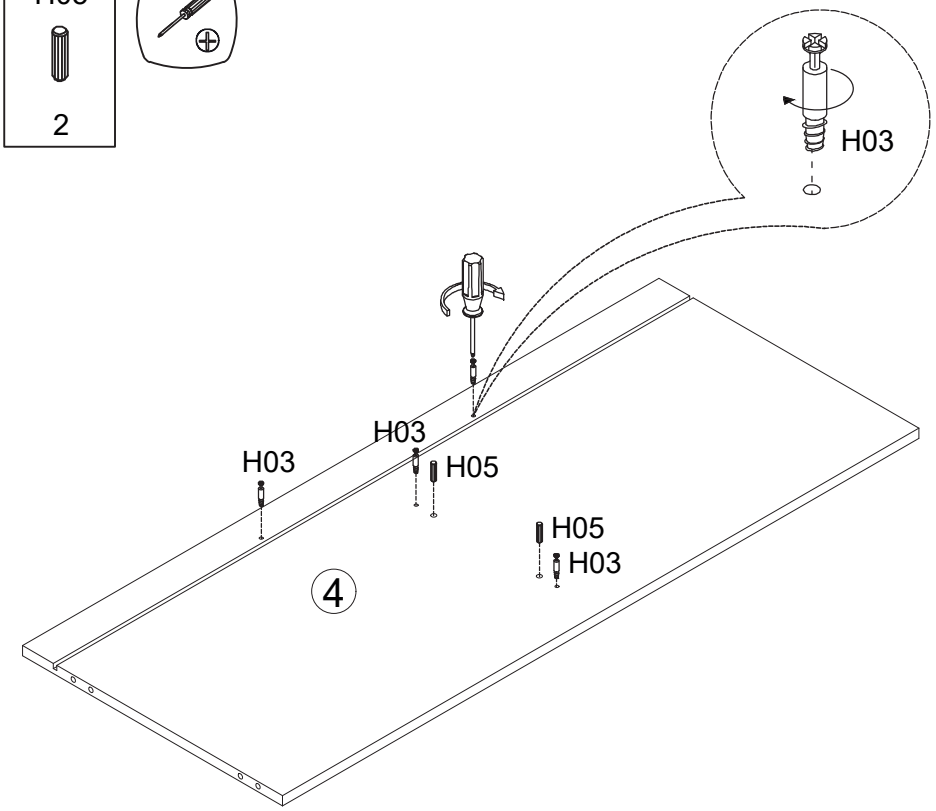
H03
H03
H03
H05
H05
H03
4

3

H04

4

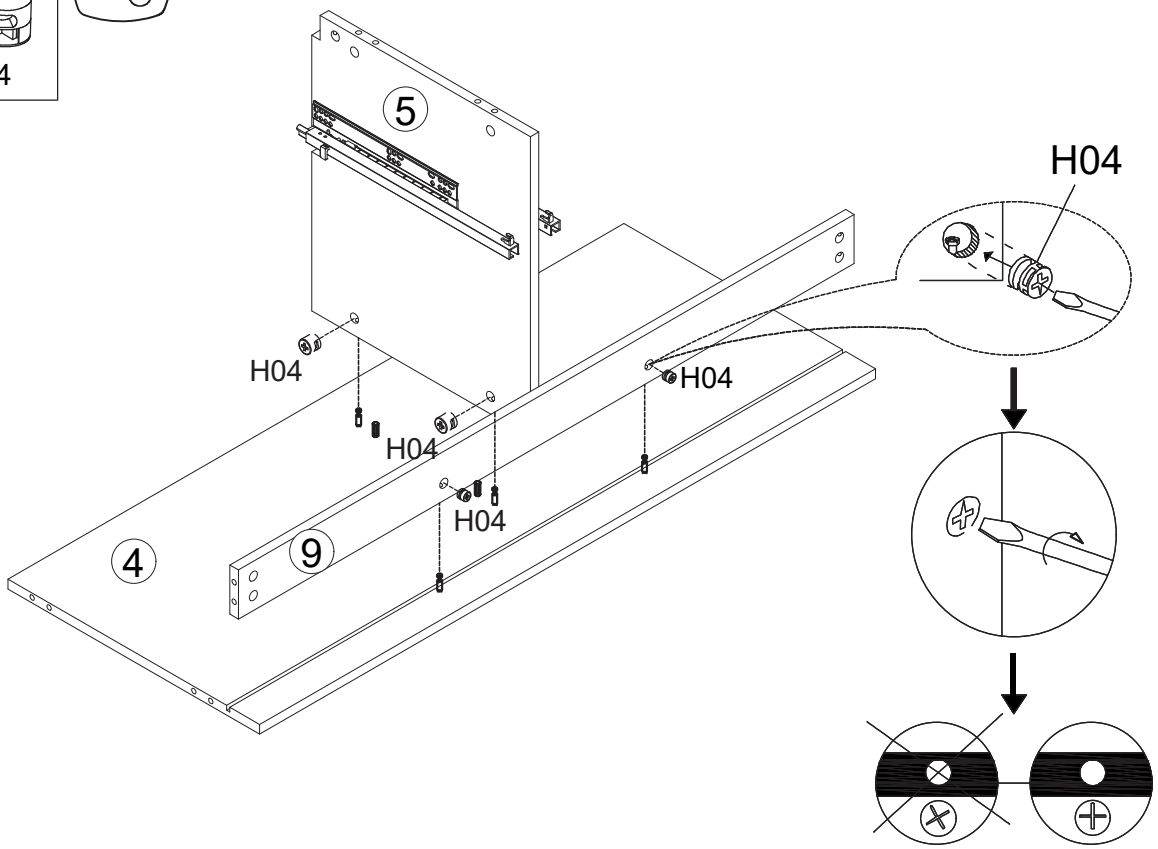

4

H03

2

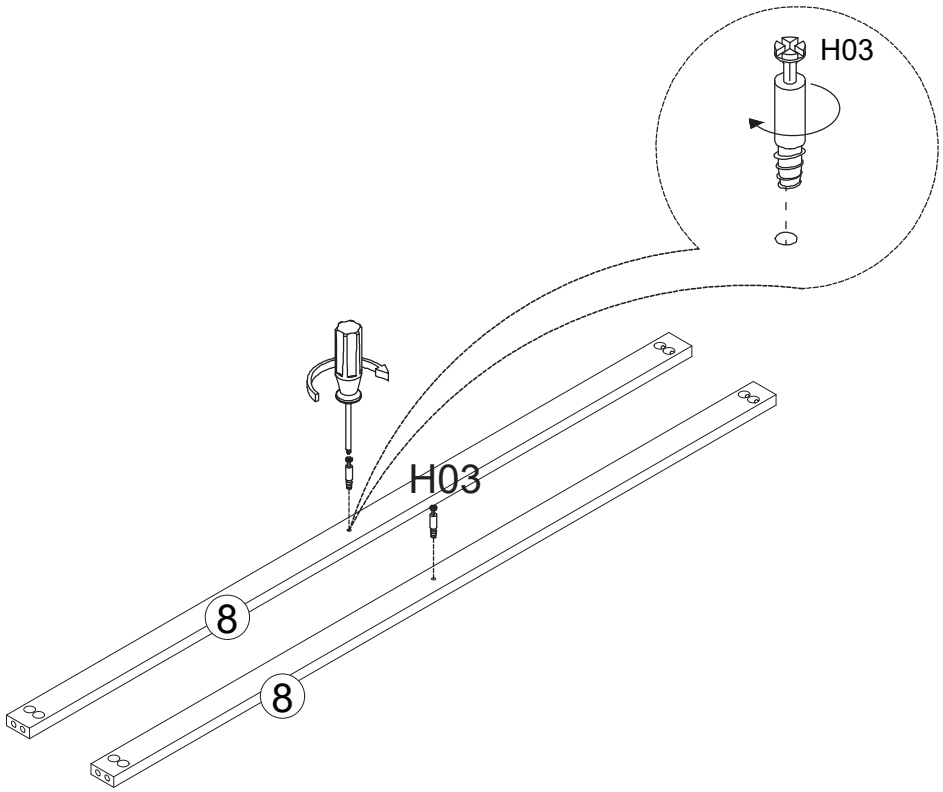

5

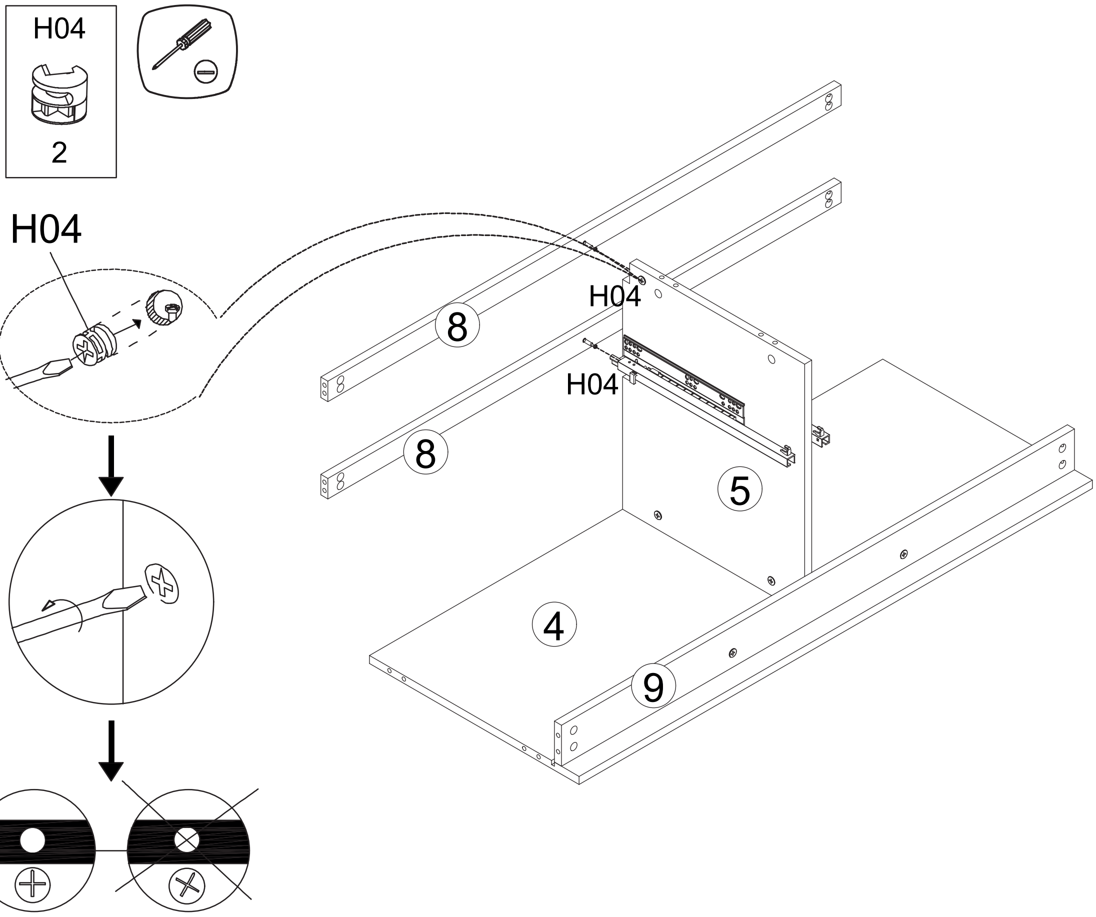
H04
2
H04
H04
H04
8
8
5
4
9

6

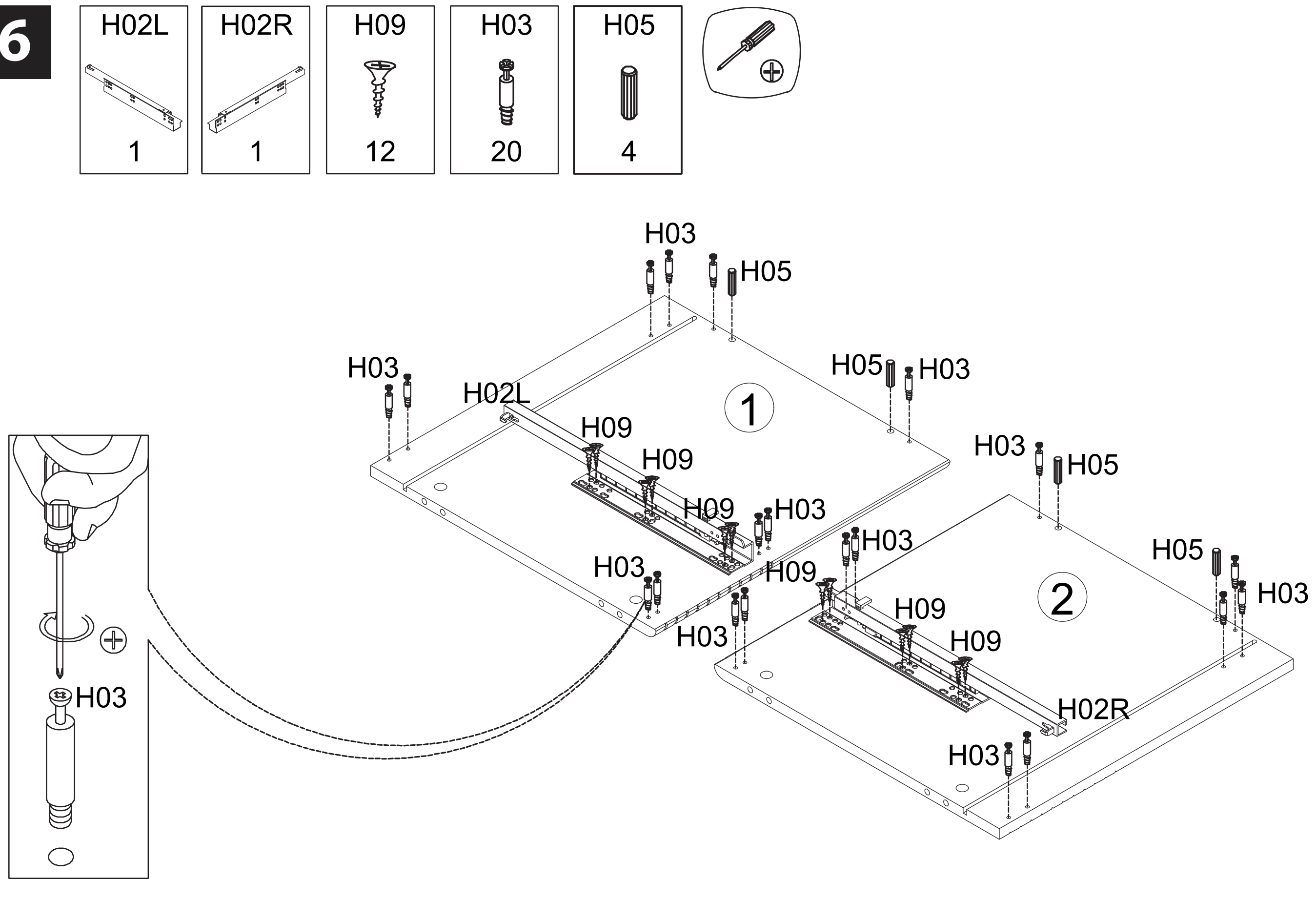
H02L
1
H02R
1
H09
12
H03
20
H05
4
H03
H05
H03
H02L
H05
H03
1
H09
H09
H09
H03
H03
H05
H03
H03
H09
H05
H03
H03
H09
2
H09
H03
H02R
H03

7

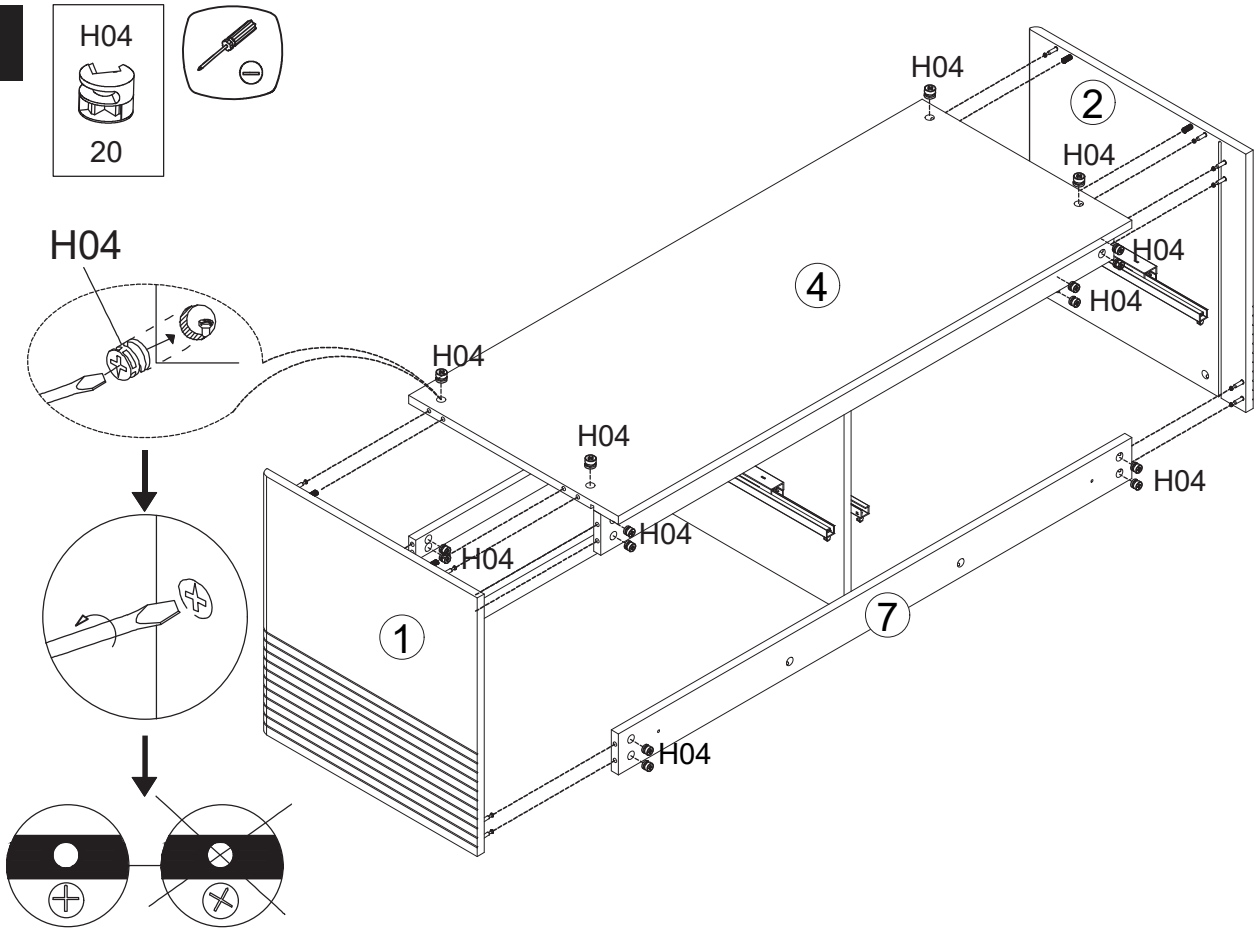
H04
20
H04
H04
2
H04
H04
H04
4
H04
H04
H04
H04
H04
1
7
H04

8

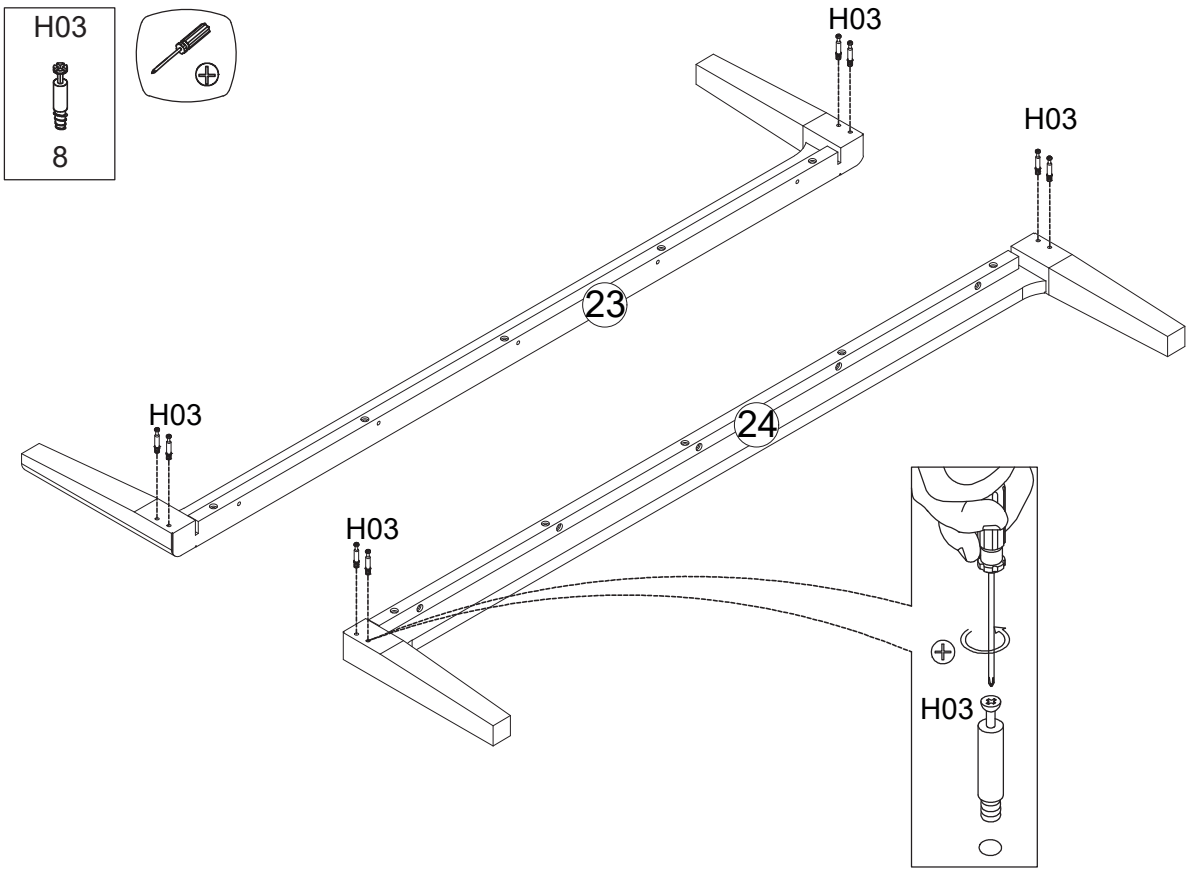
H03
8
H03
H03
23
H03
24
H03
H03

9

H04

8

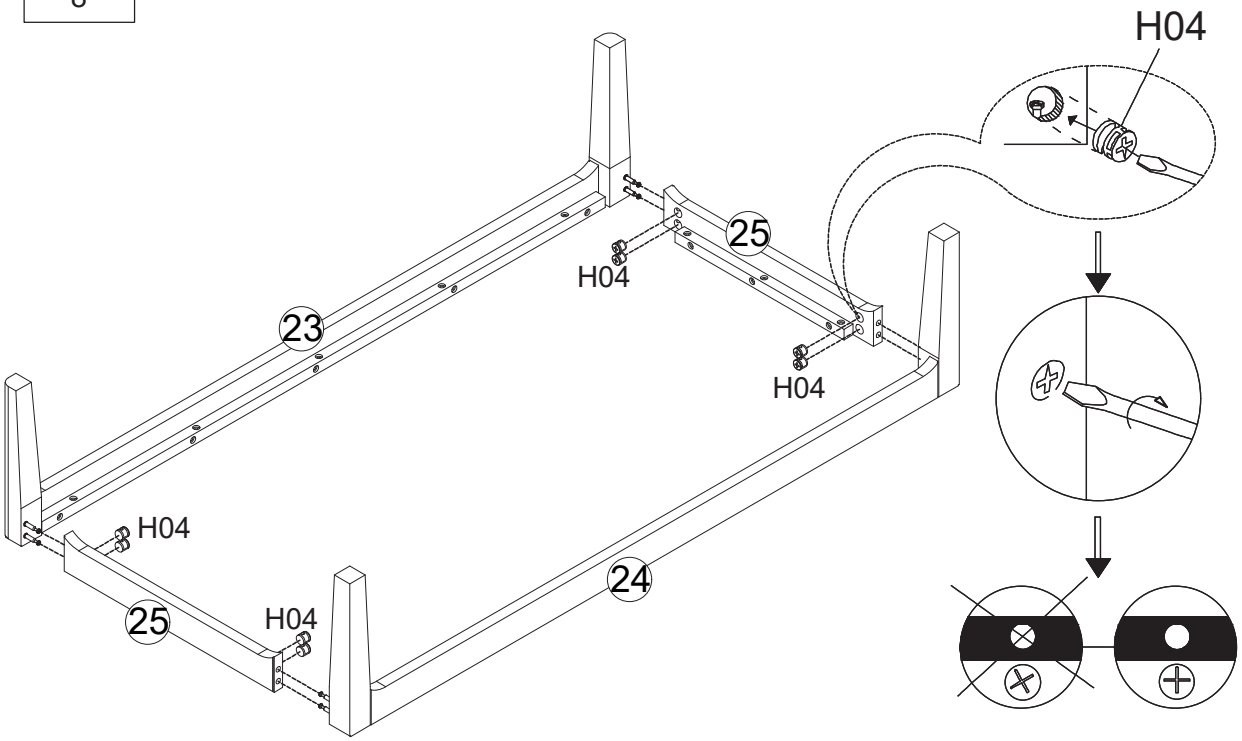

10

S17

16

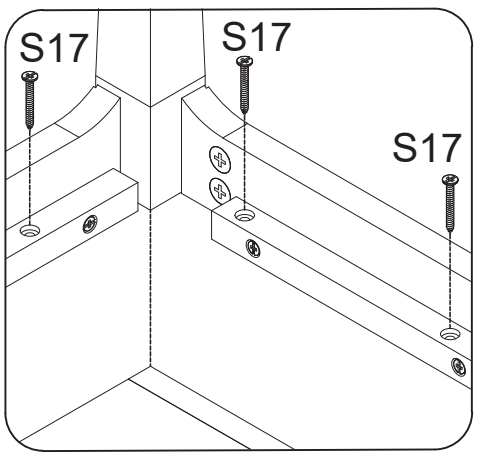

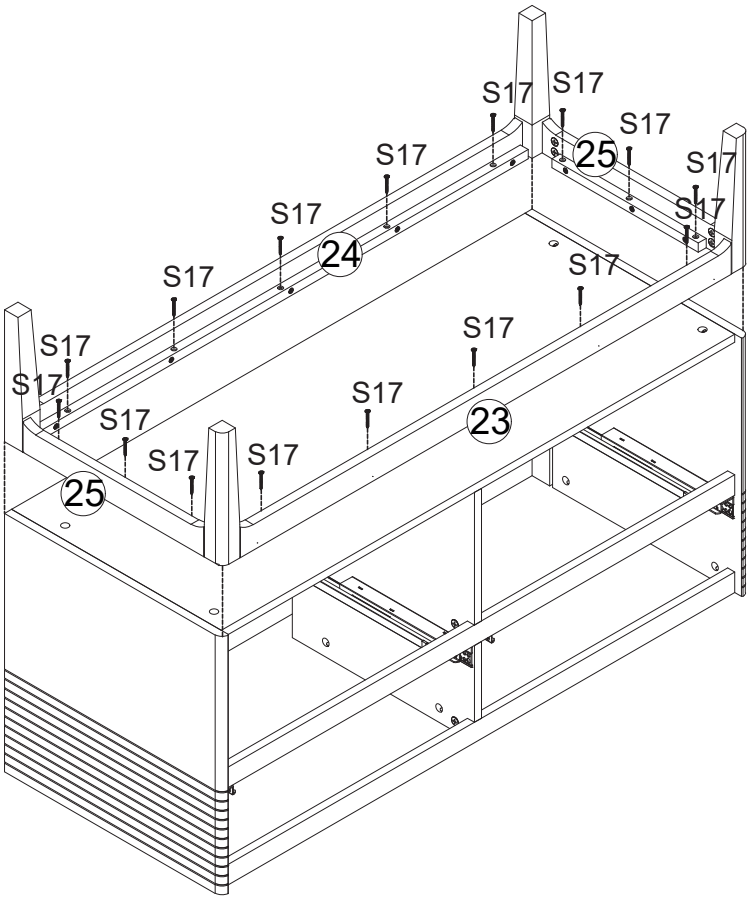

11

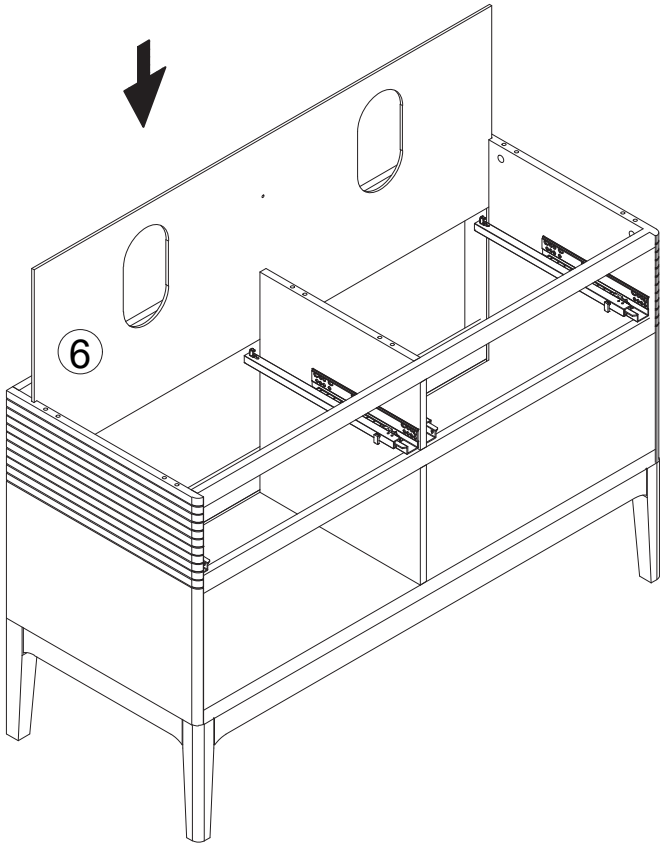

12

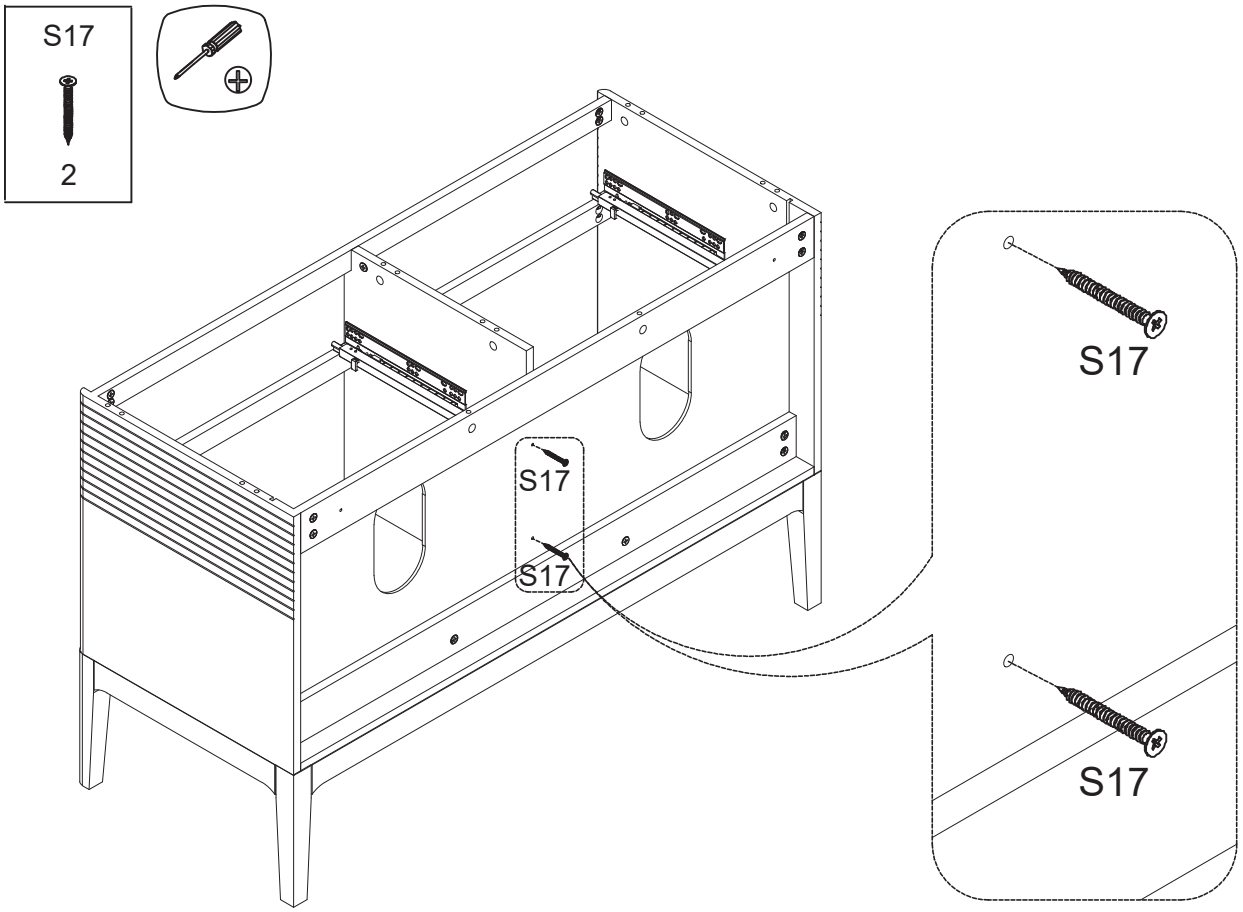

13

H03

8

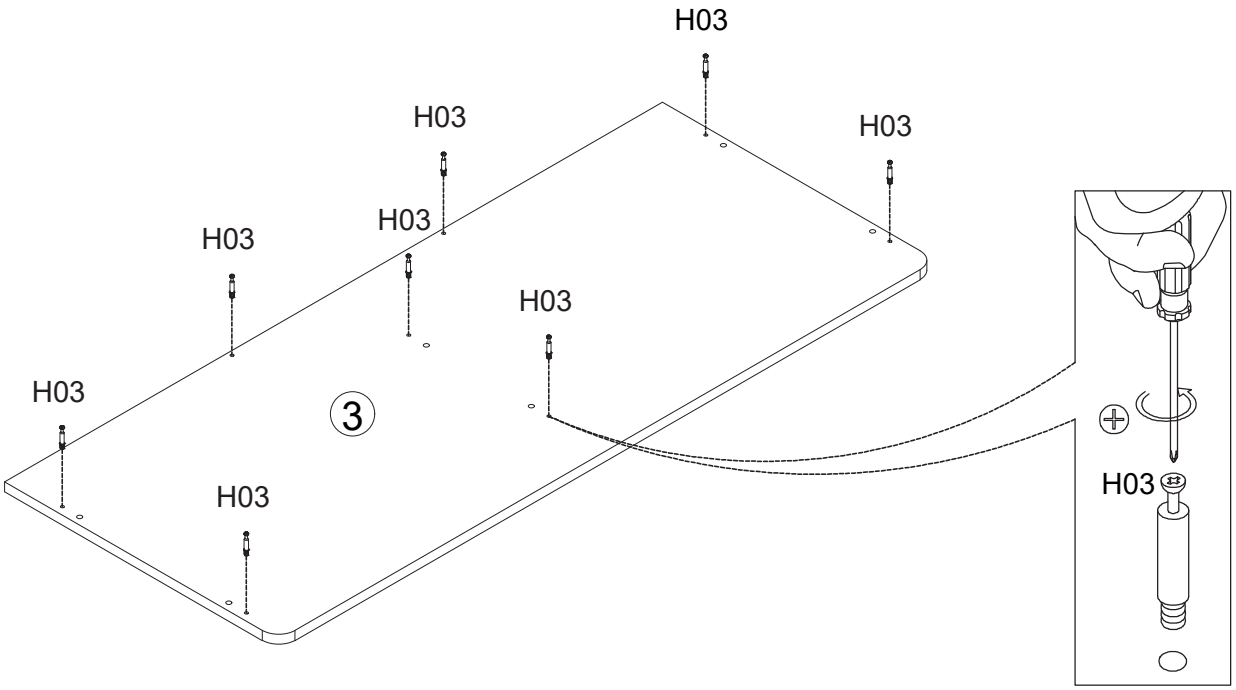

14

H05

6

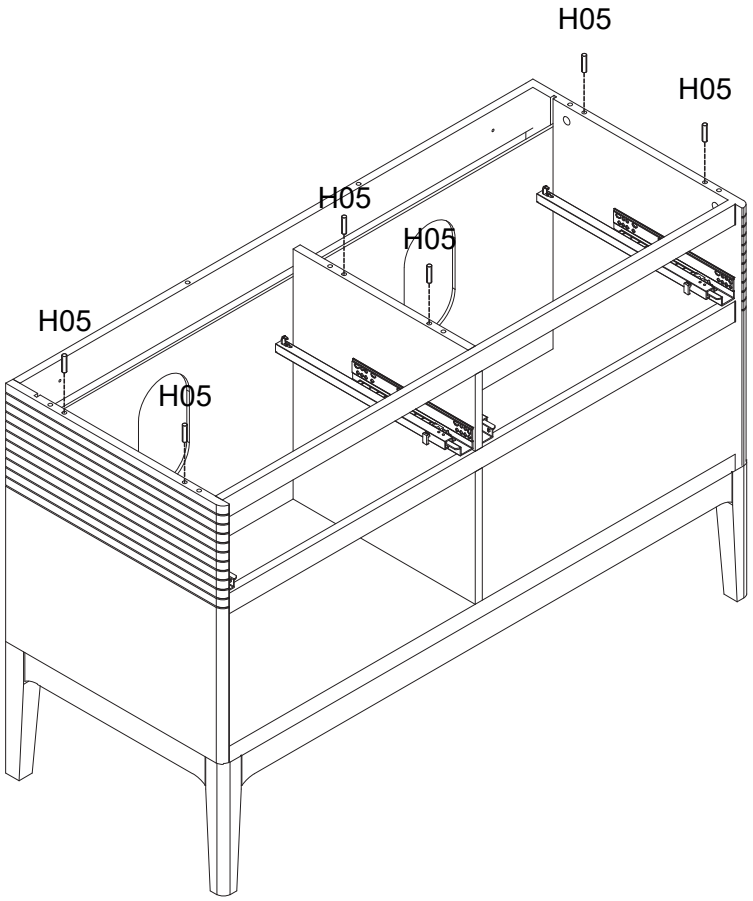

15

H04

8

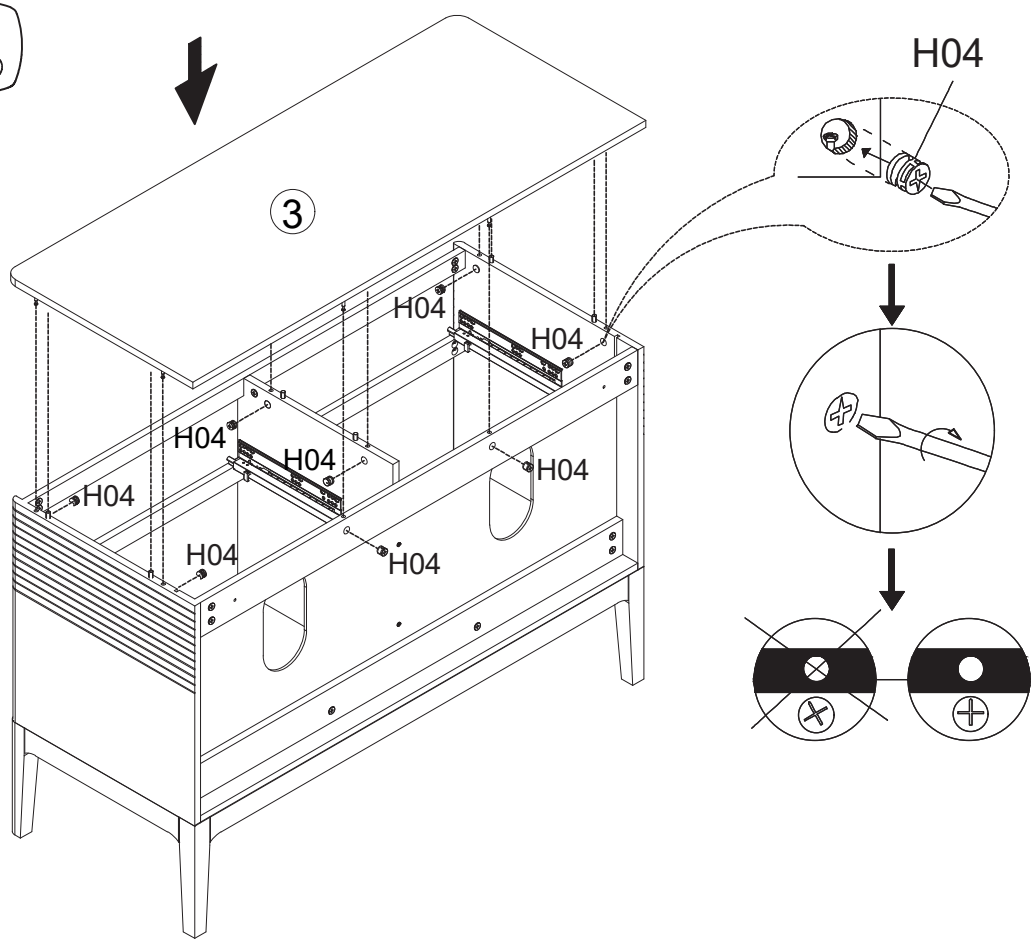

16

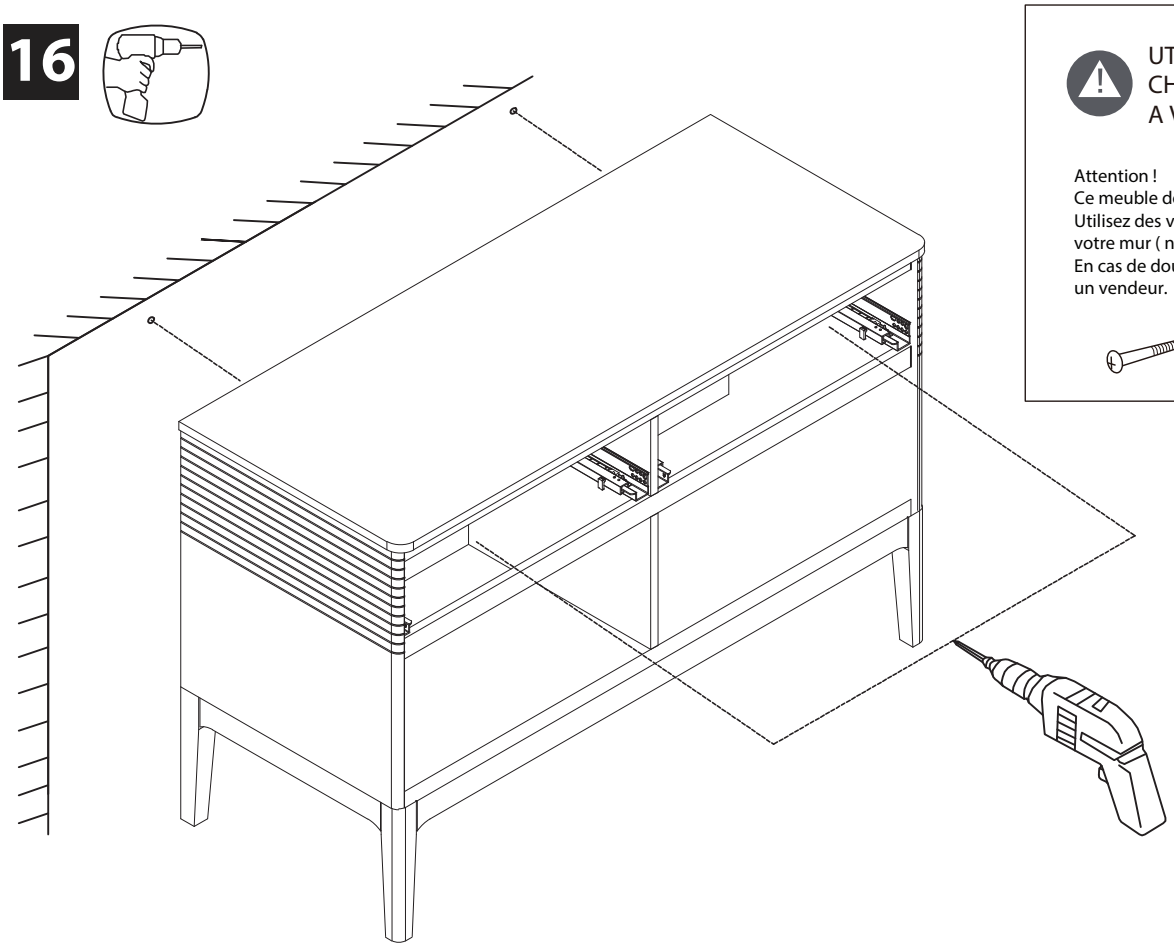

UTILISEZ LES VIS ET LES CHEVILLES ADAPTÉES A VOS MURS

Attention !
Ce meuble doit être fixé au mur.
Utilisez des vis adaptées au matériau de votre mur (non incluses).
En cas de doute, demandez conseil à un vendeur.

17

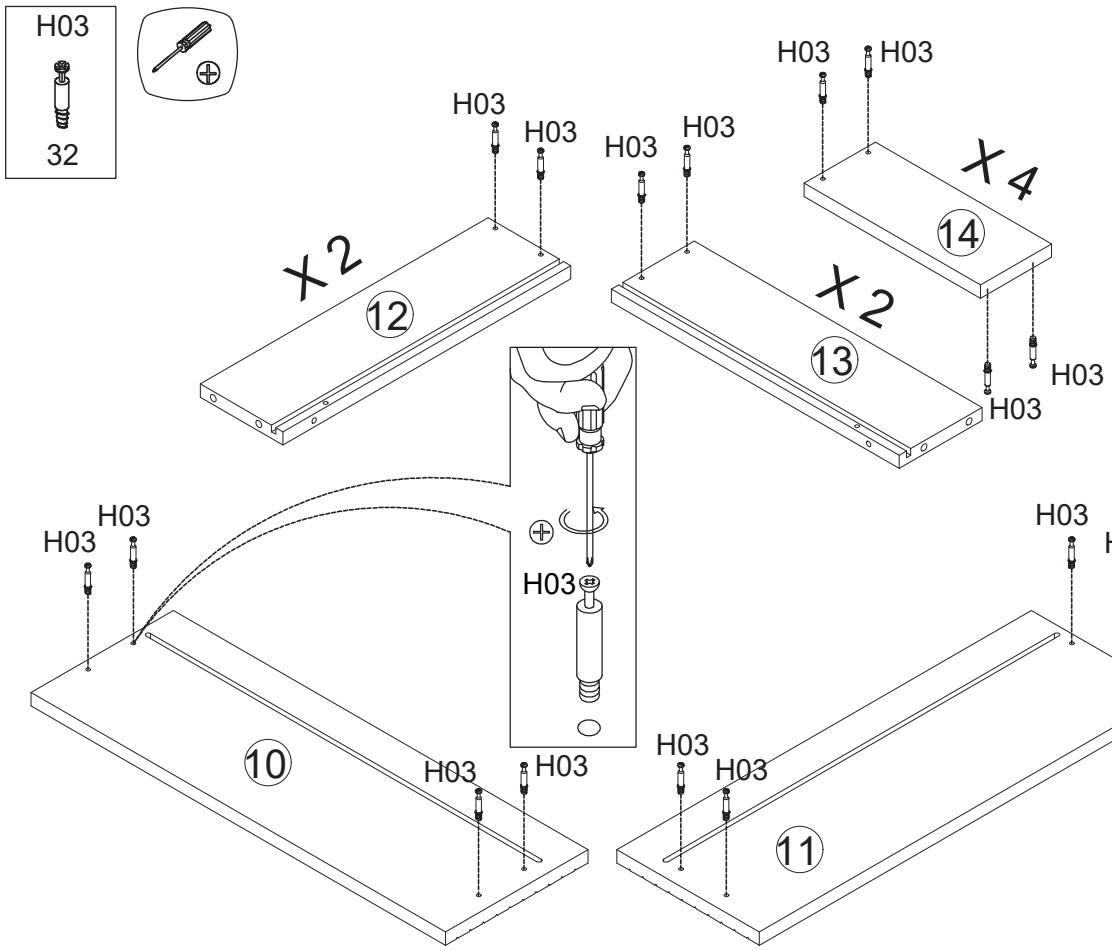
H03
32
H03
H03
H03
H03
H03
H03
X 4
14
X 2
12
X 2
13
H03
H03
H03
H03
H03
H03
H03
H03
H03
H03
10
11

18

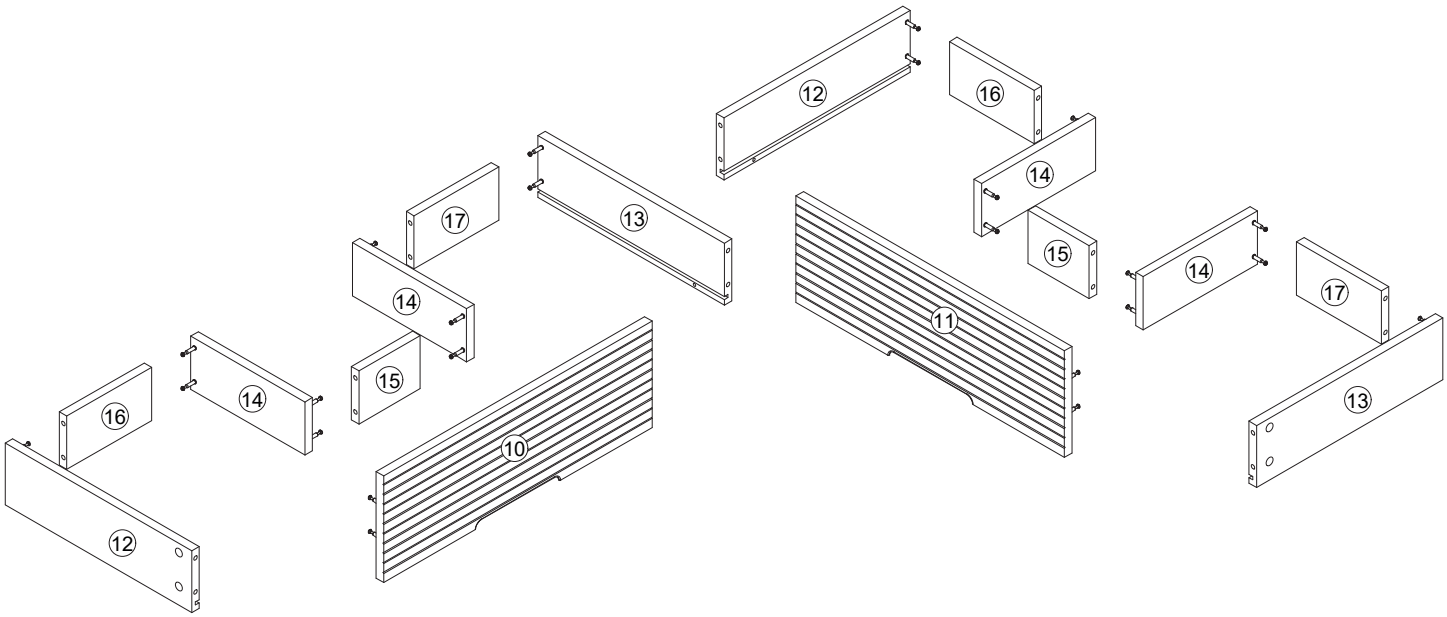
12
16
14
17
13
15
14
17
14
11
15
14
16
10
13
12

19

H04

32

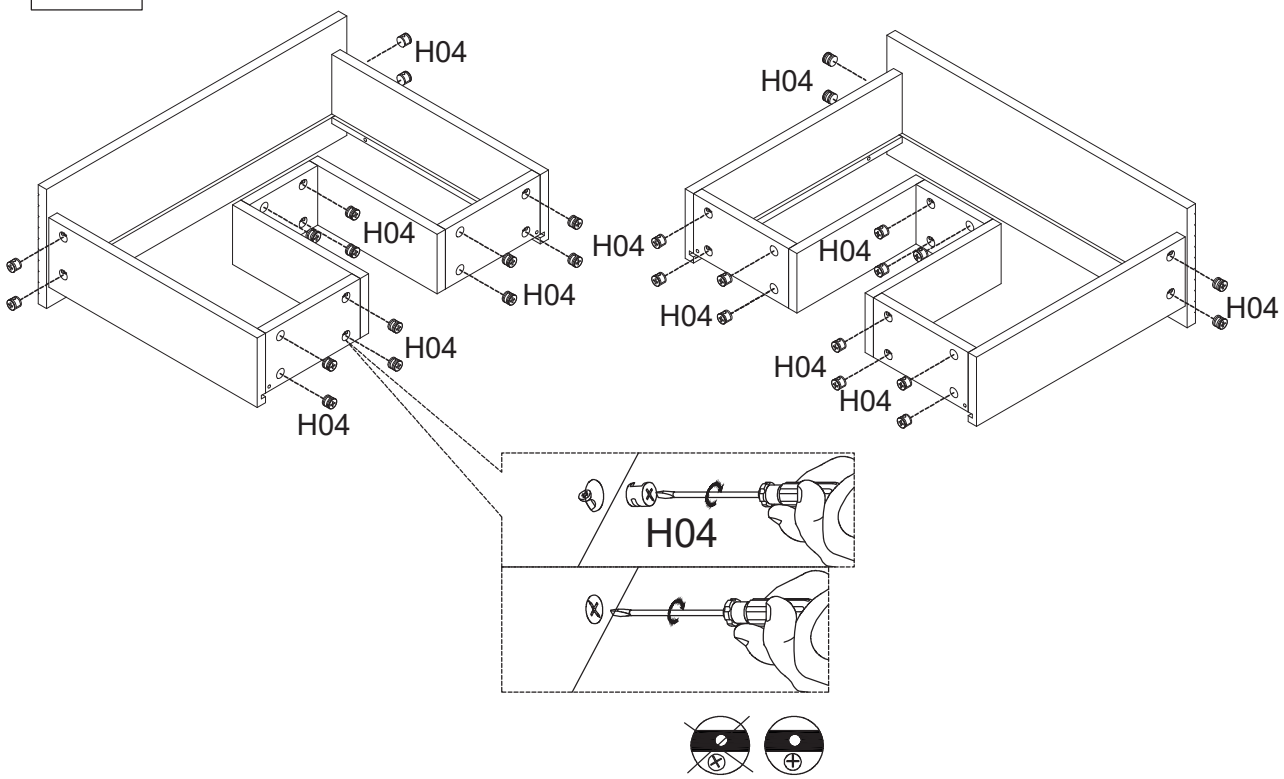

20

H07

4

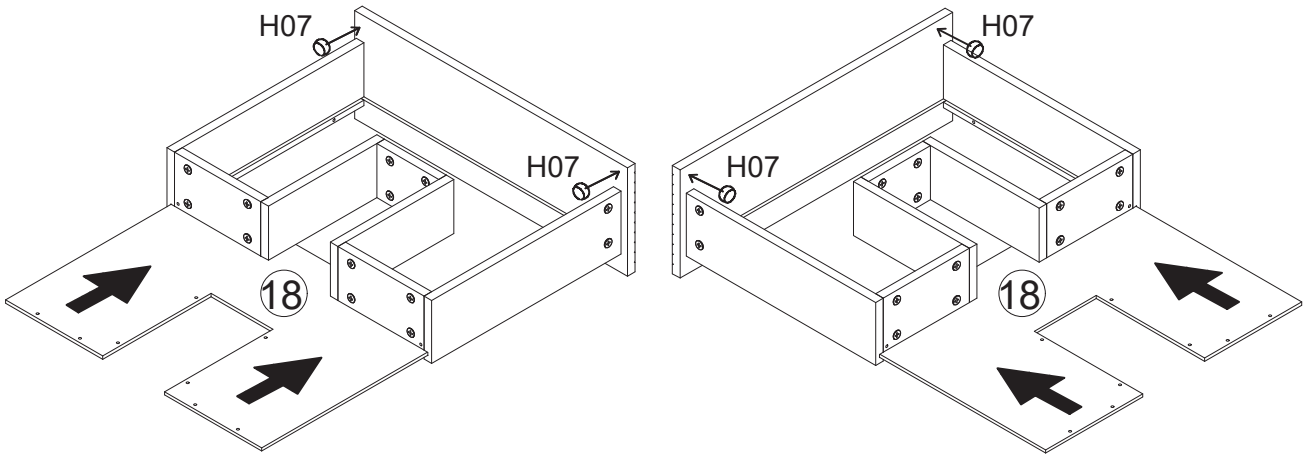

21

H09

16

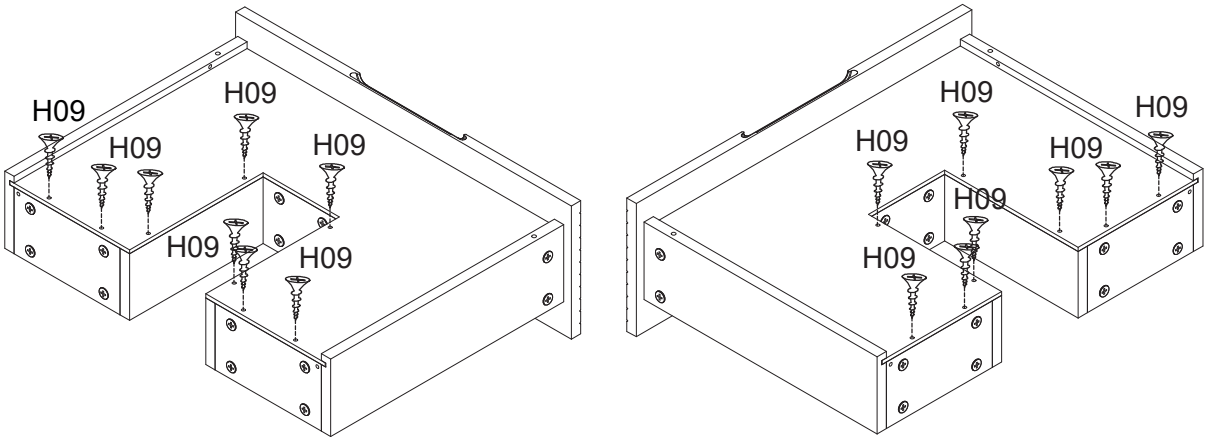

22

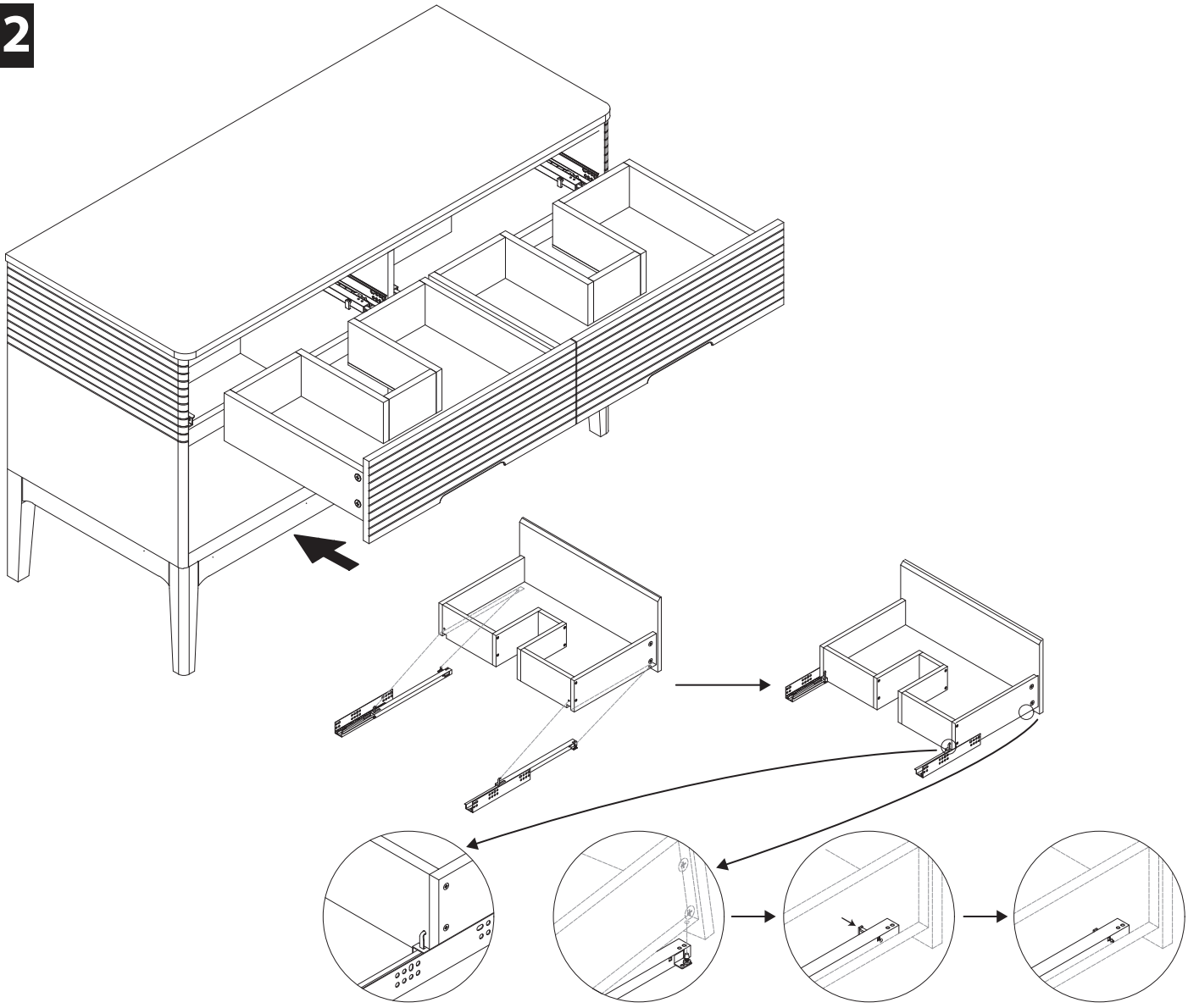

23

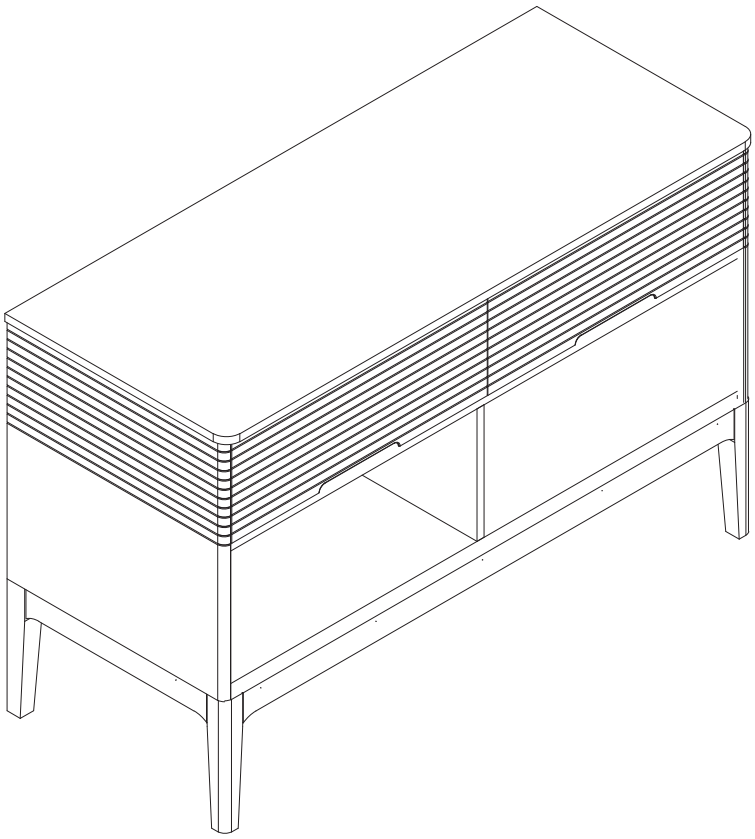

24

S08	S08C	H09	
4	4	16	

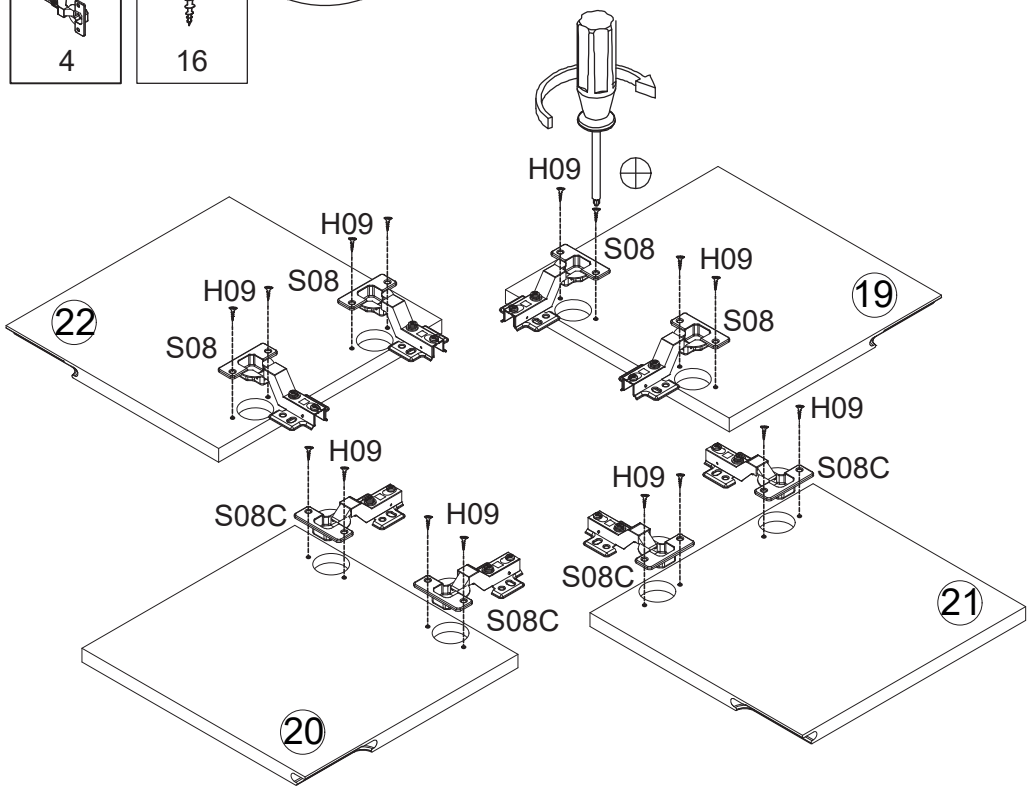

25

H07	H09
8	32

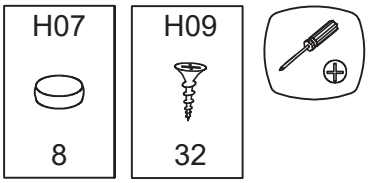

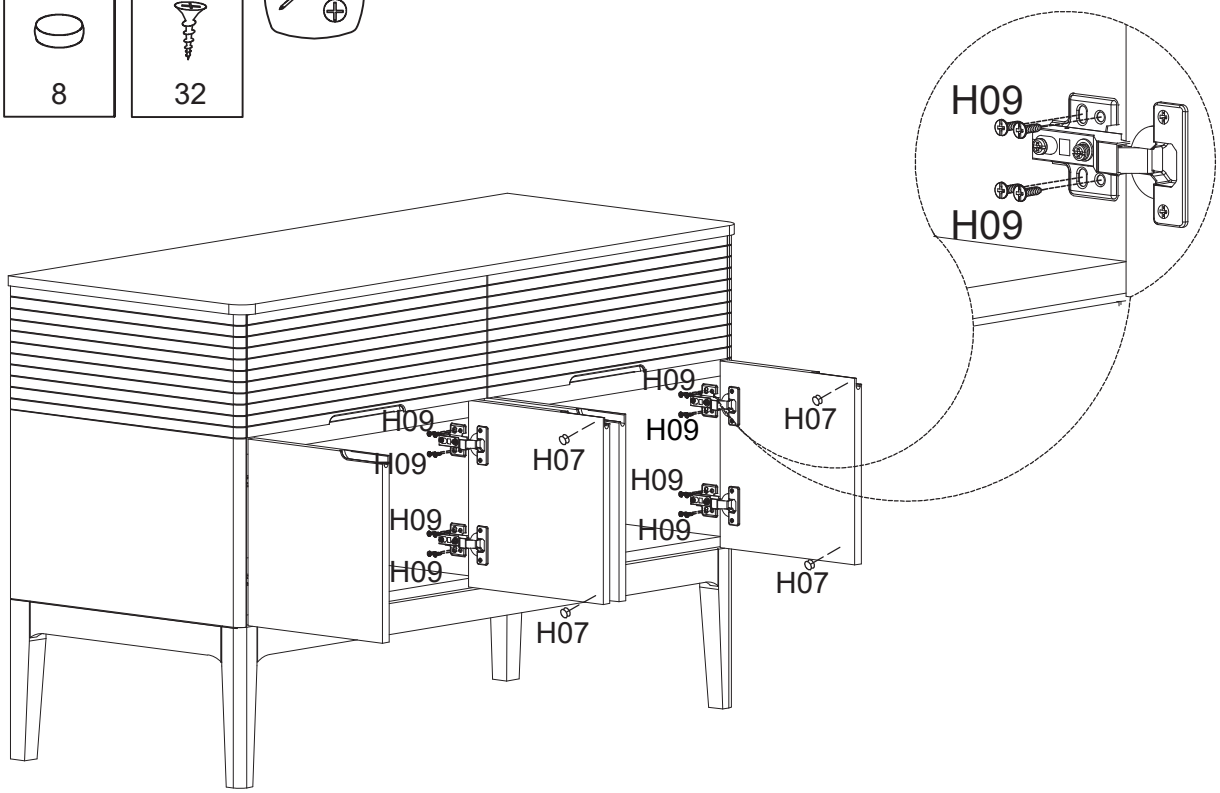

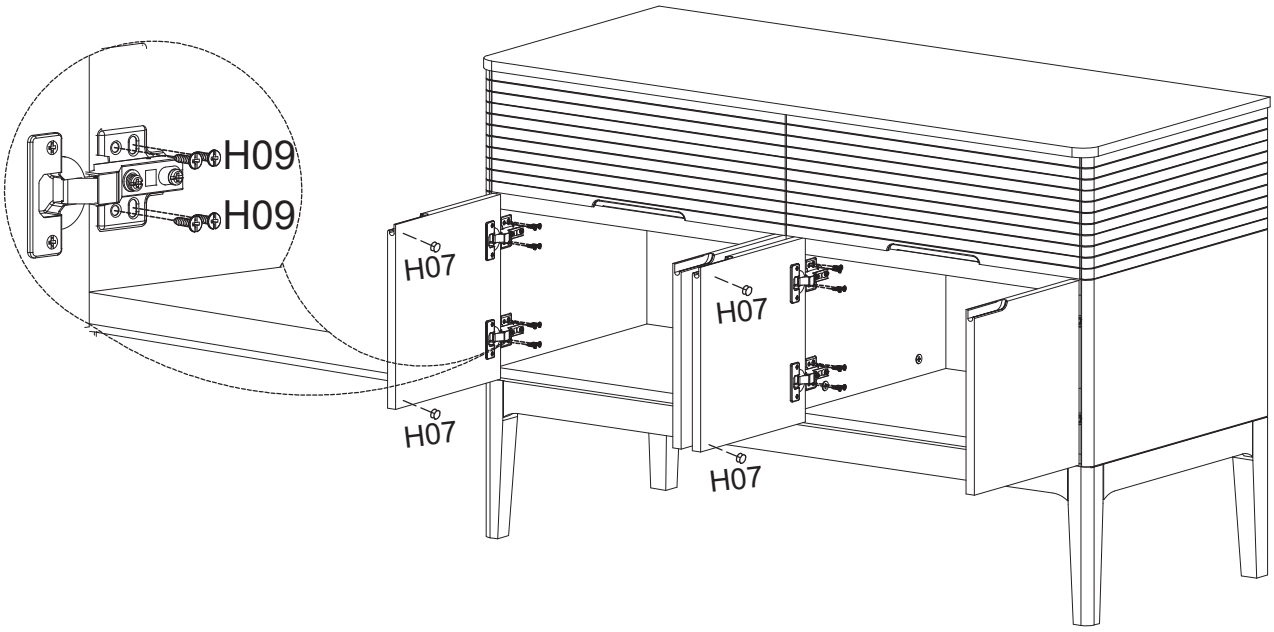

REGLAGES
DES PORTES

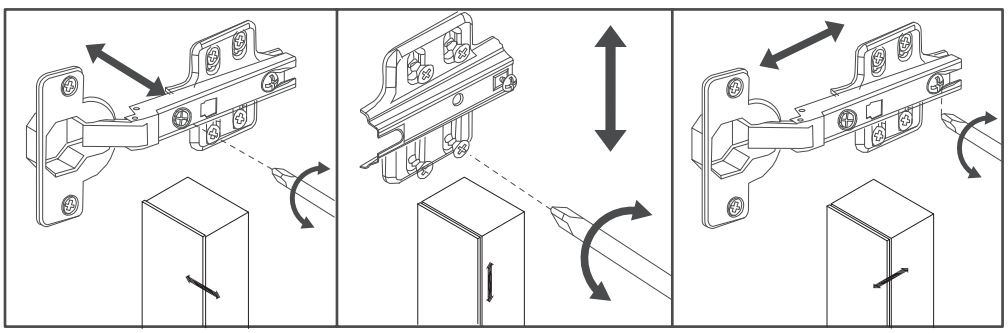

homesight

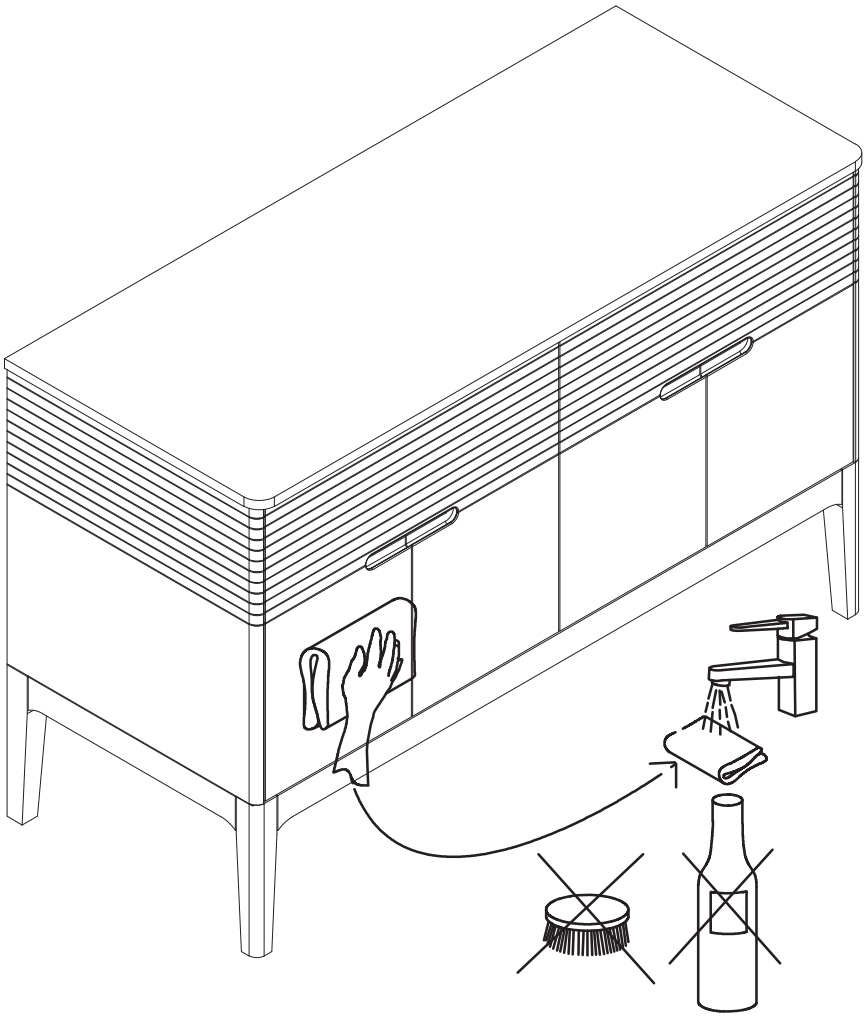

FR

Donnez ou recyclez vos meubles.

Association ou Magasin ou Déchèterie

https://quefairedemesdechets.fr

FR

homesight