Lave - mains

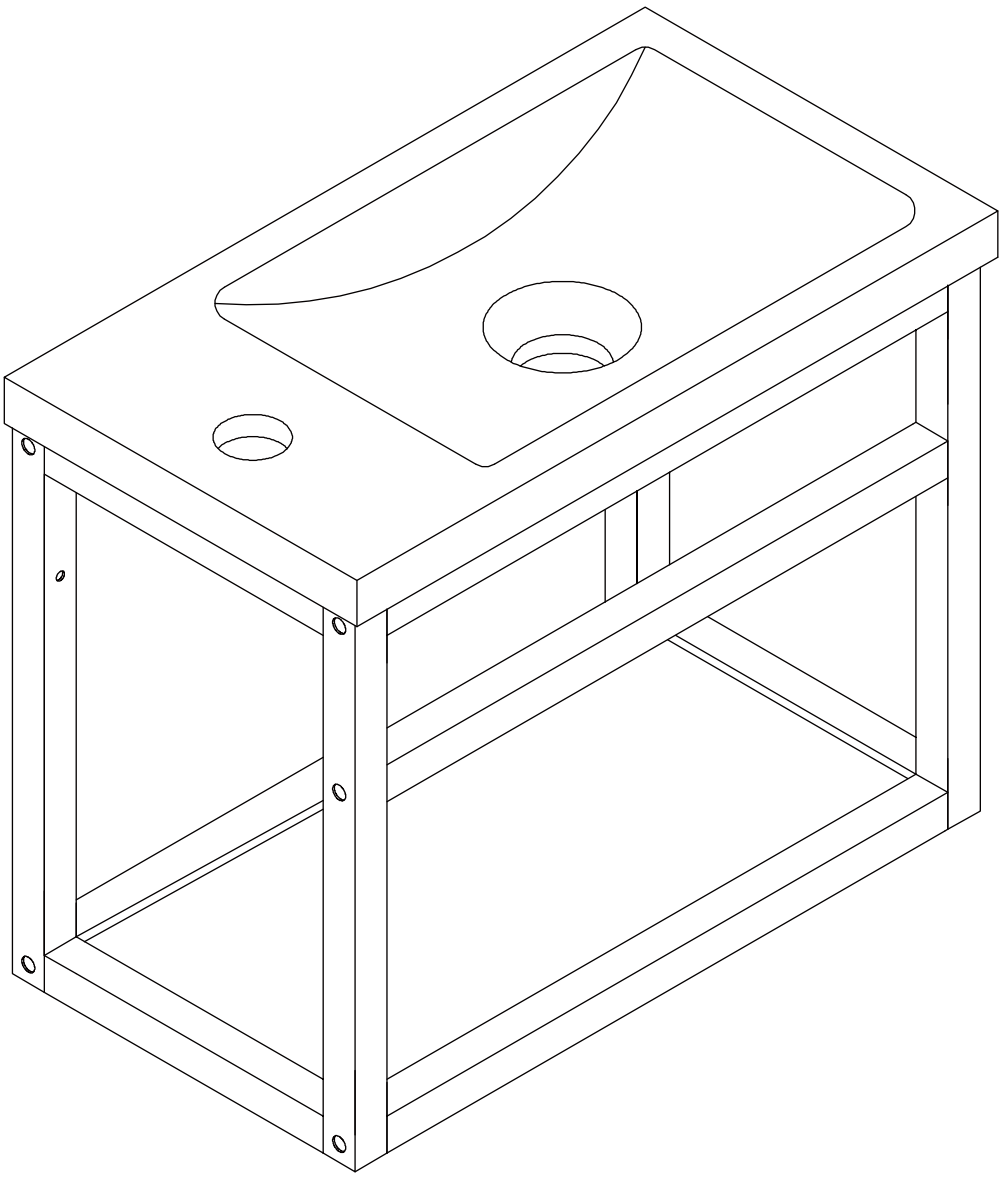

FSC
www.fsc.org
100%
Bois issu de forêts bien gérées
FSC® C138476

homesight

MTC 1630
Version 2023-1

Piece No.	Quantité	Désignation
1	2	Côté
2	3	Traverse
3	2	Traverse
4	1	Etagère
5	1	Plan vasque

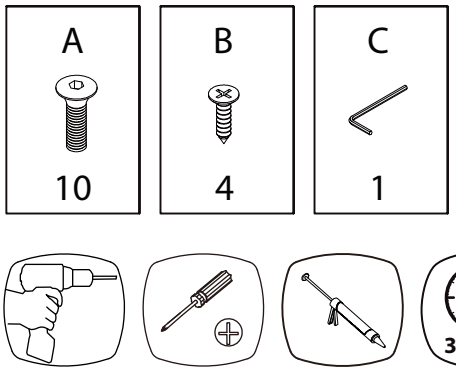

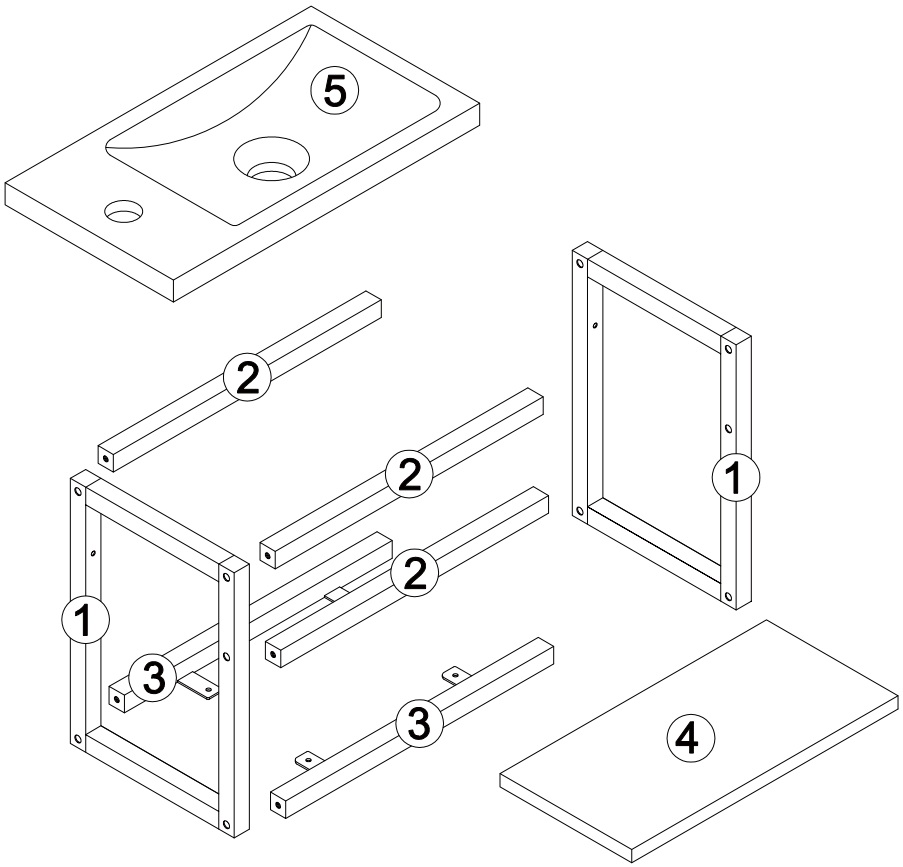



NE PAS S'ASSEOIR SUR LE MEUBLE SUSPENDU

UTILISEZ LES VIS ET LES CHEVILLES ADAPTÉES A VOS MURS

Attention !
Ce meuble doit être fixé au mur.
Utilisez des vis adaptées au matériau de votre mur (non incluses).
En cas de doute, demandez conseil à un vendeur.

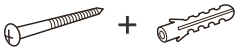

1

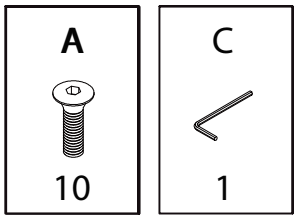

2

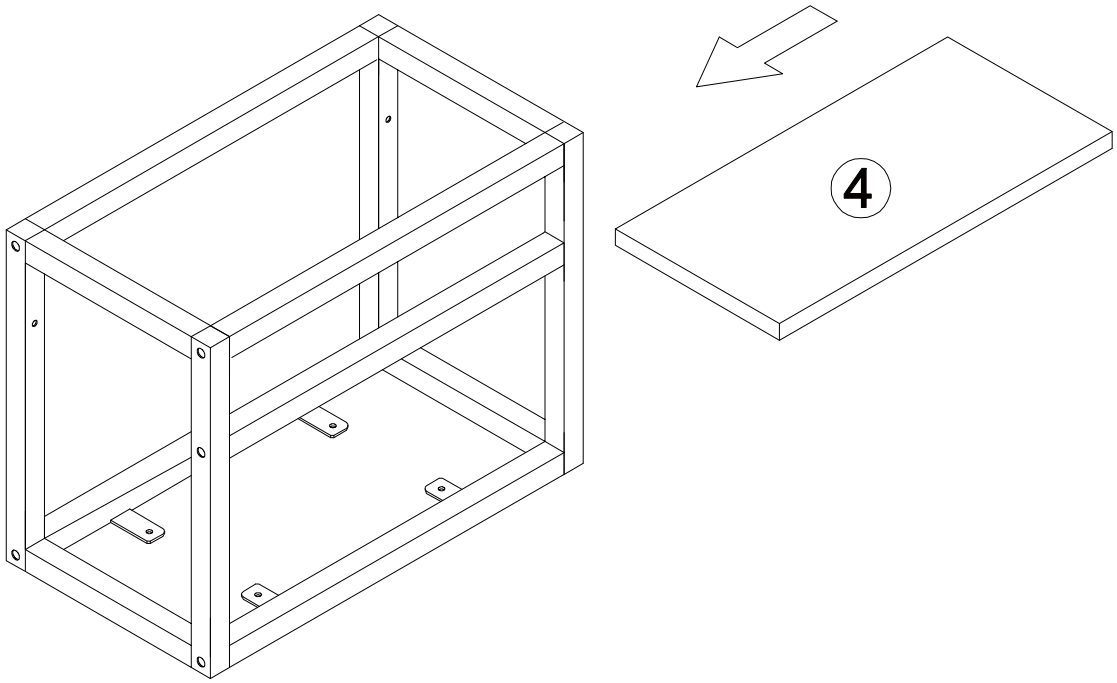

3

B

4

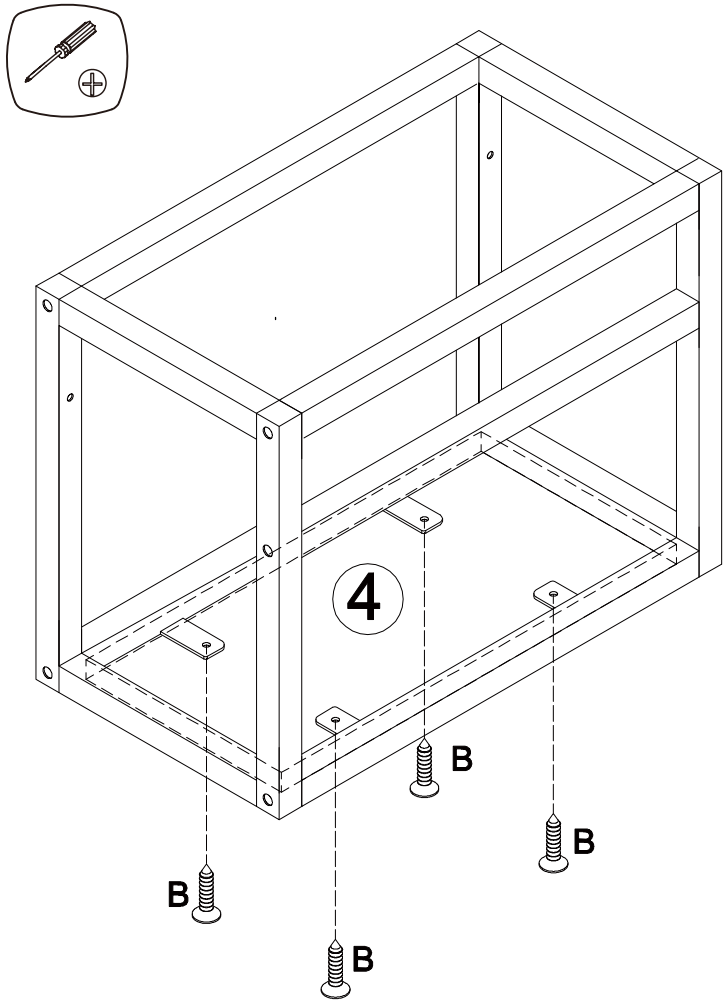

4

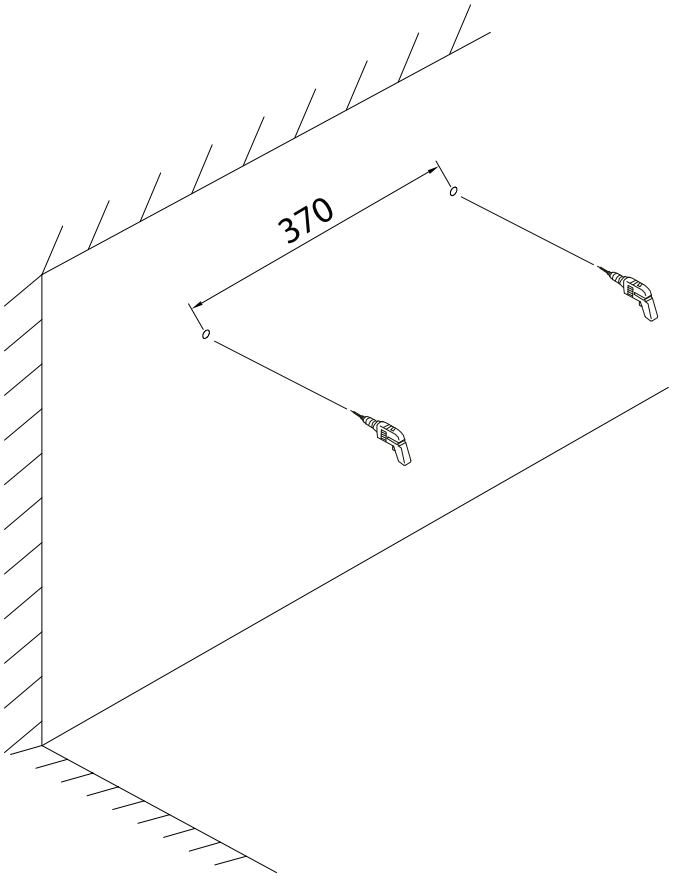

5

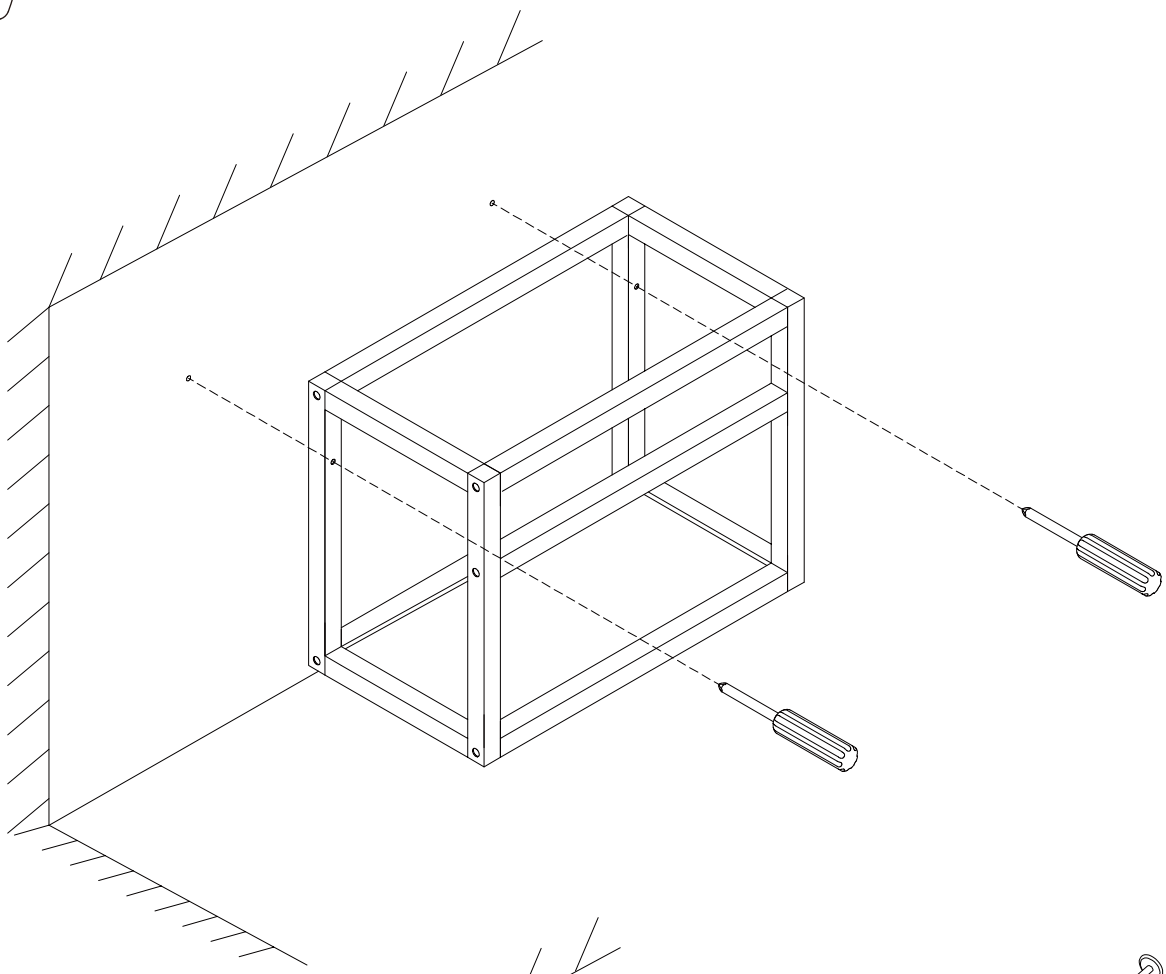

6

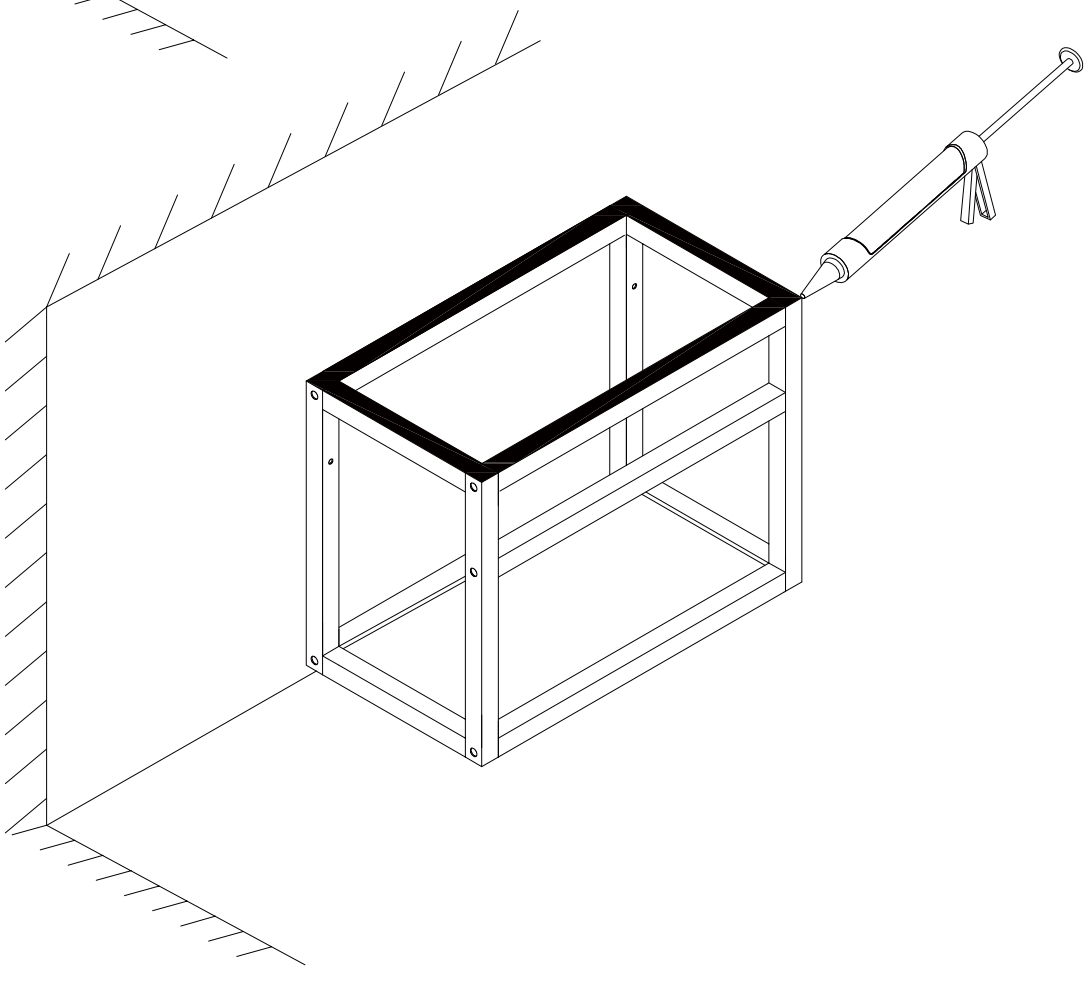

7

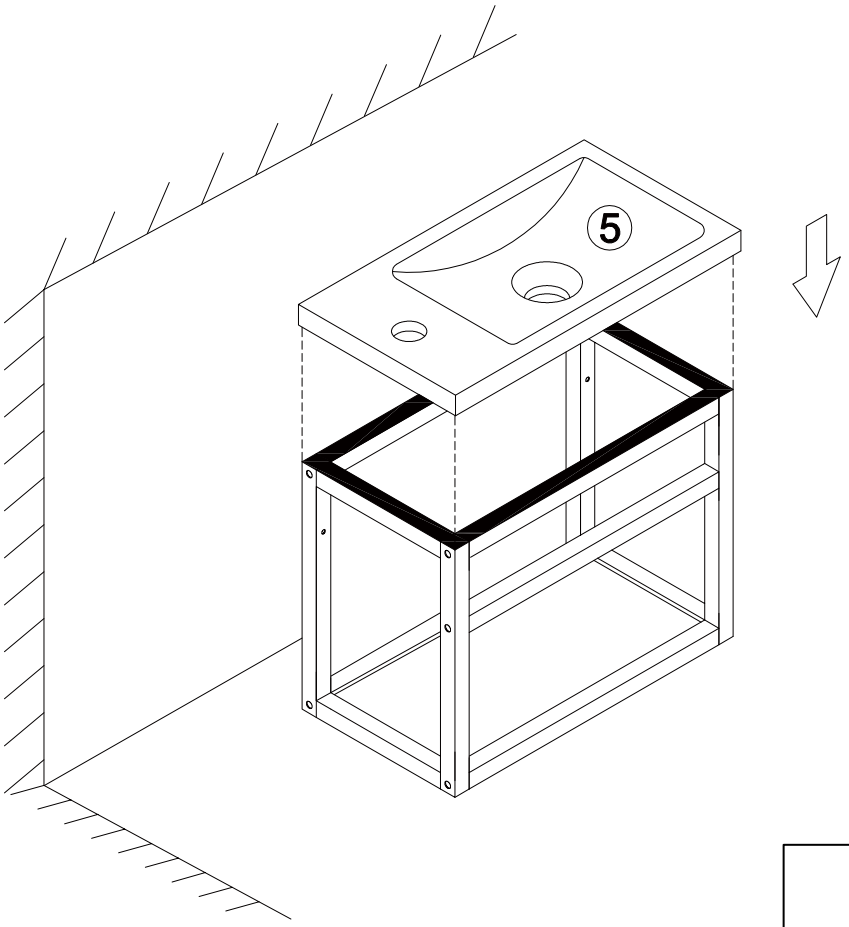

VASQUE REVERSIBLE

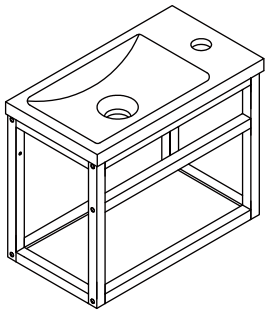

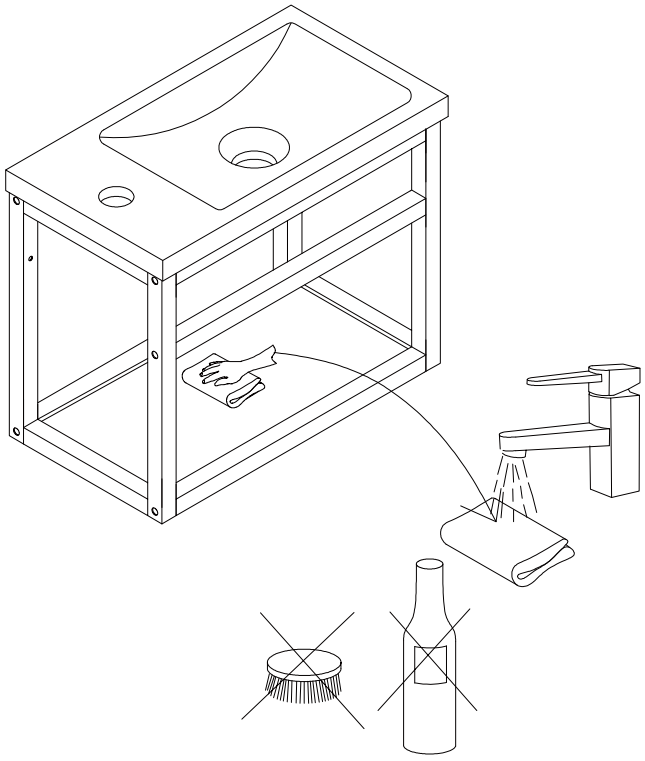

FR

Donnez ou recyclez vos meubles.

Association ou Magasin ou Déchèterie

https://quefairedemesdechets.fr

FR

homesight