DRAWER

Draw attention.

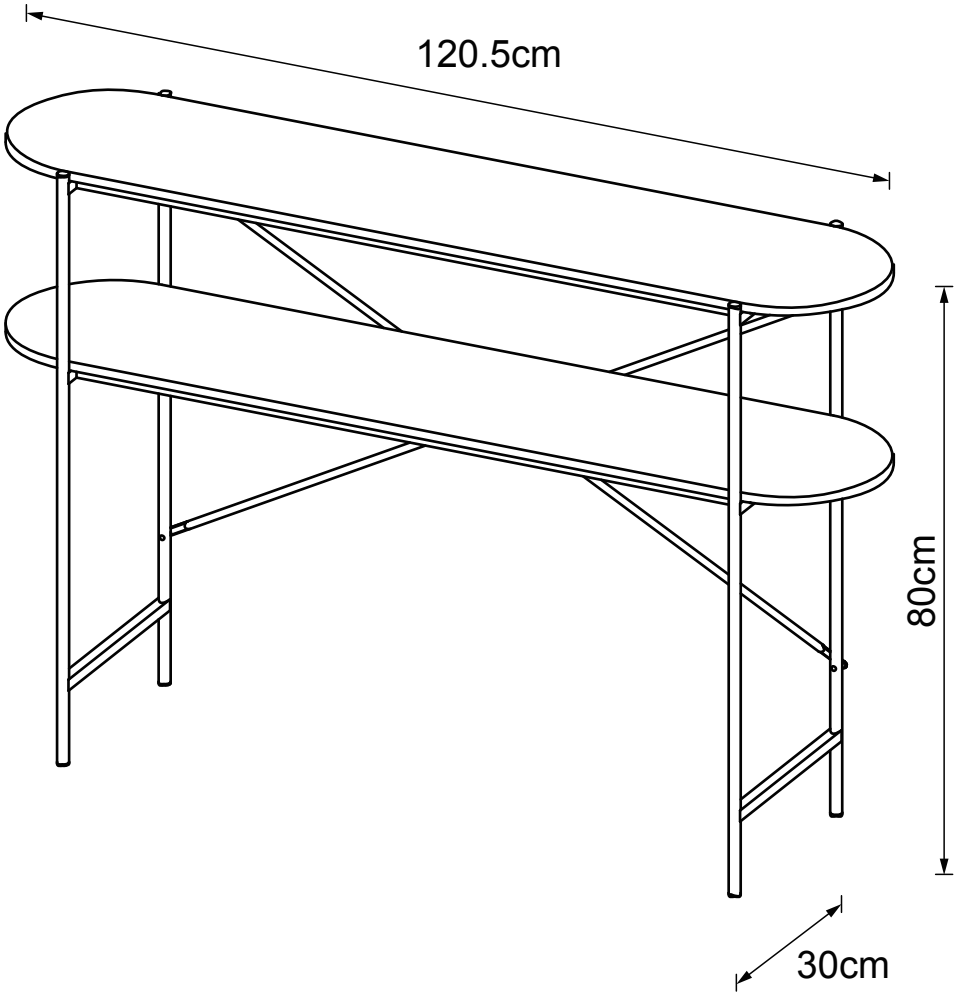

JANNA CONSOLE L120CM

REFERENCE(S)	2070001



https://quefairedemesdechets.fr



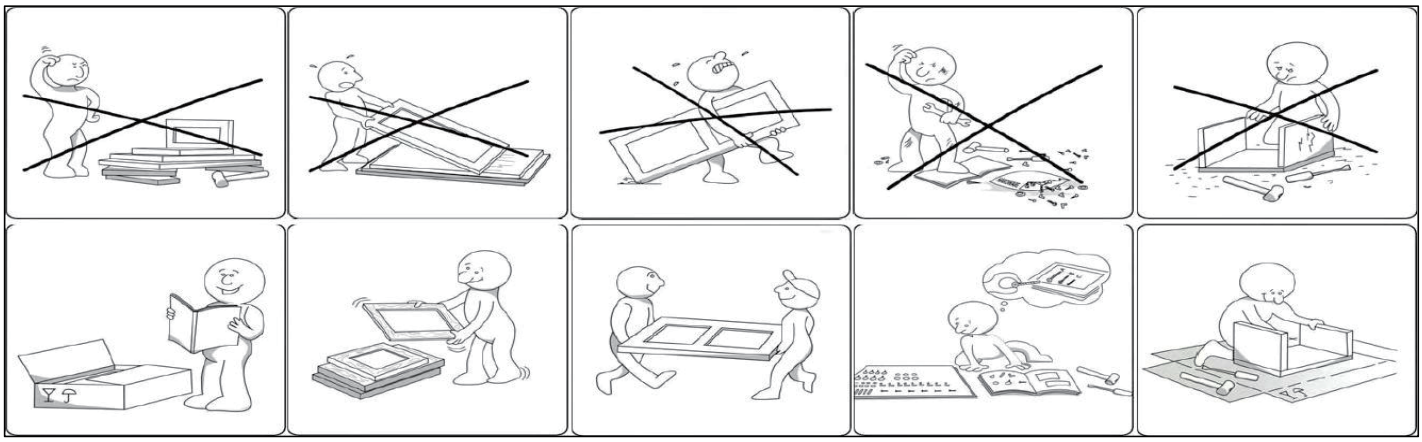

FR	CONSIGNES DE SECURITE

IMPORTANT ! À LIRE ATTENTIVEMENT ET À CONSERVER EN VUE D'UNE CONSULTATION ULTÉRIEURE

Ce meuble est à usage domestique.
A monter soi-même.
Vérifier la présence et l'état de la quincaillerie et des pièces avant de débuter le montage.
Ne pas monter ou utiliser le mobilier si certains éléments sont cassés, endommagés ou manquants, et n'utiliser que des pièces approuvées par le fabricant.
Utiliser uniquement l'outillage fourni ou préconisé.
Serrer correctement les éléments de fixation avec l'outillage fourni ou préconisé.
Un mauvais montage, calage ou manutention peut entraîner une fragilisation des assemblages et/ou des pièces.
Tenir éloigné les jeunes enfants lors de l'assemblage. Présence de petites pièces susceptibles d'être ingérées.
Il convient que tous les dispositifs d'assemblage soient toujours convenablement serrés et régulièrement vérifiés, et resserrés, si nécessaire.
Ne pas déplacer un mobilier chargé.
Mobilier non prévu pour être remonté.
IMPORTANT : Pour éviter le basculement accidentel du meuble, la fixation du meuble au mur est obligatoire.
La visserie nécessaire pour la jonction mur/meuble, dépendante de la nature du mur, n'est pas fournie. Adapter la quincaillerie à votre support. En cas de doute, consulter un spécialiste.
Les meubles contenant des panneaux à base de bois peuvent émettre des substances polluantes dans l'air intérieur. Il est donc recommandé, après l'installation du meuble, d'aérer fréquemment la pièce pendant au moins quatre semaines.

EN	SAFETY INFORMATION

IMPORTANT, RETAIN FOR FUTURE REFERENCE: READ CAREFULLY

This furniture is for domestic use.
Self-assembly required.
Check that all of the hardware and parts are present and in good condition before starting assembly.
Do not assemble or use the furniture if any of the parts are broken, damaged or missing, and only use parts approved by the manufacturer.
Only use tools that are supplied or recommended.
Firmly tighten the fasteners using the supplied or recommended tools.
Improper assembly, cribbing or handling can lead to assemblies and/or parts becoming weakened.
Keep young children away during assembly. The product contains small parts that could be ingested.
All joints should always be properly tightened and regularly checked, and retightened, if necessary.
Do not move furniture that is loaded.
Furniture is not intended to be reassembled.
IMPORTANT: To prevent the furniture accidentally tipping over, it must be affixed to the wall.
The screws required for the wall/furniture junction, which depend on the type of wall, are not supplied. Ensure that the hardware is suited to your substrate. If in doubt, consult a specialist.
Furniture containing wood-based panels (particleboard, fibreboard, plywood, etc.) can emit pollutants into the indoor air. You are therefore advised, after the furniture has been installed in its location, to ventilate the room frequently for at least four weeks in order to reduce exposure to the pollutants emitted by the furniture.

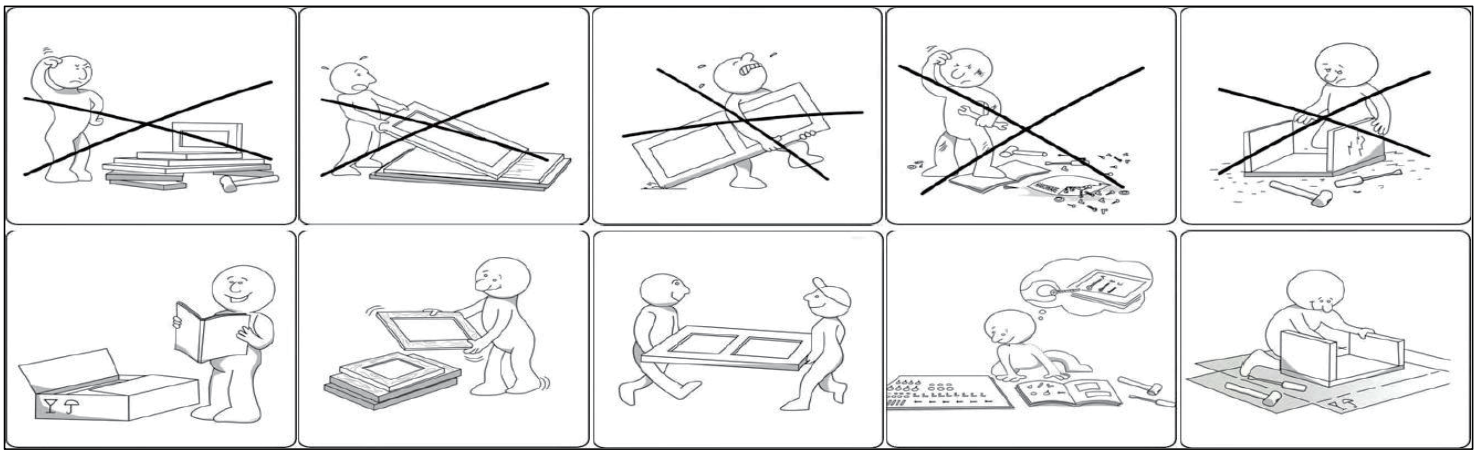

DE SICHERHEITSHINWEISE

WICHTIG ! SORGFÄLTIG LESEN UND FÜR SPÄTERES NACHSCHLAGEN AUFBEWAHREN

Dieses Möbelstück ist für den Hausgebrauch bestimmt.
Zur Selbstmontage.
Vor der Montage überprüfen, ob alle Befestigungselemente und Teile vorhanden und in einwandfreiem Zustand sind.
Das Möbelstück nicht montieren oder benutzen, wenn bestimmte Elemente defekt, beschädigt sind oder fehlen. Nur vom Hersteller zugelassene Teile verwenden.
Nur die mitgelieferten oder empfohlenen Werkzeuge verwenden.
Die Befestigungselemente mit dem mitgelieferten oder empfohlenen Werkzeug gut festziehen.
Durch unsachgemäße Montage, Lagerung oder Handhabung können die Verbindungsstücke und/oder Teile brüchig werden.
Kleine Kinder sind während der Montage fernzuhalten. Es sind kleine Teile vorhanden, die verschluckt werden können.
Alle Verbindungselemente sollten immer richtig angezogen und regelmäßig überprüft und bei Bedarf nachgezogen werden.
Ein Möbelstück, das gefüllt ist, nicht umstellen.
Das Möbelstück ist nicht zum Zerlegen und erneutem Montieren bestimmt.
WICHTIG: Das Möbelstück muss an der Wand befestigt werden, um ein versehentliches Umkippen zu vermeiden.
Die notwendigen Schrauben für die Befestigung des Möbelstücks an der Wand, je nach Art der Wand, werden nicht mitgeliefert. Passen Sie das Befestigungsmaterial an die Art Ihrer Wand an. Ziehen Sie im Zweifelsfall eine Fachkraft zurate.
Möbel mit Holzplatten (Spanplatten, Faserplatten, Sperrholz ...) können Schadstoffe in die Raumluft abgeben. Es wird daher empfohlen, nach dem Aufstellen des Möbelstücks den betreffenden Raum mindestens vier Wochen lang häufig zu lüften, um seine Belastung durch Schadstoffe von dem Möbelstück zu reduzieren.

IT ISTRUZIONI DI SICUREZZA

IMPORTANTE! LEGGI ATTENTAMENTE E CONSERVARE PER RIFERIMENTO FUTURO

Questo mobile è destinato all'uso domestico.
Da assemblare.
Verificare la presenza e lo stato dei dispositivi di fissaggio e dei componenti prima di iniziare l'assemblaggio.
Non assemblare o usare il mobile se alcuni componenti sono danneggiati o mancanti e utilizzare esclusivamente parti approvate dal costruttore.
Utilizzare esclusivamente gli utensili forniti o raccomandati.
Serrare correttamente gli elementi di fissaggio con gli utensili forniti o raccomandati.
Effettuare correttamente l'assemblaggio, la regolazione o la manutenzione per evitare di danneggiare le strutture e/o i componenti.
Tenere lontani i bambini piccoli durante l'assemblaggio. Presenza di piccoli pezzi che possono essere ingeriti.
Si raccomanda di verificare regolarmente il corretto serraggio dei dispositivi di assemblaggio; serrarli se necessario.
Non spostare un mobile carico.
Mobile non destinato a essere riassemblato.
IMPORTANTE! Per evitare lo spostamento accidentale del mobile è obbligatorio fissarlo alla parete.
I dispositivi di fissaggio necessari per il fissaggio del mobile alla parete variano in base al materiale e non sono forniti. Usare i dispositivi adatti al supporto. In caso di dubbio, consultare uno specialistica.
I mobili contenenti pannelli in legno e derivati (come particolato, fibre e compensato) possono emettere sostanze inquinanti nell'aria interna. Pertanto, si raccomanda di arieggiare frequentemente il locale in cui il mobile è installato per almeno quattro settimane dall'installazione per ridurre l'esposizione agli agenti inquinanti emessi dal mobile.

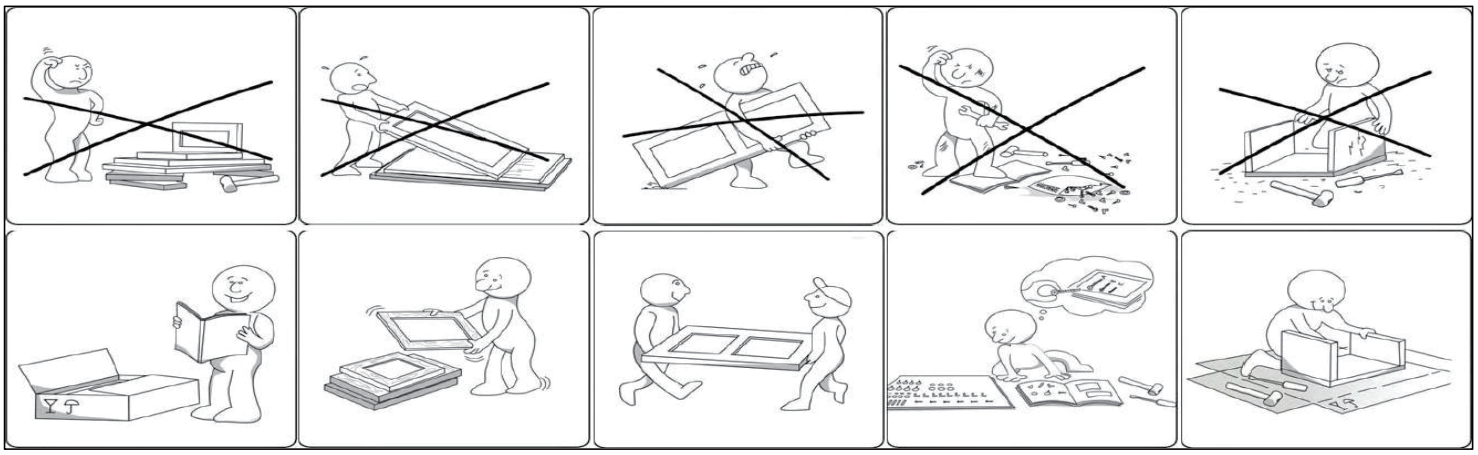

ES INFORMACION DE SEGURIDAD

IMPORTANTE LEA ATENTAMENTE Y CONSÉRVELO PARA FUTURAS CONSULTAS

Este mueble es para uso doméstico.
Se requiere montaje.
Compruebe que dispone de toda la tornillería y de todas las piezas antes de comenzar el montaje.
No monte ni utilice el mueble si hubiera piezas rotas o dañadas o si faltaran piezas, y emplee únicamente piezas aprobadas por el fabricante.
Utilice únicamente las herramientas suministradas o recomendadas.
Apriete firmemente las fijaciones empleando las herramientas suministradas o recomendadas.
El montaje, el apuntalamiento o la manipulación incorrectos podrían conducir al debilitamiento del ensamblado o de las piezas.
Mantenga a los niños alejados durante el montaje. El producto contiene piezas pequeñas que podrían ingerirse.
Todas las uniones deberán apretarse adecuadamente y verificarse periódicamente, volviéndolas a apretar si fuera necesario.
No desplace un mueble que esté cargado.
El mueble no está diseñado para volverse a montar.
IMPORTANTE: Para evitar que el mueble pueda volcarse accidentalmente, deberá fijarse a la pared.
Los tornillos requeridos para la unión de pared/mueble, que dependen del tipo de pared, no se suministran. Asegúrese de que la tornillería sea adecuada para su sustrato. En caso de duda, consulte a un especialista.
Mueble que contiene paneles con base de madera (tableros de partículas, fibras, contrachapado) que pueden emitir contaminantes al aire en interiores.
Consiguientemente, se le aconseja que, una vez instalado el mueble en su ubicación, ventile la sala frecuentemente durante al menos cuatro semanas para reducir la exposición a los contaminantes emitidos por el mismo.

NL VEILIGHEIDSINFORMATIE

BELANGRIJK – ZORGVULDIG LEZEN BEWAREN VOOR TOEKOMSTIG GEBRUIK

Dit meubel is bedoeld voor huishoudelijk gebruik.
Zelfmontage vereist.
Controleer voor montage of alle bevestigingsmaterialen en onderdelen aanwezig en in goede staat zijn.
Monteer of gebruik het meubel niet als onderdelen gebroken, beschadigd of ontbrekend zijn, en gebruik uitsluitend door de fabrikant goedgekeurde onderdelen.
Gebruik alleen het meegeleverde of aanbevolen gereedschap.
Draai alle bevestigingen stevig vast met het meegeleverde of aanbevolen gereedschap.
Onjuiste montage, plaatsing of hantering kan ertoe leiden dat verbindingen en/of onderdelen verzwakken.
Houd jonge kinderen uit de buurt tijdens de montage. Het product bevat kleine onderdelen die kunnen worden ingeslikt.
Alle verbindingen moeten altijd goed worden vastgedraaid en regelmatig worden gecontroleerd en, indien nodig, opnieuw worden aangedraaid.
Verplaats geen meubelstukken terwijl ze belast zijn.
Het meubel is niet bedoeld om opnieuw te worden gemonteerd.
BELANGRIJK: Om te voorkomen dat het meubel per ongeluk omvalt, moet het aan de muur worden bevestigd.
De schroeven voor de bevestiging aan de muur zijn niet meegeleverd, omdat deze afhankelijk zijn van het type muur. Zorg ervoor dat het bevestigingsmateriaal geschikt is voor uw wandtype. Raadpleeg bij twijfel een specialist.
Meubels die houtgebonden platen bevatten (zoals spaanplaat, vezelplaat, multiplex, etc.) kunnen verontreinigende stoffen afgeven aan de binnenlucht. Het wordt daarom aangeraden om, nadat het meubel op zijn plaats is geïnstalleerd, de ruimte gedurende minstens vier weken regelmatig te ventileren om blootstelling aan de uit het meubel vrijkomende stoffen te beperken.

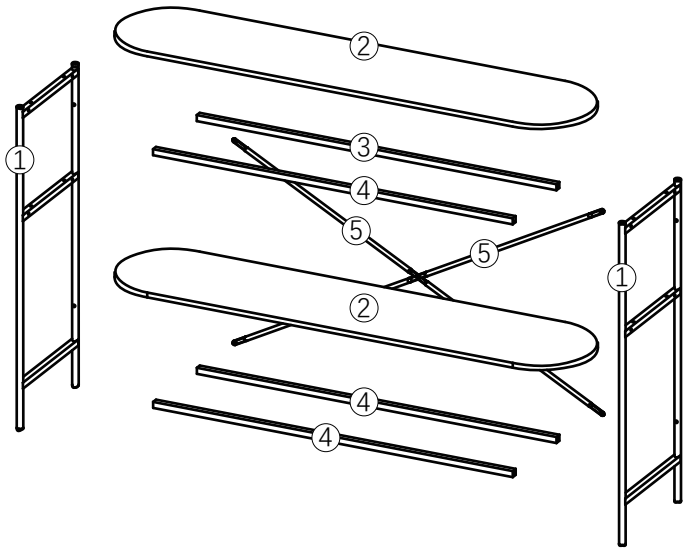

	2		30 MIN

No.	TAILLE- SIZE ABMESSUNGEN DIMENSIONE - MEDIDAS AFMETINGEN	Qte-Qty Menge Qtà - Cant. Aantal	CTN No.	No.	TAILLE- SIZE ABMESSUNGEN DIMENSIONE - MEDIDAS AFMETINGEN	Qte-Qty Menge Qtà - Cant. Aantal	CTN No.
①	795*300mm	x 2	1	⑤	Dia.10*975mm	x 2	1
②	1205*265*12mm	x 2	1				
③	775*15*15mm	x 1	1				
④	775*15*15mm	x 3	1				

Quincaillerie de montage / Hardware / Eisenwaren / Ferramenta / Herrajes / Montagebeslag

A x 20	B x 1	C x 5	D x 2	E x 2	F x 1
					
M6x23mm	M6x12mm	10mm	16x53mm	M5x10mm	M4x56mm

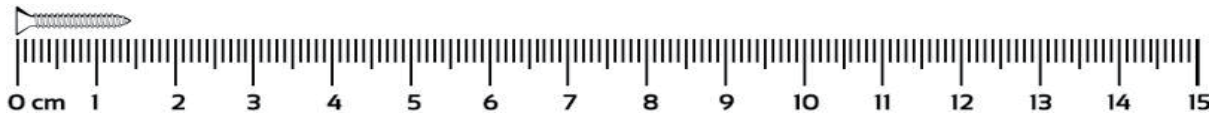

1

A x 8



M6x23mm

F x 1



M4x56mm

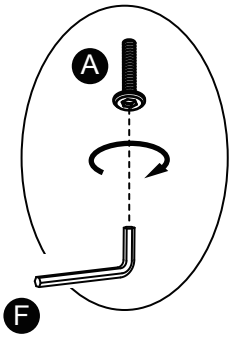

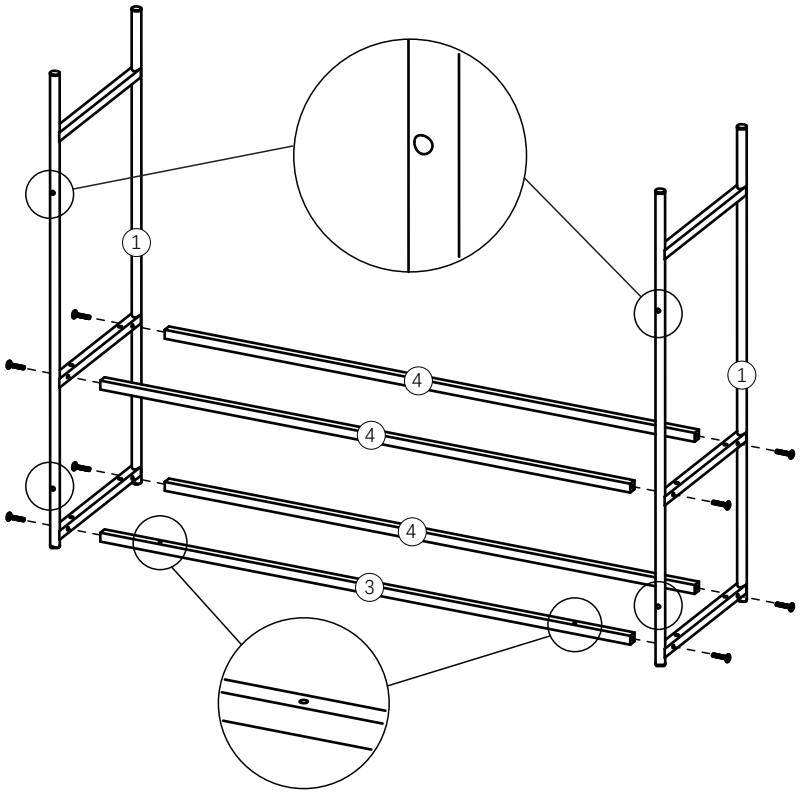

2

A x 8



M6x23mm

F x 1



M4x56mm

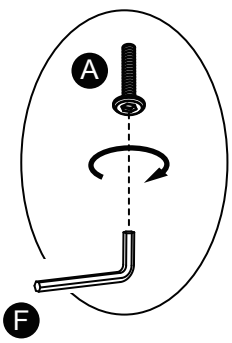

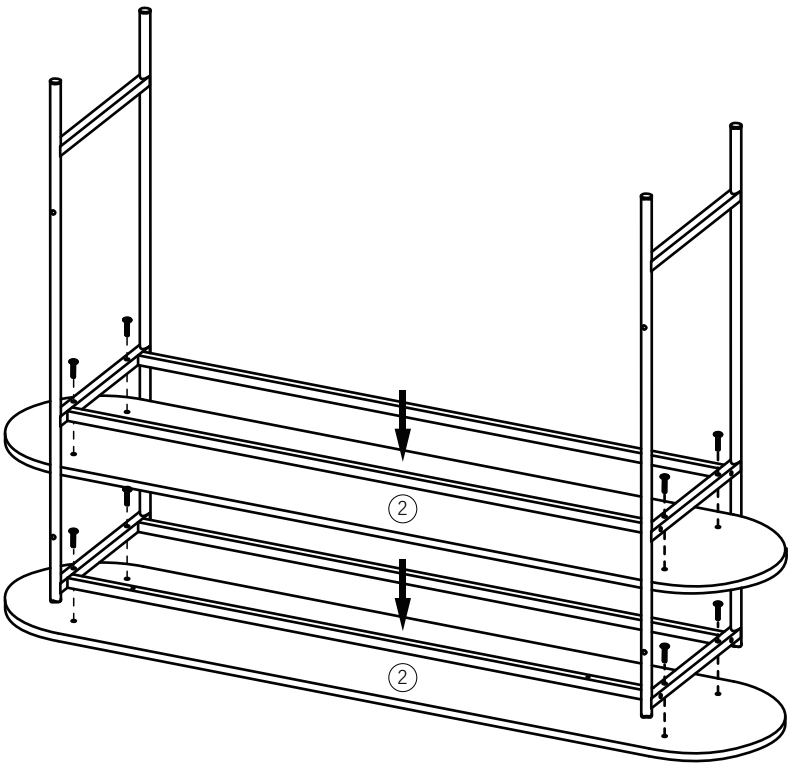

3

A x 4	
M6x23mm	
B x 1	
M6x12mm	
C x 5	
10mm	
F x 1	
M4x56mm	

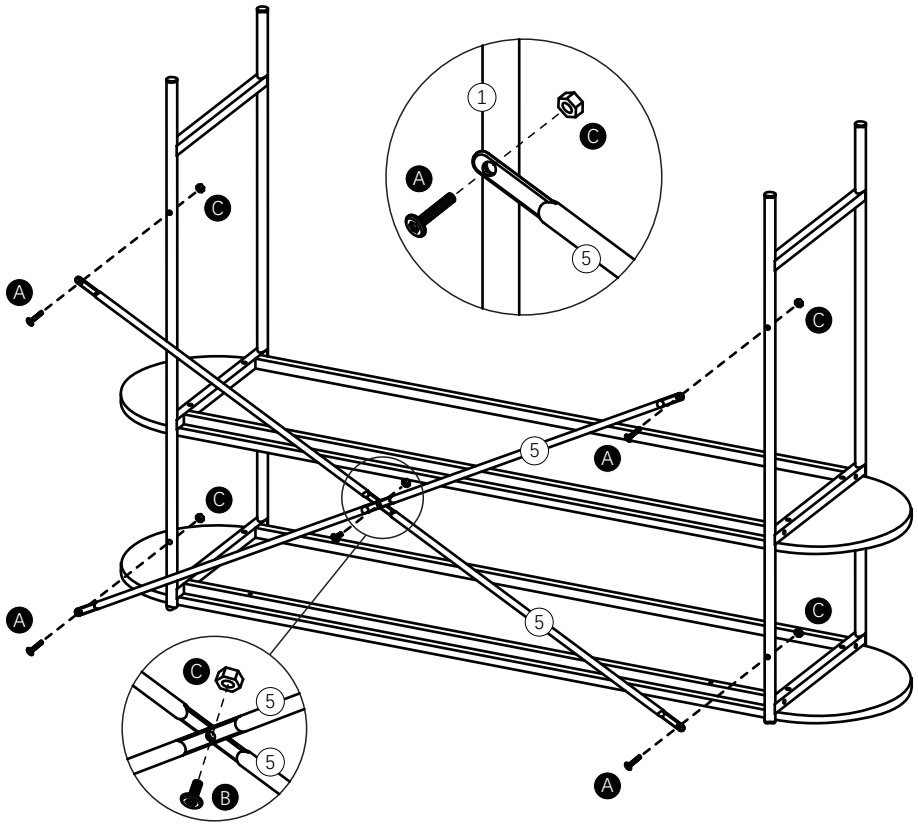

4

D x 2	
16x53mm	
E x 2	
M5x10mm	

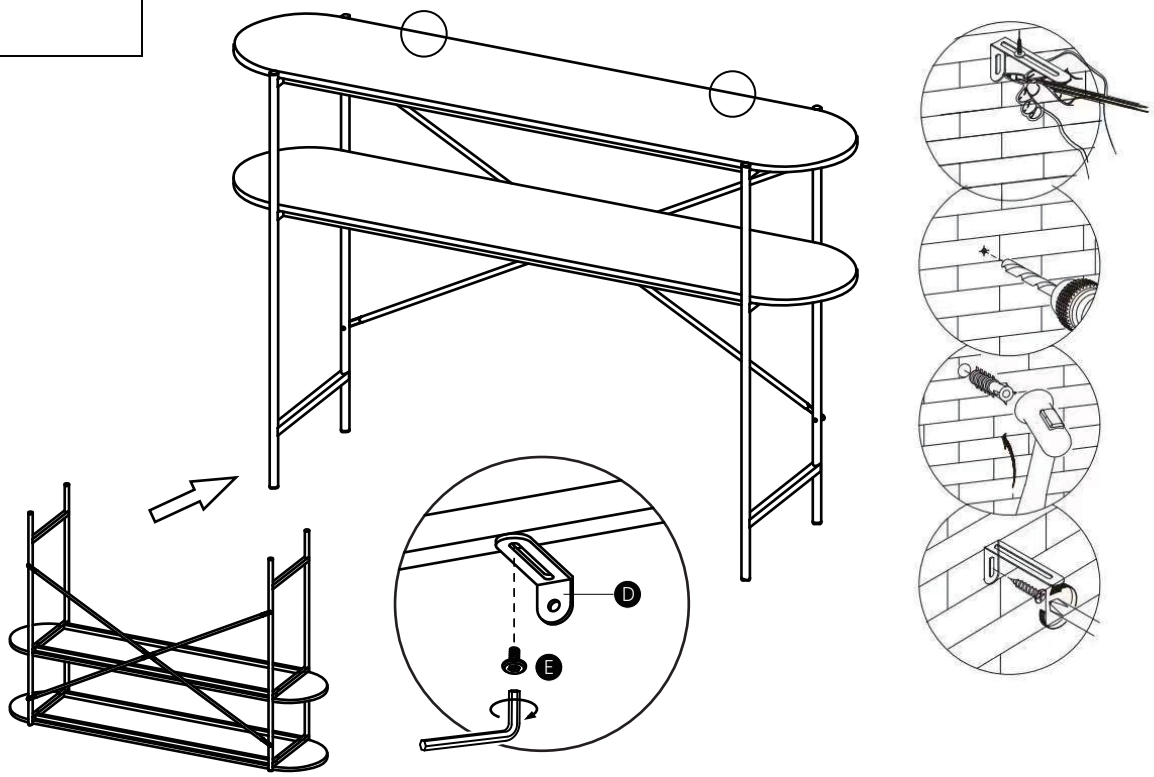

5

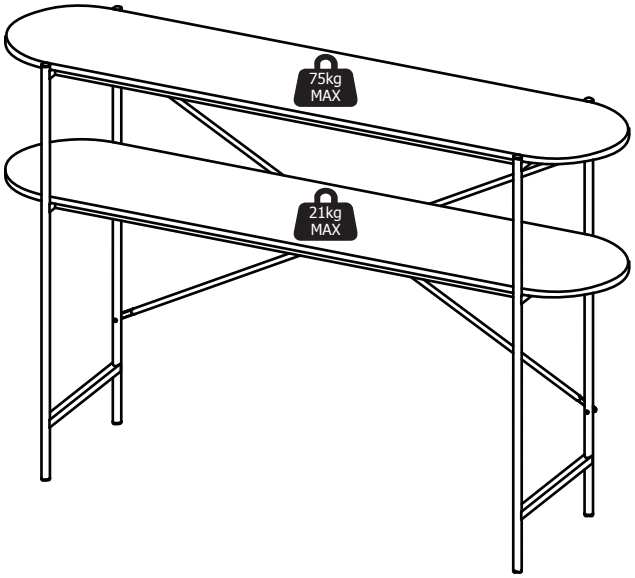

CHARGE MAXIMALE - MAXIMUM LOAD - MAXIMALE BELASTBARKEIT
CARICO MASSIMO - CARGA MAXIMA - MAXIMALE BELASTING

1..

ATTENTION:
Fixation murale OBLIGATOIRE.
Compulsory wall fitting

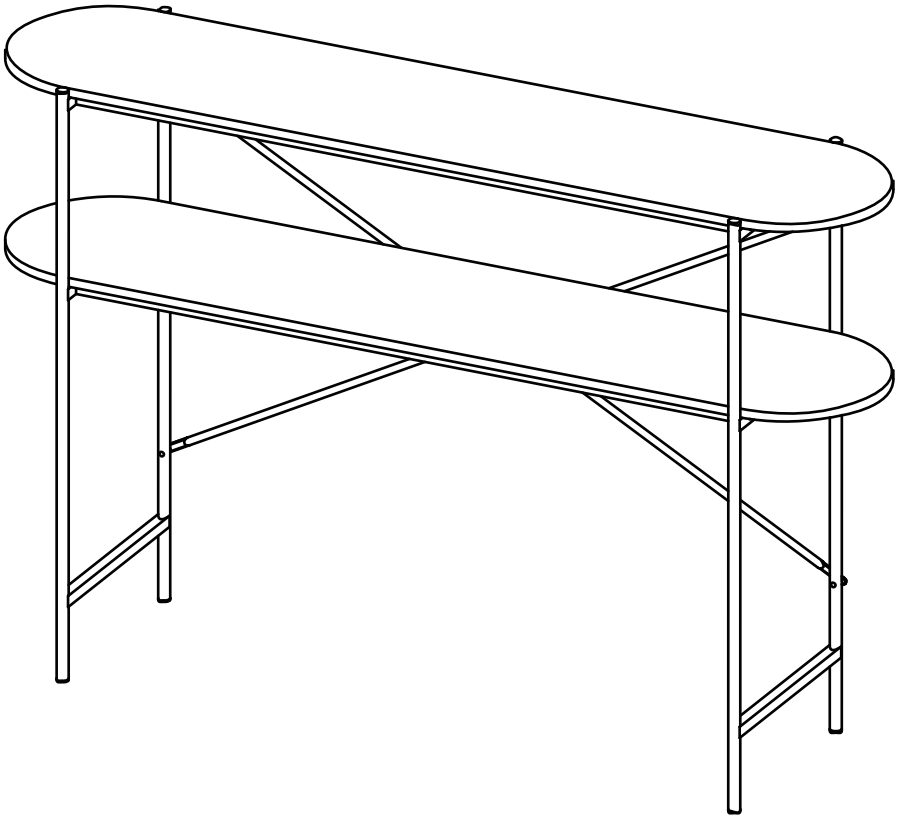

Il existe une grande diversité de types de murs ou cloisons, c'est la raison pour laquelle nous ne pouvons vous fournir le type exact de fixation. Il est nécessaire d'identifier le type de paroi à laquelle vous allez fixer ce produit afin de vous procurer les fixations appropriées. Voici quelques exemples de fixations conseillées pour :

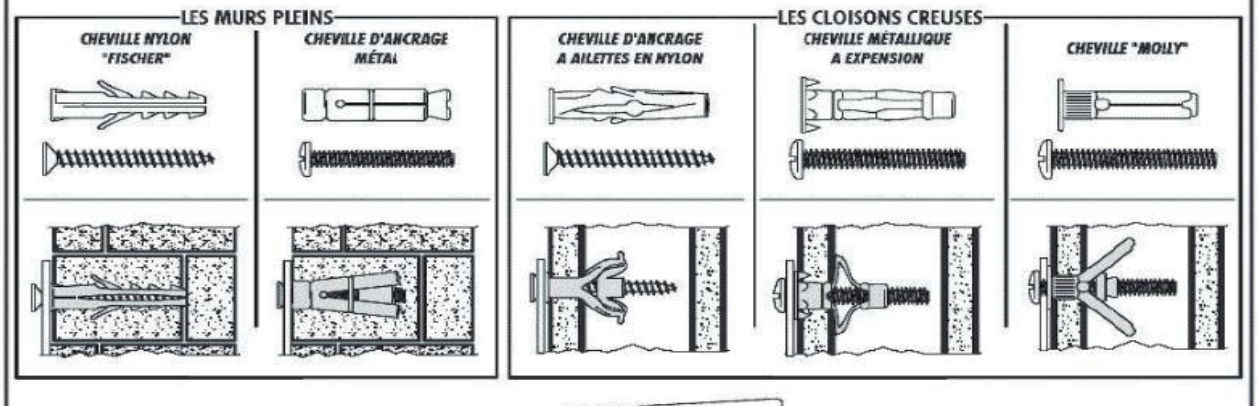



Utiliser une taille de forêt adaptée à la quincaillerie utilisée et au type de mur.

FR

CONSIGNES D'UTILISATION	Ne jamais forcer les assemblages. Resserrez les vis après quelques temps d'usage. Gardez votre notice de montage, si une pièce venait à manquer, elle serait le plus clair moyen de communiquer avec votre magasin. Respecter la charge maximale pour une utilisation sécurisée. Ne pas déplacer un mobilier chargé.

RANGEMENT ET ENTRETIEN	Dépoussiérer soigneusement puis humecter un chiffon doux et propre d'eau légèrement savonneuse. Ne pas utiliser de produits de nettoyage abrasifs ou solvants.

EN

INSTRUCTIONS FOR USE	Never force the connections. Re-tighten the screws after few days. Keep the Instructions Al leaflet, it contains information when claiming for missing parts. Ensure to not exceed the maximum loading weight for a safe usage. Do not move loaded furniture.

STORAGE AND CLEANING	Carefully remove the dust. Use a soft and clean damp cloth with soapy water. Do not use abrasive cleaning products or solvents.

DE

GEBRAUCHSANWEISUNG	Versuchen Sie niemals die Verbindungen mit Gewalt herzustellen. Ziehen Sie die Schrauben nach einigen Tagen wieder fest. Bewahren Sie die Anleitung mit den Anweisungen auf, sie enthält Informationen, wenn Sie den Garantieanspruch aufgrund fehlender Teile geltend machen möchten. Stellen Sie für eine sichere Verwendung sicher, dass das maximale Ladegewicht nicht überschritten wird. Bewegen Sie keine beladenen Möbel.

PFLEGEHINWEISE	Entfernen Sie den Staub vorsichtig. Verwenden Sie ein weiches, sauberes und feuchtes Tuch mit Seifenwasser. Verwenden Sie keine scheuernden Reinigungsmittel oder Lösungsmittel.

IT

ISTRUZIONI PER L'USO	Non forzare i raccordi. Serrare nuovamente le viti dopo alcuni giorni. Conservare il manuale di istruzioni perché contiene informazioni sulla richiesta di eventuali parti mancanti. Per motivi di sicurezza, assicurarsi di non superare il carico massimo. Non spostare mobili carichi.

CONSERVAZIONE E PULIZIA	Rimuovere accuratamente la polvere. Usare un panno morbido, pulito e inumidito con acqua saponata. Non utilizzare solventi o prodotti detergenti abrasivi.

ES

INSTRUCCIONES DE USO	No fuerce nunca las conexiones. Vuelva a apretar los tornillos al cabo de unos días. Conserve el folleto de instrucciones. Este contiene información para pedir repuestos. Asegúrese de no sobrepasar el peso de carga máximo para un uso seguro. No desplace muebles cargados.

ALMACENAMIENTO Y MANTENIMIENTO	Elimine cuidadosamente el polvo. Emplee un paño húmedo suave y limpio con agua jabonosa. No utilice productos de limpieza abrasivos ni disolventes.

NL

GEBRUIKSAANWIJZING	Forceer de verbindingen nooit. Draai de schroeven na enkele dagen weer aan. Bewaar de montagehandleiding zorgvuldig; deze bevat informatie die nodig is bij het melden van ontbrekende onderdelen. Zorg ervoor dat het maximale draaggewicht niet wordt overschreden voor een veilig gebruik. Verplaats geen meubelstukken terwijl ze belast zijn.

OPBERGEN EN REINIGEN	Verwijder voorzichtig het stof. Gebruik een zachte en schone en vochtige doek met zeepsop. Gebruik geen schurende reinigingsmiddelen of oplosmiddelen.