Pier impOrt

# NOTICE DE MONTAGE
# 30045037 - TABLE BASSE LANDAISE

| A | B | C | H1 | H2 | H3 |
|---|---|---|---|---|---|
|  | 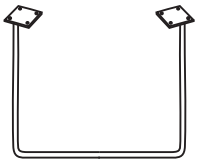 |  |  |  |  |
| 1PC | 1PC | 1PC | 12PCS | 1PC | 2PCS |

1

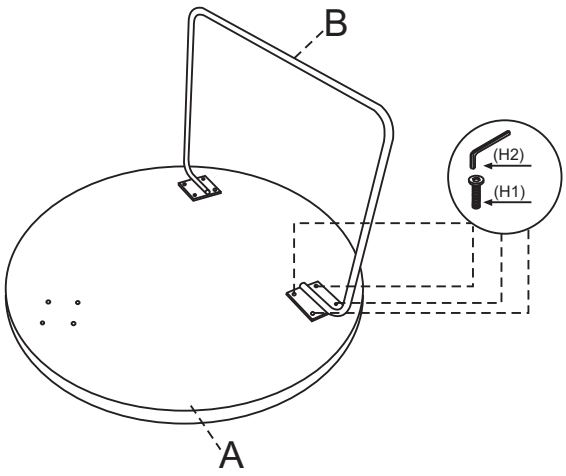


2

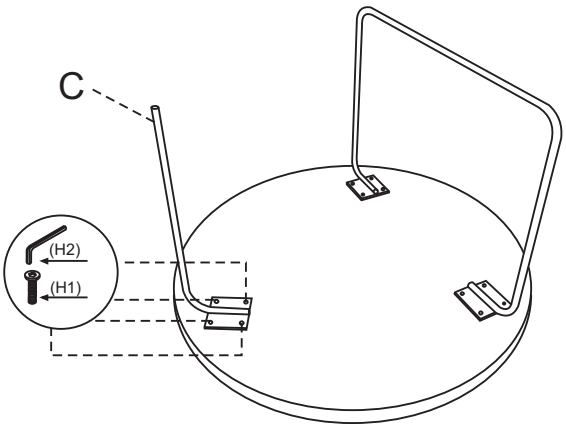


3

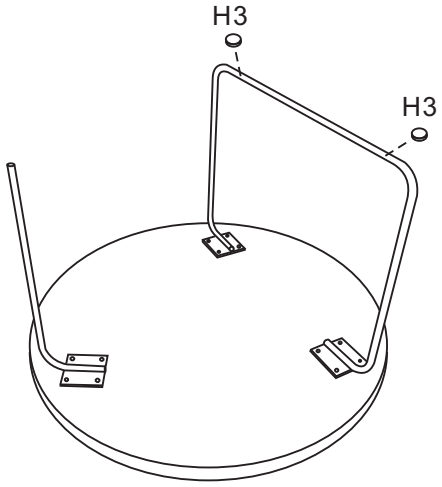


4

