Structure métal
avec étagère décor chêne 60 cm

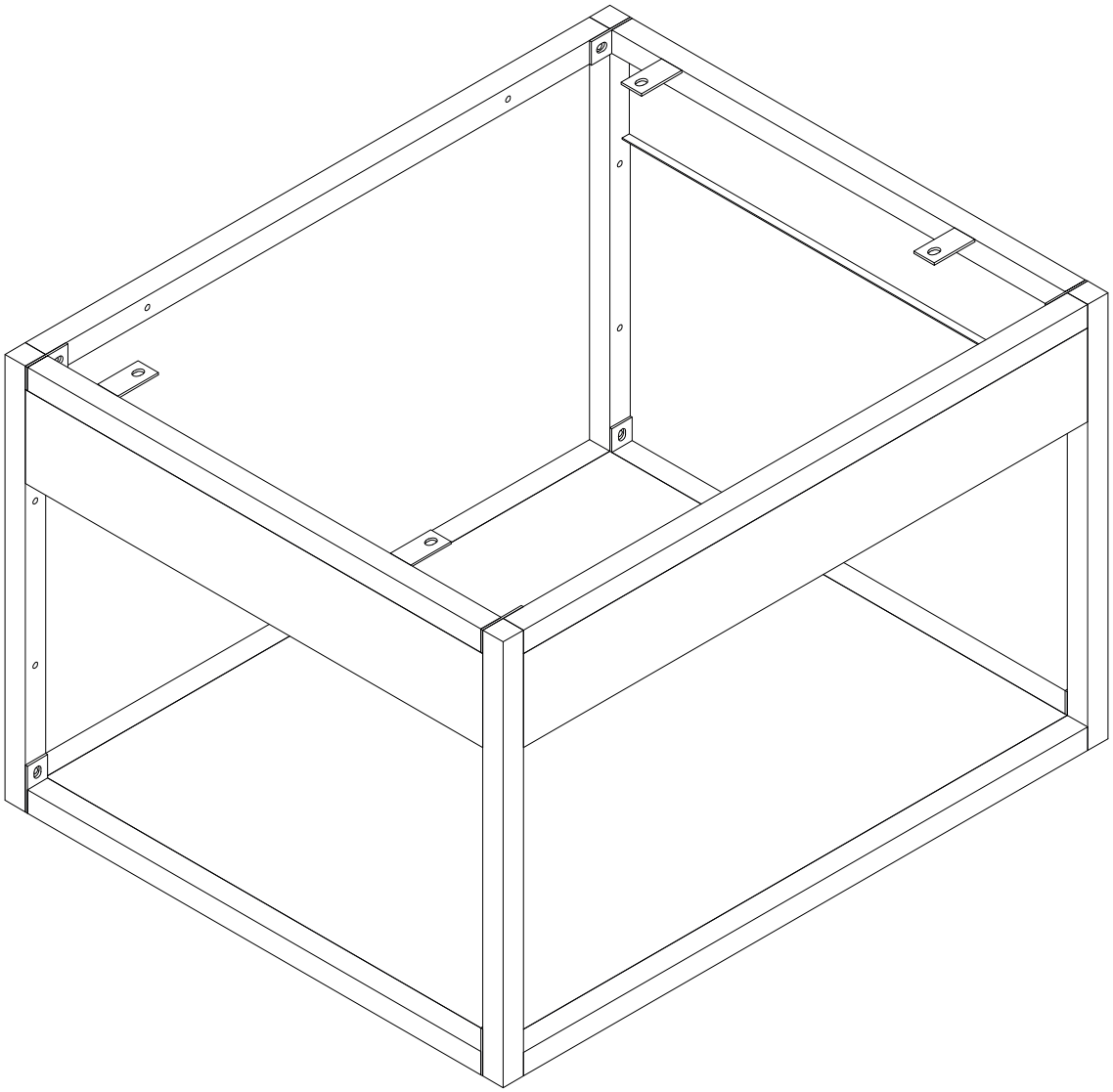

homesight

MTC1686
Version2021-1

Piece No.	Quantité	Désignation
1	1	Structure avant
2	1	Structure arrière
3	1	Côté gauche
4	1	Côté droit
5	2	Traverse
6	1	Etagère

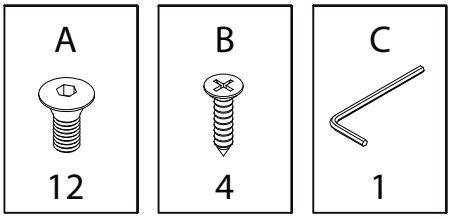

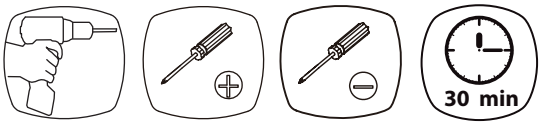

PARTICIPEZ AU RECYCLAGE DES MEUBLES. PLUS D'INFOS: écomobilier



NE PAS S'ASSEOIR SUR LE MEUBLE SUSPENDU

CHARGE MAX. 30 KG

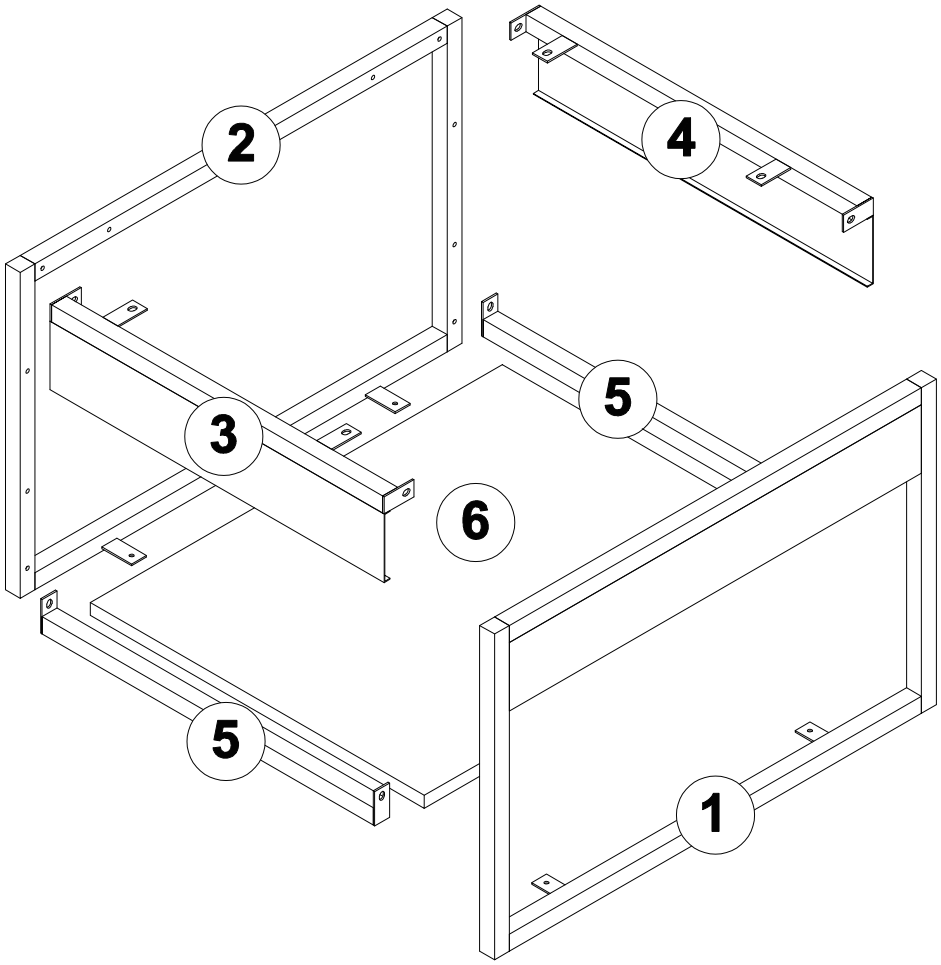

homesight

1

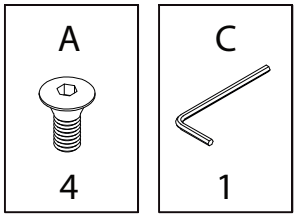

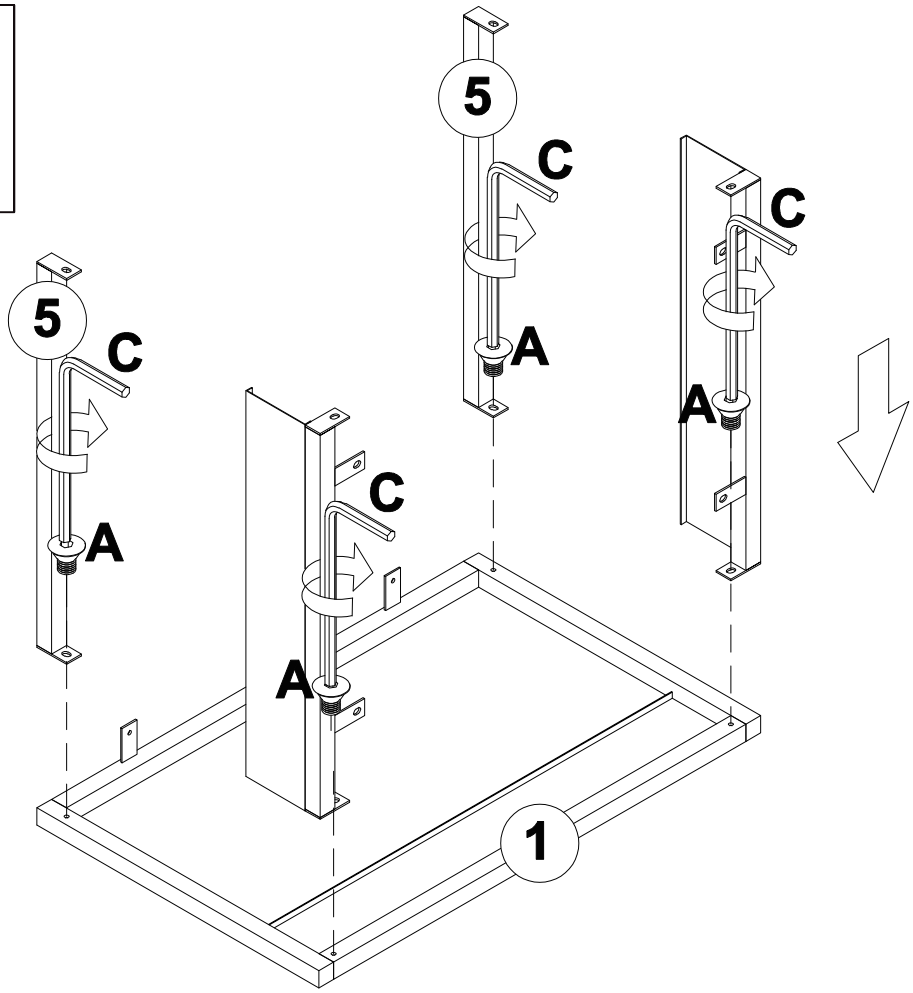

2

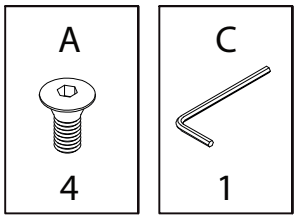

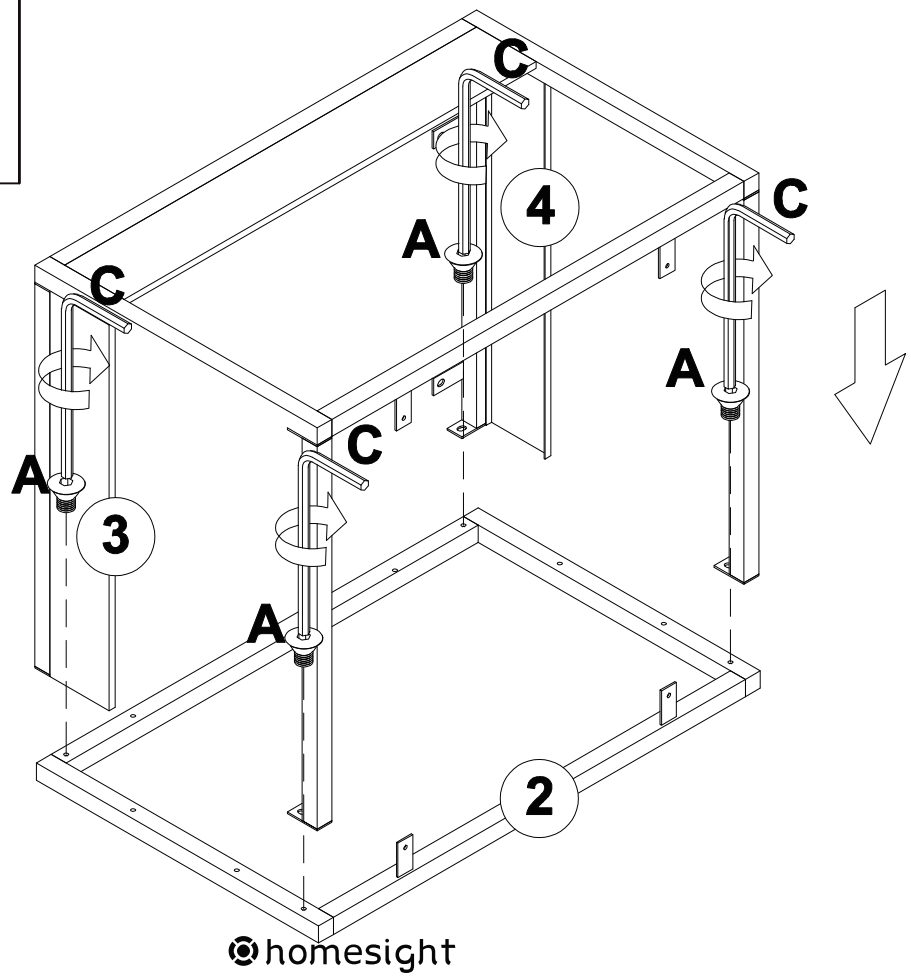

homesight

3

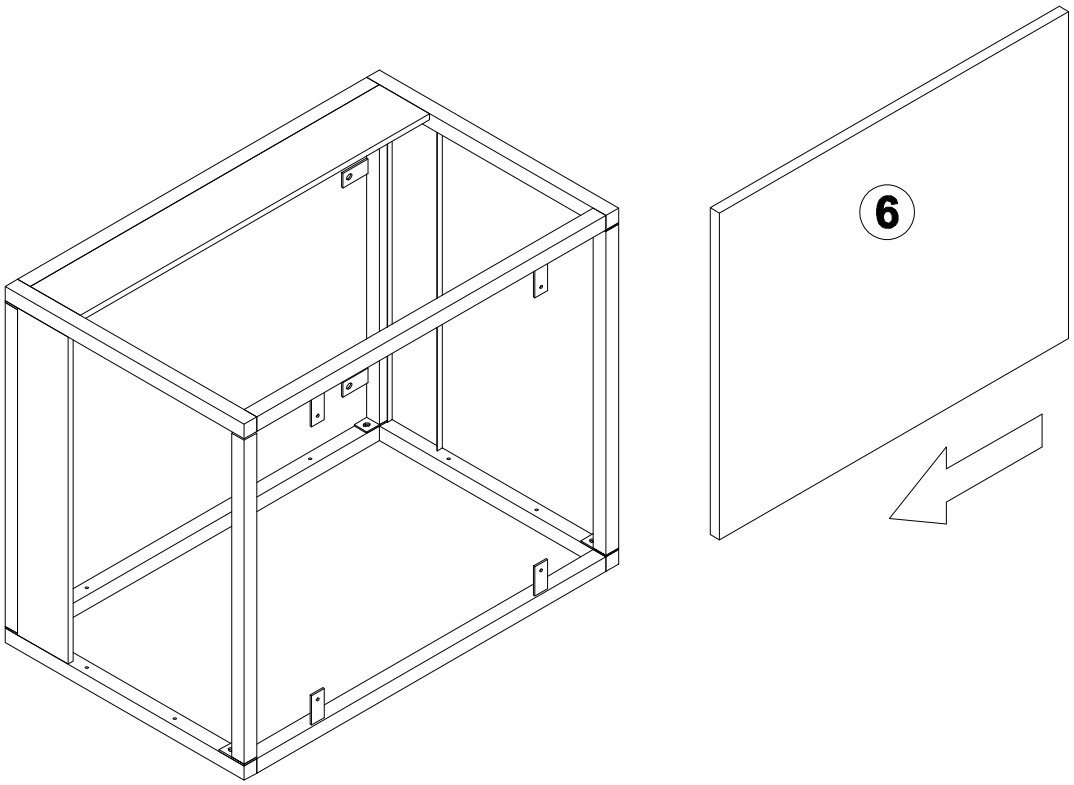

4

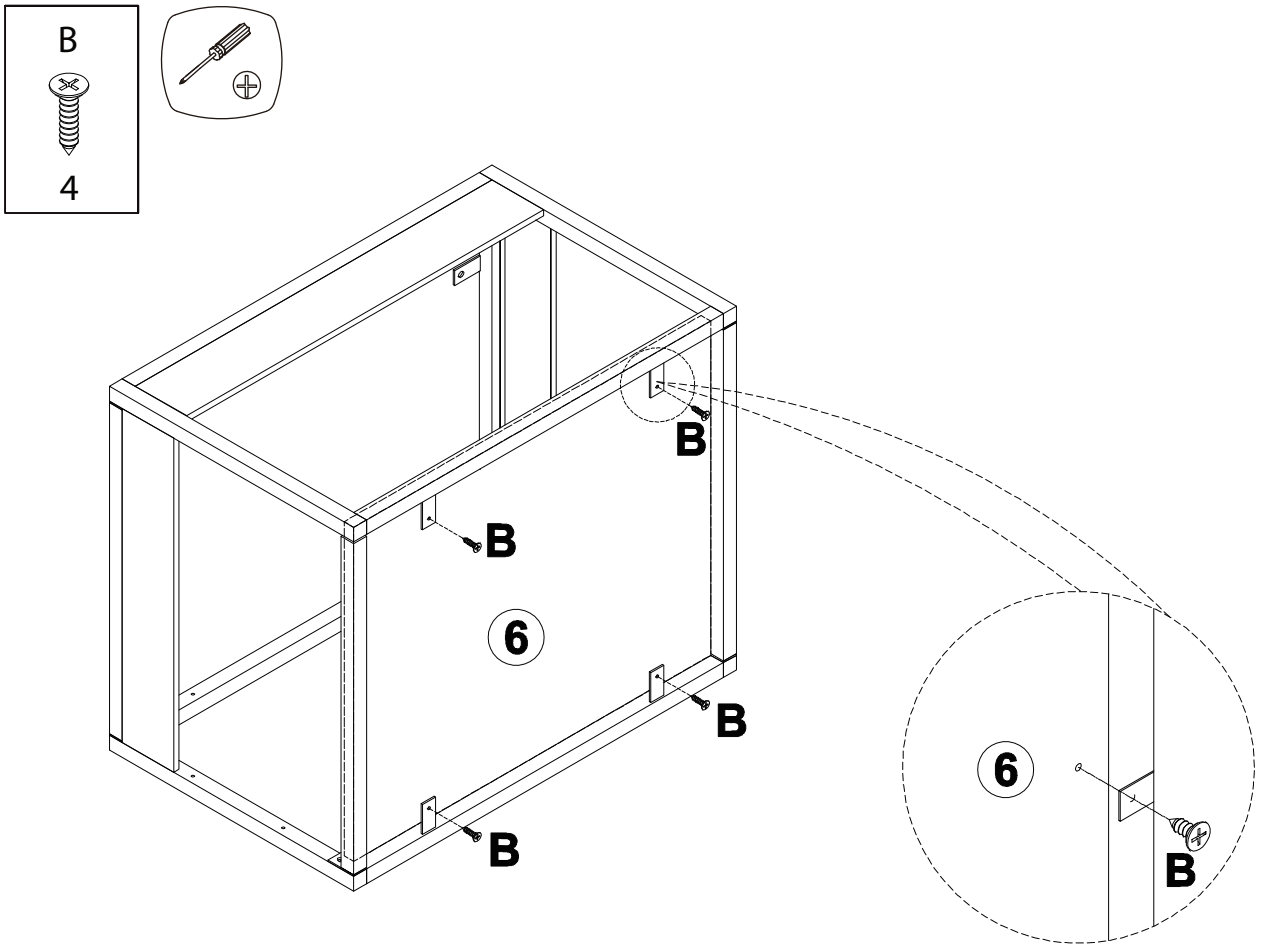

5

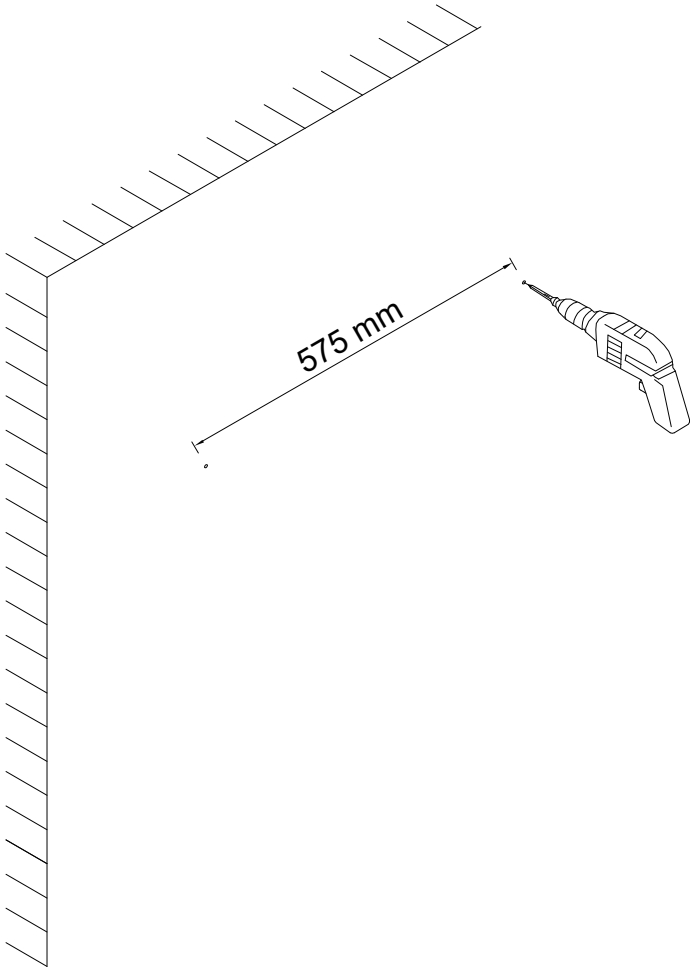

6

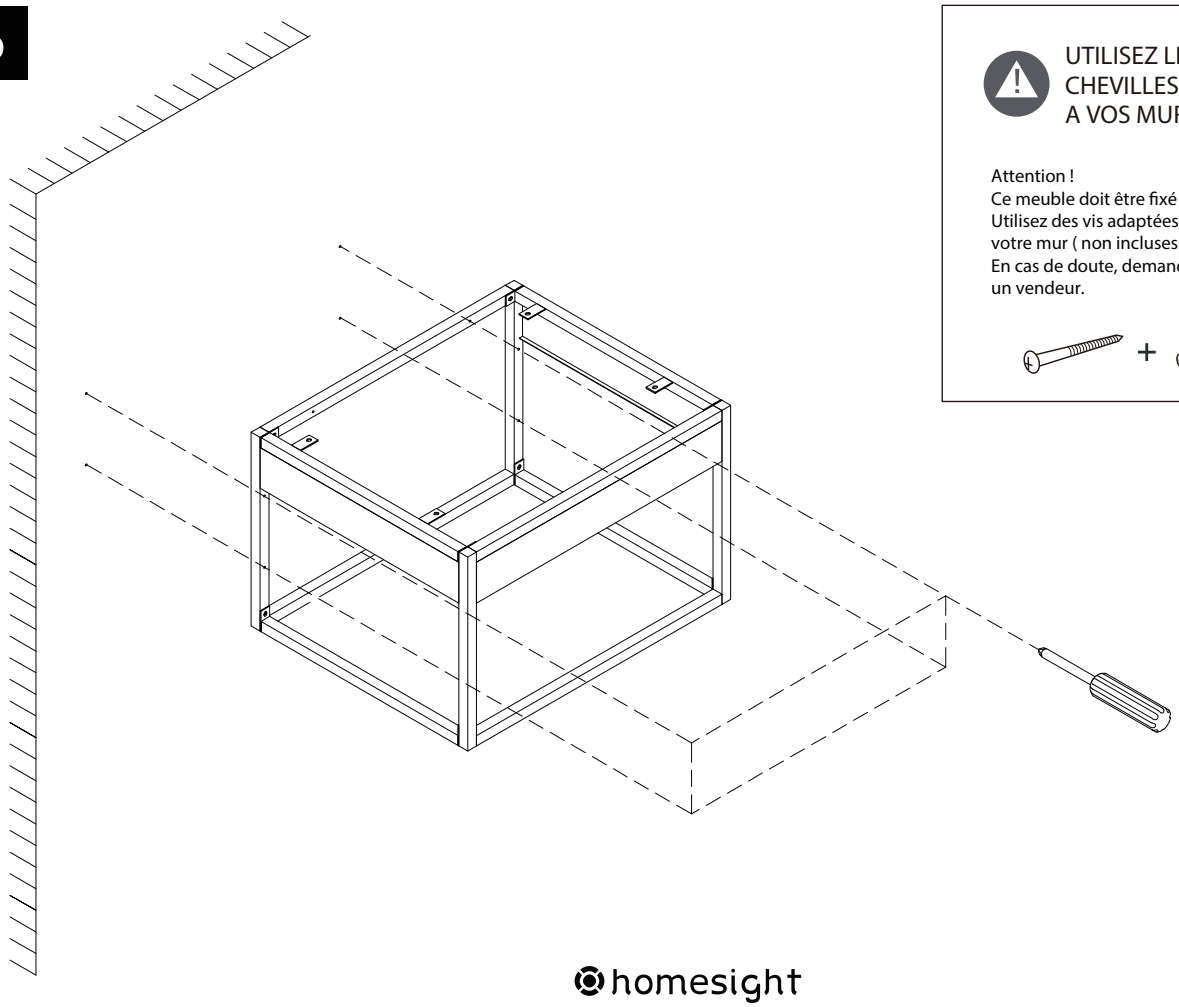

UTILISEZ LES VIS ET LES CHEVILLES ADAPTÉES A VOS MURS

Attention !
Ce meuble doit être fixé au mur.
Utilisez des vis adaptées au matériau de votre mur (non incluses).
En cas de doute, demandez conseil à un vendeur.

7

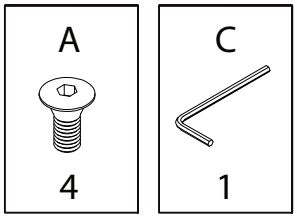

Plan vendu séparément

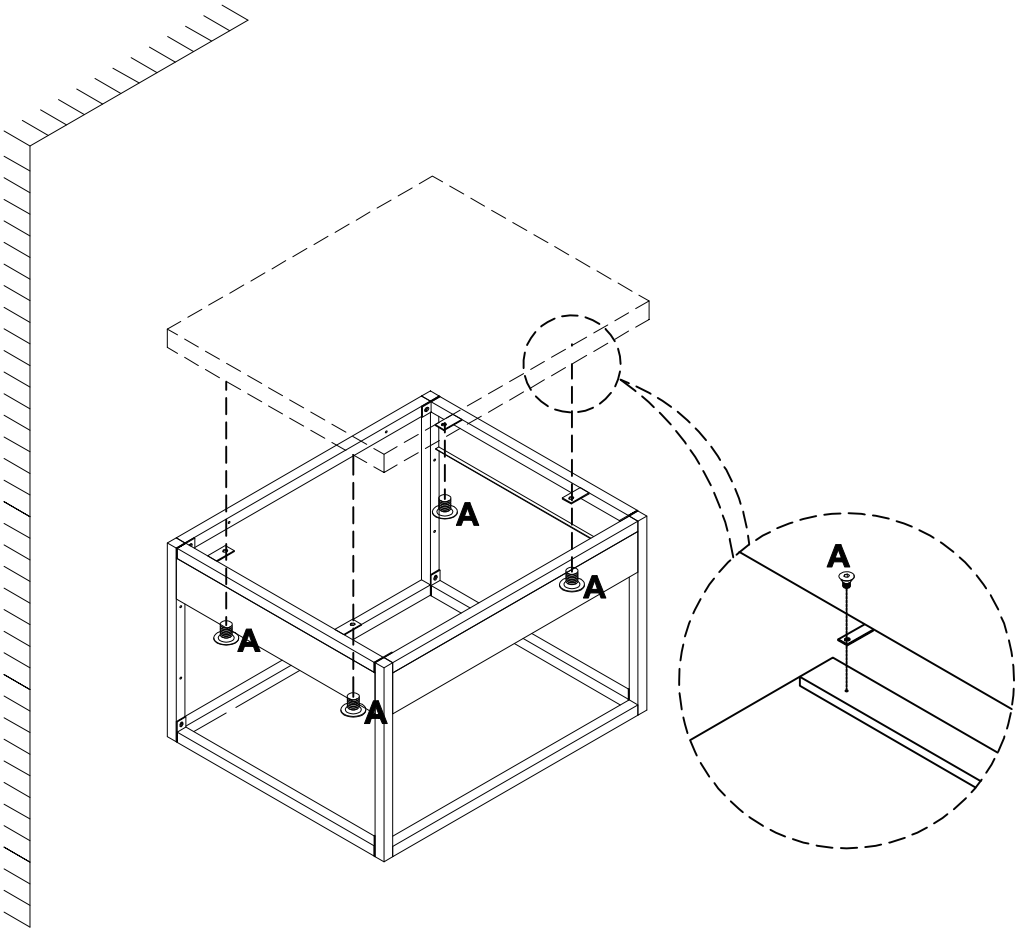

8

