Pier import

NOTICE DE MONTAGE
30045834 - TABLE A MANGER PANAMA

A 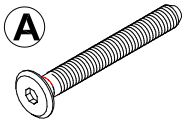 Boulon M8x70: 12 pièces	B  Rondelle M8: 12 pièces	C 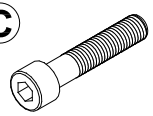 Boulon M8x40: 16 pièces
D  Rondelle Ø16: 16 pièces	E 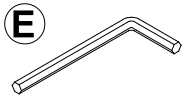 Clé hexagonale V5 : 1 pièce	F 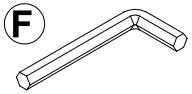 Clé hexagonale V6 : 1 pièce

1

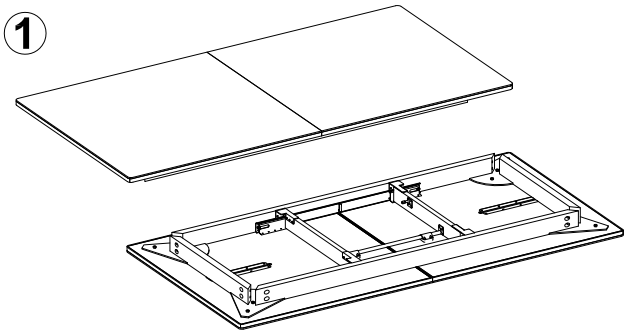

Plateau : 1 pièce

2

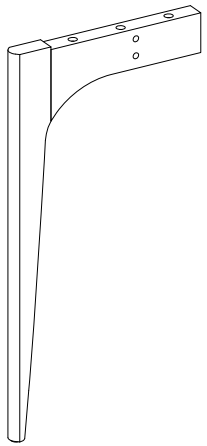

Pieds : 4 pièces

Étape 1

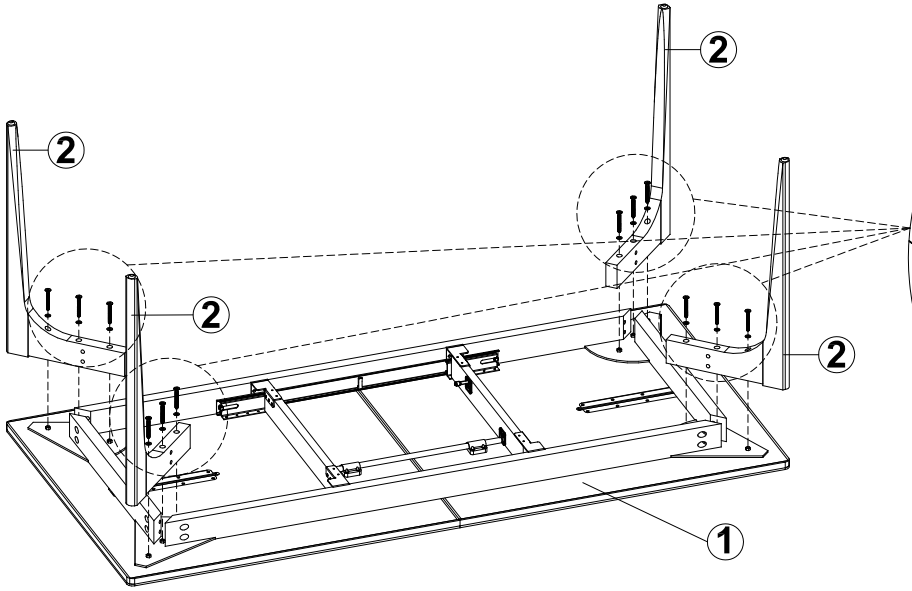

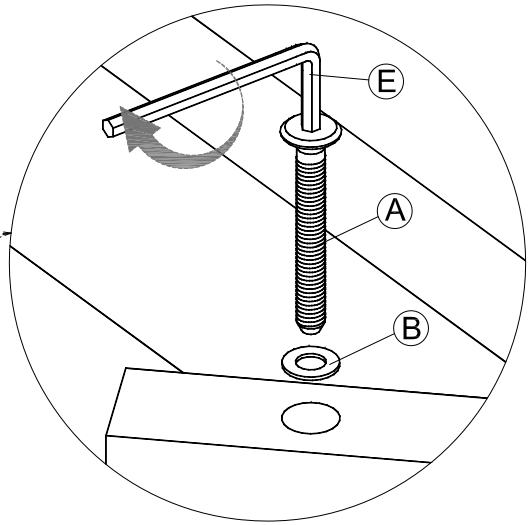

Étape 2

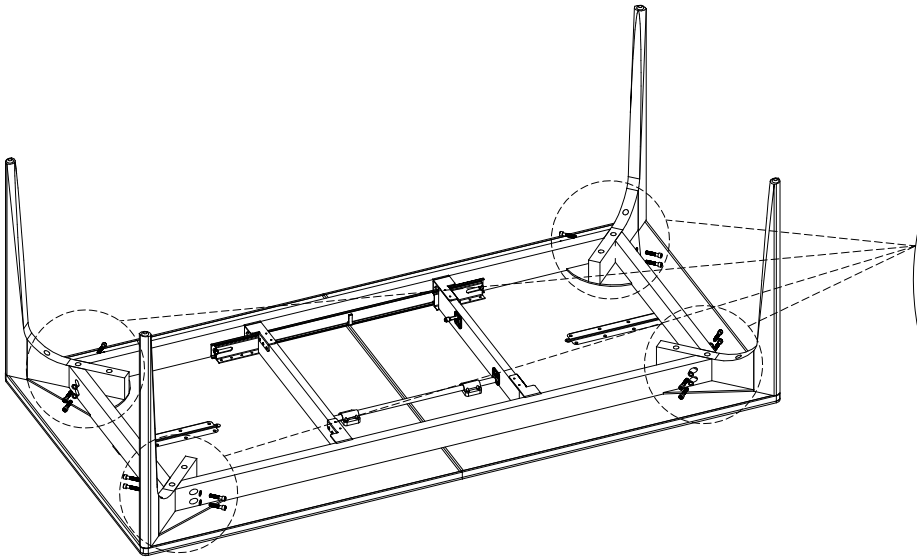

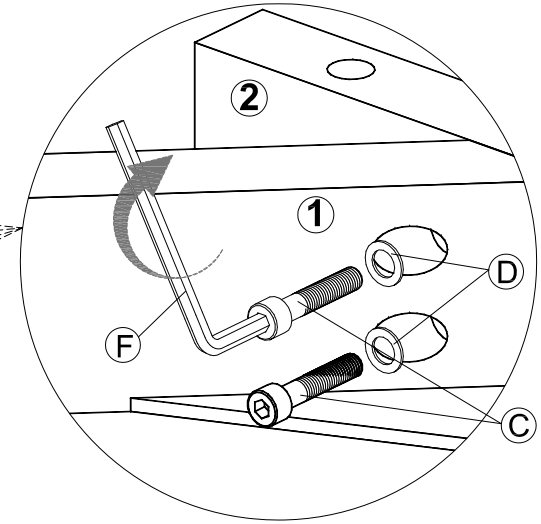

Étape 3

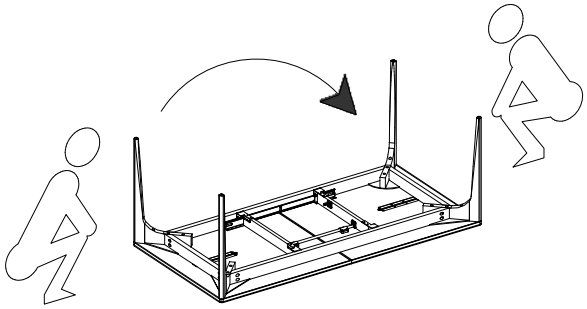

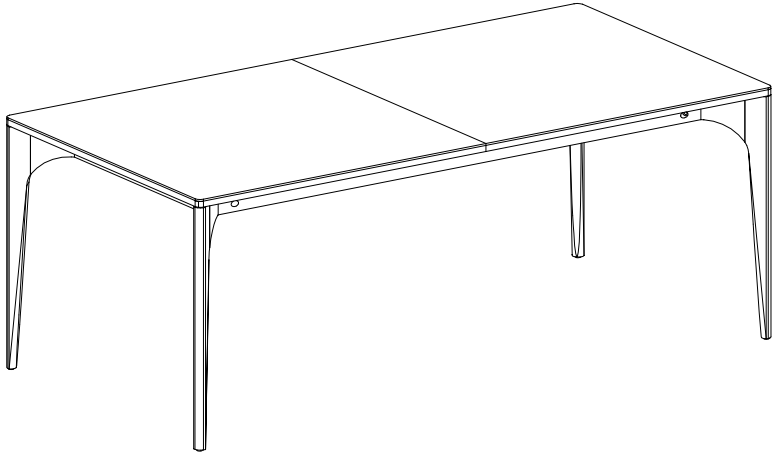

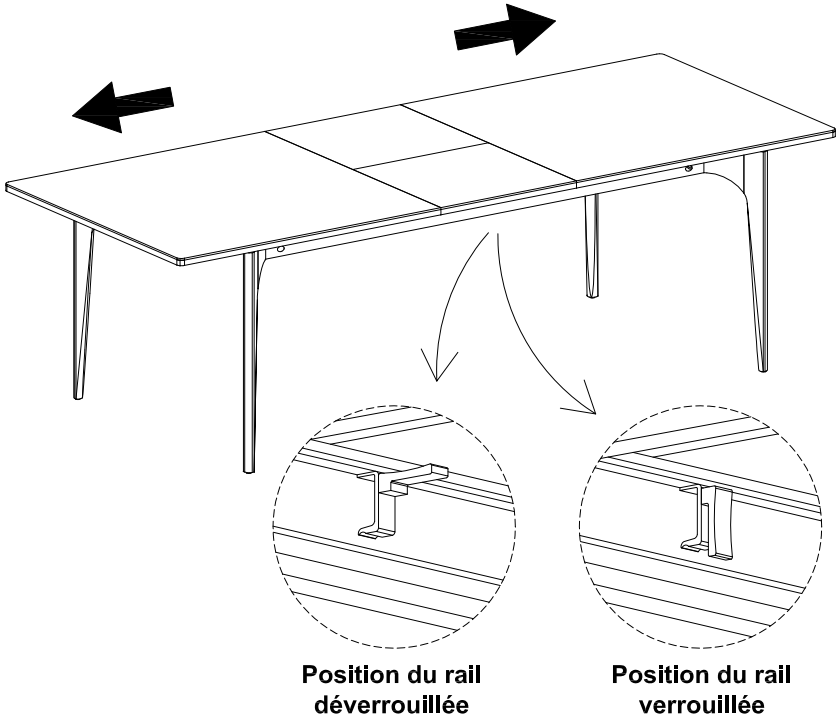
Position du rail déverrouillée
Position du rail verrouillée