Pier import

NOTICE DE MONTAGE
30045041 - TABLE BASSE LANDAISE

A	B	H1	H2	H3
	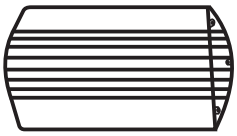			
1PC	2PCS	6PCS	1PC	6PCS

1

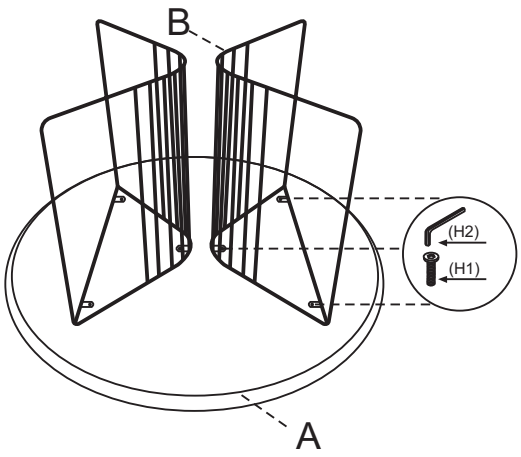

2

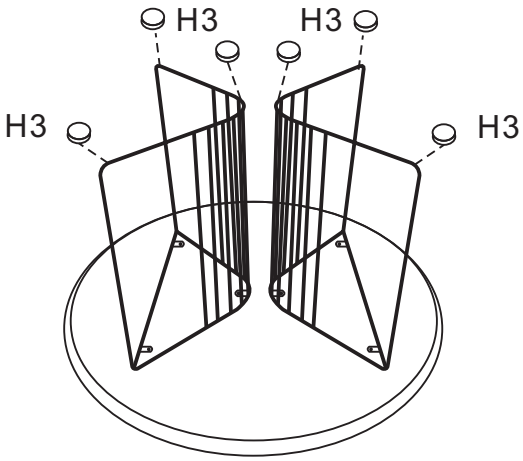

3

