Pier import

NOTICE DE MONTAGE
30044615 - BUFFET ALMEIRA

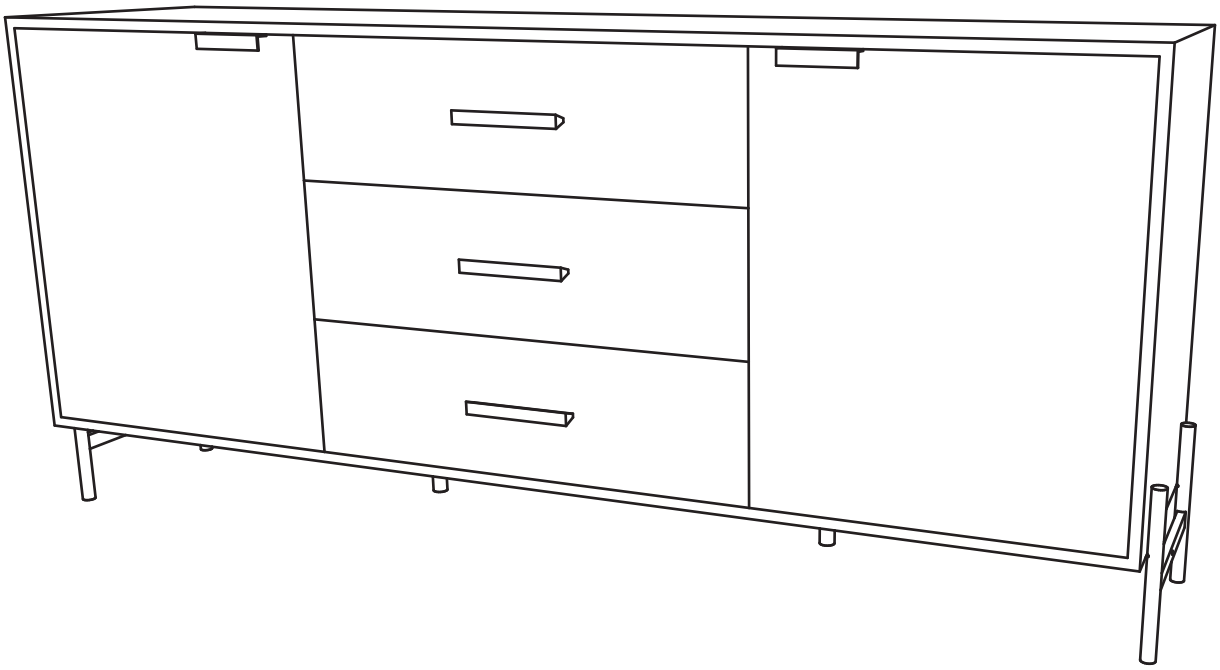



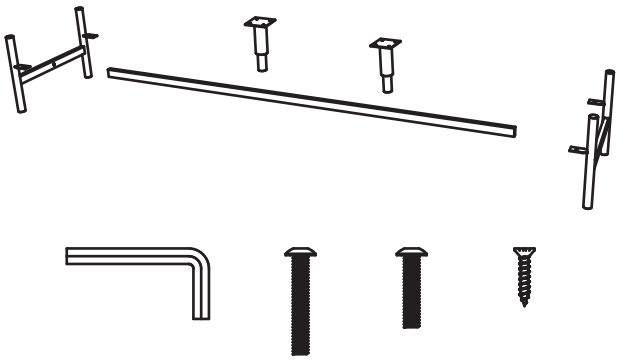

Ax1 Bx2 Cx4 Dx8

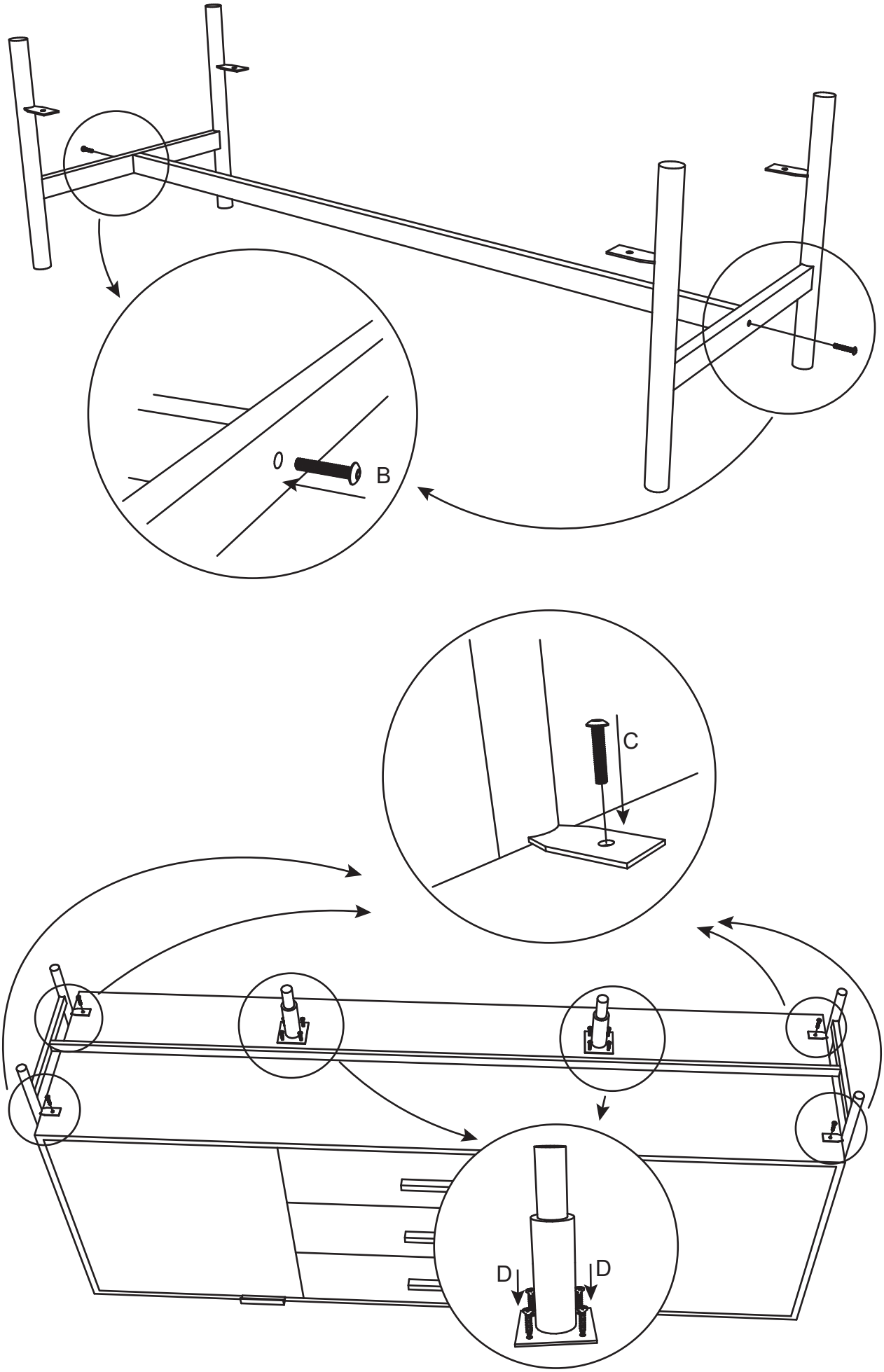
B
C
D
D