BAÏTA®

REF: TOELLA2VC01

ELLA

PO NO DG25-ID0001(ED/S)-01

Version 1



W 44,5 x D 51 x H 99.5 cm



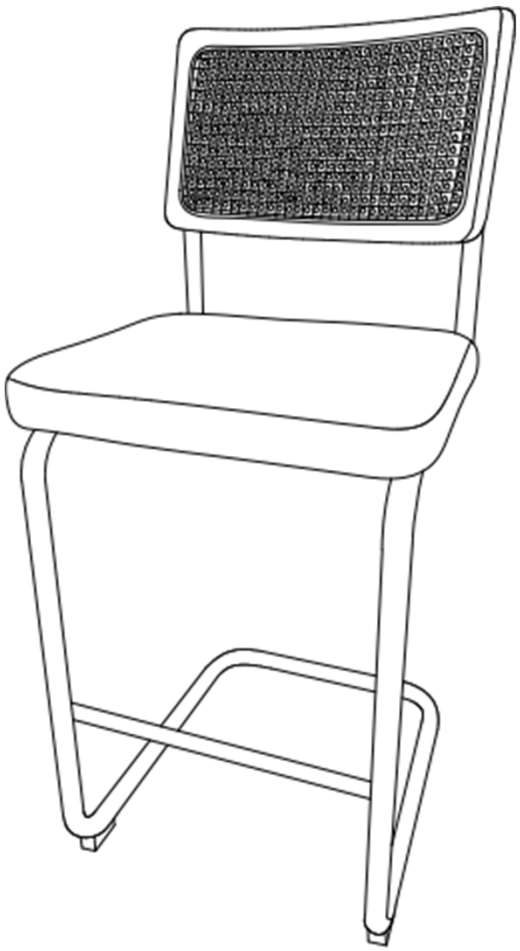

OUTILS NÉCESSAIRES | NECESSARY TOOLS

NOTWENDIGE WERKZEUGE | HERRAMIENTAS NECESARIAS | STRUMENTI NECESSARI | NODIGE TOOLS | FERRAMENTAS NECESSÁRIAS



INFORMATIONS

INFORMATION | INFORMATIONEN | INFORMACIÓN | INFORMAZIONI | INFORMATIE

FR - Important - Lire attentivement - A conserver pour référence ultérieure ou toute demande de SAV
Vérification avant montage : Contrôlez le contenu de votre colis et assurez-vous d'avoir reçu toutes les pièces et que ces dernières sont en bon état avant de procéder au montage. Assemblez votre produit en respectant l'ordre défini par la notice et si possible dans la pièce de destination. Ne jetez aucun emballage avant d'avoir vérifié que vous disposez de toutes les pièces et de l'ensemble des accessoires.
Déplacer un meuble :Si vous avez besoin de déplacer le meuble, nous vous conseillons vivementd'être à 2 personnes ou plus. Soulevez-le, sans le faire trainer au sol, afin d'éviter tout endommagement ou rayures sur votre sol.

EN - Important – Read carefully – Retain for future reference or request from Aftersales.
Pre-assembly check: Check the contents of your parcel and make sure you have received all the parts and that they are in good condition before proceeding with assembly. Assemble your product in the order shown in the instructions, and if possible in the room you are using it in. Do not throw away any packaging until you have checked that you have all the parts and accessories.
Moving furniture: If you need to move the furniture, we strongly advise you to use 2 or more people. Lift it, without dragging it along the floor, to avoid any damage or scratches on your floor.

DE - Wichtig - Sorgfältig lesen - Für späteren Bezug order Kundendienst aufbewahren.
Überprüfung vor dem Zusammenbau: Überprüfen Sie den Inhalt Ihres Pakets und vergewissern Sie sich, dass Sie alle Teile erhalten haben und dass diese in gutem Zustand sind, bevor Sie mit dem Zusammenbau beginnen. Bauen Sie Ihr Produkt in der in der Anleitung vorgegebenen Reihenfolge und wenn möglich im Zielraum zusammen. Werfen Sie keine Verpackungen weg, bevor Sie sich vergewissert haben, dass Sie alle Teile unddas gesamte Zubehör erhalten haben.
Ein Möbelstück umstellen: Wenn du das Möbelstück bewegen musst, empfehlen wir dir dringend, dass du mit zwei oder mehr Personen unterwegs bist. Heben Sie es an, ohne es über den Boden zu schleifen, um Beschädigungen oder Kratzer auf Ihrem Fußboden zu vermeiden.

ES - Importante - Lea atentamente - Consérvelo para futuras consultas o solicitudes de servicio posventa.
Comprobación preal montaje: Compruebe el contenido de su paquete y asegúrese de que ha recibido todas las piezas y de que están en buen estado antes de proceder **via** al montaje. Monte su producto en el orden descrito en las instrucciones y, si es posible, en la habitación en la que se va a instalar. No tire ningún embalaje hasta que haya comprobado que dispone de todas las piezas y accesorios.
Traslado de muebles: Si tiene que mover el mueble, le aconsejamos que lo hagan 2 o más personas. Levántalo, sin arrastrarlo por el suelo, para evitar cualquier daño o arañazo en tu suelo.

IT - Importante - Leggere attentamente - Conservare per riferimenti futuri o per richieste di assistenza post-vendita.
Controllo premontaggio: prima di procedere al montaggio, verificare il contenuto del pacco e assicurarsi di aver ricevuto tutti i componenti e che siano in buone condizioni. Assemblare il prodotto nell'ordine descritto nelle istruzioni e, se possibile, nella stanza in cui deve essere installato. Non gettare via l'imballaggio prima di aver verificato di avere tutti i pezzi e gli accessori.
Spostamento dei mobili: Se dovete spostare i mobili, vi consigliamo vivamente di utilizzare 2 o più persone. Sollevateli, senza trascinarli sul pavimento, per evitare danni o graffi al pavimento.

NL - Belangrijk - aandachtig lezen - bewaren voor toekomstig gebruik of voor service na verkoop.
Controle voor montage: Controleer de inhoud van je pakket en zorg ervoor dat je alle onderdelen hebt ontvangen en dat ze in goede staat zijn voordat je verder gaat met de montage. Zet je product in elkaar volgens de volgorde in de instructies en indien mogelijk in de kamer waar het geïnstalleerd moet worden. Gooi de verpakking pas weg als je hebt gecontroleerd of je alle onderdelen en accessoires hebt.
Meubels verplaatsen: Als je de meubels moet verplaatsen, raden we je aan om 2 of meer personen te gebruiken. Til de meubels op zonder ze over de vloer te slepen, om beschadiging of krassen op de vloer te voorkomen.

PT – Importante - Ler atentamente - Guardar para referência futura ou para pedido de serviço pós-venda.
Controlo antes da montagem: Verifique o conteúdo da sua encomenda e certifique-se de que recebeu todas as peças e que estas estão em boas condições antes de proceder à montagem. Monte o seu produto pela ordem descrita nas instruções e, se possível, na divisão onde vai ser instalado. Não deite fora as embalagens antes de ter verificado que dispõe de todas as peças e acessórios.
Mudança de móveis: Se for necessário deslocar os móveis, aconselhamos vivamente a utilização de 2 ou mais pessoas. Levante-a, sem a arrastar pelo chão, para evitar danos ou riscos no seu chão.

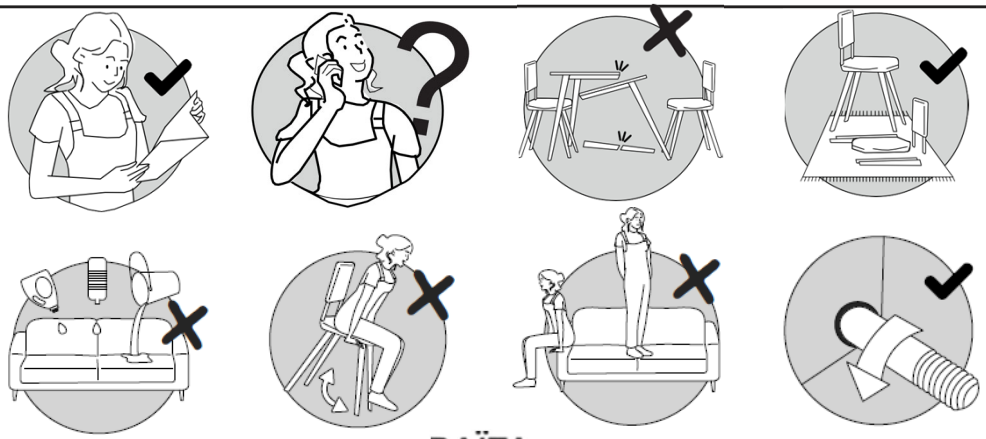

SCHÉMA GÉNÉRAL DES ÉLÉMENTS

SCHEMA | DIAGRAMM | PLAN | SCHEMA | SCHEMA

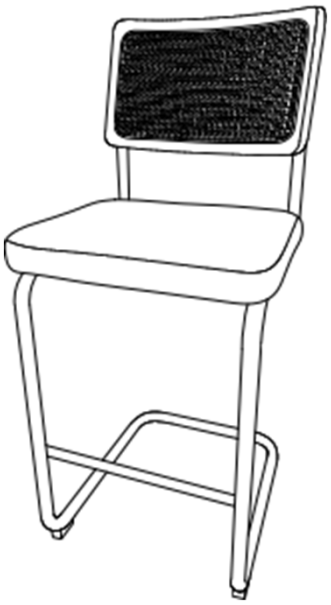

X 2



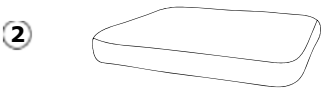





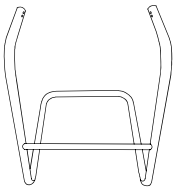

ACCESSOIRES | ACCESSORIES | ZUBEHÖR | ACCESORIOS | ACCESSORI | ACCESSOIRES | ACESSÓRIOS

A		x 2
B	 Φ **6 x 16mm**	x 8
C	 Φ **6 x 35 mm**	x 16
1		x 2
2		x 2
3		x 2
4		x 2
5		x 2

NOTICE DE MONTAGE

ASSEMBLY INSTRUCTIONS | MONTAGEANLEITUNG | INSTRUCCIONES DE MONTAJE | ISTRUZIONI DI MONTAGGIO | MONTAGEINSTRUCTIES

1

FR- Assemblez les pieds comme indiqué ci-dessous. Respectez le sens de serrage indiqué sur l'autocollant.
EN- Assemble the frame as shown below. Observe the tightening direction indicated on the sticker.
DE- Bauen Sie die Füße wie unten beschrieben zusammen. Beachten Sie dabei die auf dem Aufkleber angegebene Drehrichtung.
ES- Monte los pies como se indica a continuación. Observe la dirección de apriete indicada en la pegatina.
IT- Assemblare i piedini come mostrato di seguito. Osservare la direzione di serraggio indicata sull'adesivo.
NL- Monteer de voetjes zoals hieronder afgebeeld. Let op de aanhaalrichting die op de sticker staat aangegeven.
PT- Montar os pés como indicado abaixo. Respeitar o sentido de aperto indicado no autocolante.

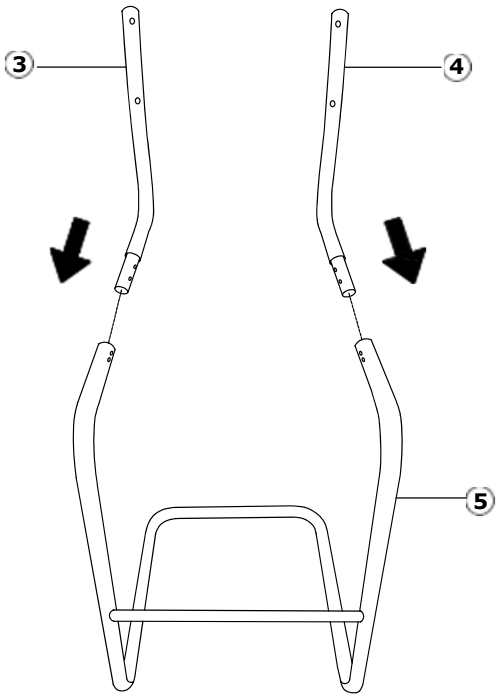

2

A		x 1
B	 **Φ 6 x 16 mm**	x 4

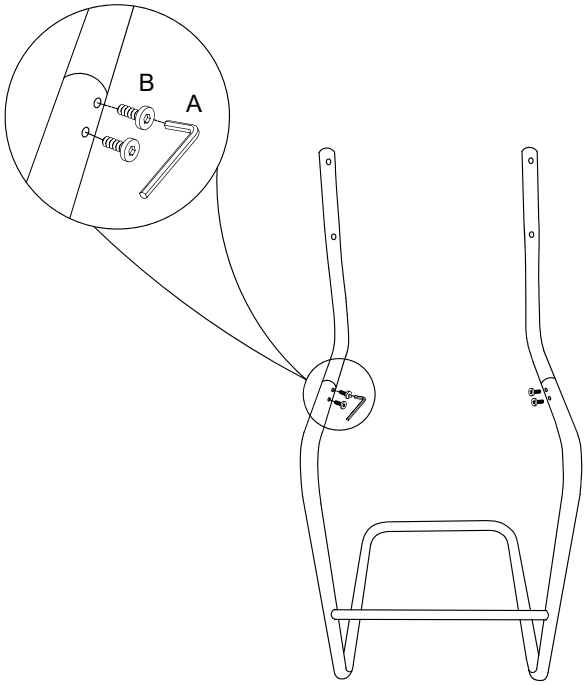



FR- Serrez à 80% dans un premier temps
EN- Tighten to 80% initially
DE- Ziehen Sie zunächst 80% an
ES- Apriete al 80% inicialmente
IT- Stringere inizialmente all'80%.
NL- Draai aanvankelijk aan tot 80%
PT- Apertar inicialmente a 80%

3

A		x 1

C	 **Φ 6 x 35 mm**	x 4

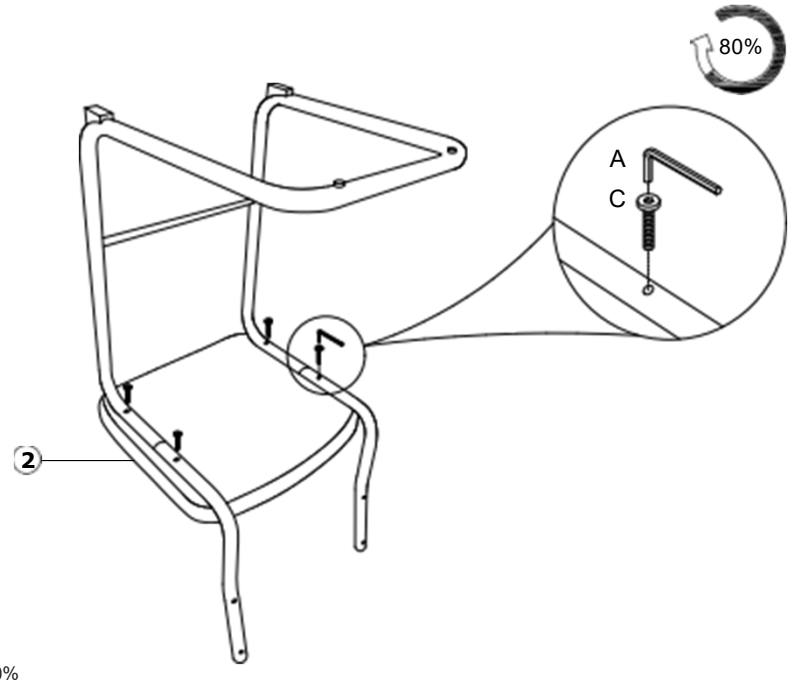

FR- Assemblez le siège et le cadre comme indiqué et serrez les vis à 80%
EN- Assemble the seat and frame as shown and tighten the screws 80%
DE- Montieren Sie Sitz und Rahmen wie gezeigt und ziehen Sie die Schrauben zu 80% fest
ES- Montar el asiento y el marco como se muestra y apretar los tornillos 80%
IT- Assemblare il sedile e il telaio come mostrato e stringere le viti 80%
NL- Monteer de zitting en het frame zoals op de foto te zien is en draai de schroeven 80% vast
PT- Monte o assento e a estrutura como indicado e aperte os parafusos a 80%

4

A		x 1

C	 **Φ 6 x 35 mm**	x 4

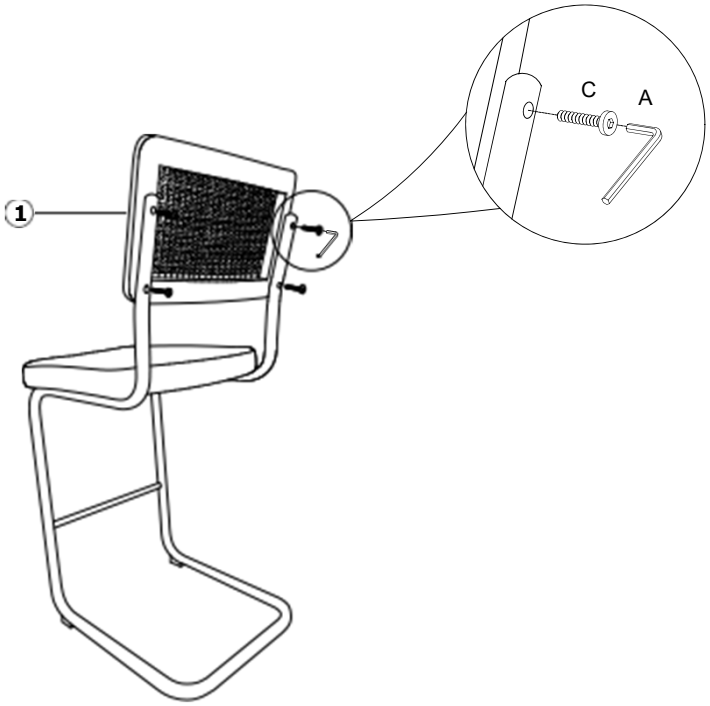

FR- Assembler le dossier et serrer toute la vis
EN- Assemble backrest and tight the screw
DE- Schrauben schrauben und schrauben sie alle schrauben an
ES- Montar el respaldo y apretodo el tornillo
IT- Assemblare lo schienale e stringere tutta la vite
PT- Monte o encosto e aperte todos os parafusos
NL- Monteer de rugleuning en draai alle schroeven vast

ID COM
79/81 Ancienne Route Nationale 7, 69570
Dardilly, France

5

A		x 1

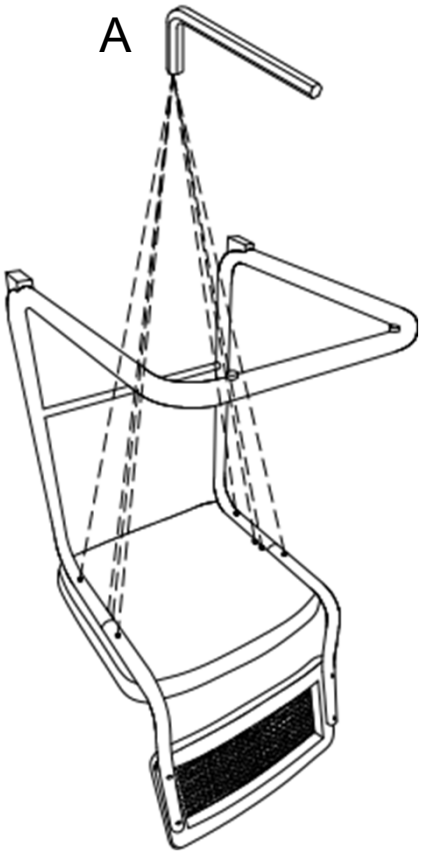



FR- Serrez toutes les vis à 100 %
EN- 100% tighten all the screw
DE- Ziehen Sie alle Schrauben zu 100 % fest
ES- Apriete todos los tornillos al 100 %
IT- Stringere al 100% tutte le viti
NL- Draai alle schroeven 100% vast
PT- 100% aperte todos os parafusos

ID COM
79/81 Ancienne Route Nationale 7, 69570
Dardilly, France

CONSEILS D'ENTRETIEN

MAINTENANCE INSTRUCTIONS | WARTUNGSHINWEISE | INSTRUCCIONES DE MANTENIMIENTO | ISTRUZIONI PER LA MANUTENZIONE | ONDERHOUDSINSTRUCTIES

FR-

Métal : Afin de nettoyer votre meuble en métal (inox ou aluminium), nous vous conseillons de respecter les préconisations suivantes :

- Dépoussiérez régulièrement la surface avec un chiffon sec.
- Nettoyer à l'aide d'un chiffon et d'eau légèrement savonneuse. Terminez en séchant avec un chiffon sec non pelucheux.
- Ne pas utiliser de nettoyants ou d'éponges abrasifs.

Bois : Le bois est un matériau naturel et vivant, votre meuble peut afficher des variations de grain, de couleur, ou encore des nœuds. Au cours de sa vie, ce dernier continuer à absorber et libérer de l'humidité, ce qui peut faire changer son aspect au fil du temps.

Afin de garantir la longévité de votre meuble, nous vous conseillons de respecter les préconisations suivantes :

- Nettoyez avec un chiffon imbibé d'un détergent doux et terminez en essuyant avec un chiffon sec.
- Ne pas utiliser de nettoyants à base de solvants ou abrasifs.
- Evitez d'exposer votre meuble aux rayons directs du soleil ou à des sources de chaleur sur le long terme, afin d'éviter toute décoloration du revêtement.
- Ne jamais déposer d'éléments mouillés ou chauds directement sur votre meuble et protégez la surface à l'aide de sets de table.
- Ne pas frotter la surface en cas de taches. Epongez immédiatement tout liquide renversé en apotant doucement avec un chiffon propre, sec et absorbant pour empêcher la formation de taches.

Rotin : Pour un bon entretien de vos produits en rotin, la meilleure solution est d'effectuer un nettoyage régulier. Au moins une fois par semaine, passer un coup d'éponge humidifiée avec du savon de Marseille ou une solution de bicarbonate de soude dans de l'eau tiède, en mettant 1 cuillère à café par litre d'eau. Rincer le tout avec une éponge humide et de l'eau claire et laissez sécher à l'air libre et à l'abri de la lumière directe.

Les produits en rotin naturel doivent être utilisés à l'abri de l'humidité.

Entretien des canapés et fauteuils en tissu :

Il est préférable de limiter l'exposition de votre canapé aux rayons directs du soleil et à toute source de chaleur afin de ne pas engendrer de décoloration du revêtement.

Pour un nettoyage régulier de votre canapé, utilisée la brosse douce d'un aspirateur.

Attention à ne pas frotter les taches ou les marques. Eponger tout liquide renversé en tamponnant à l'aide d'un chiffon propre et sec afin d'empêcher l'apparition d'une tache plus profonde. Il est fortement déconseillé d'utiliser des nettoyants à base de solvants directement sur votre canapé.

En cas de taches sur le revêtement, il est recommandé de consulter directement un spécialiste du détachage

EN-

Metal: To clean your metal furniture (stainless steel or aluminium), we advise you to follow the recommendations below:

- Dust the surface regularly with a dry cloth.
- Clean with a cloth and slightly soapy water. Finish by drying with a dry lint-free cloth.
- Do not use abrasive cleaners or sponges.

Wood: Wood is a natural, living material, so your furniture may show variations in grain, colour or even knots. Over its lifetime, wood continues to absorb and release moisture, which can change its appearance over time.

To ensure the longevity of your furniture, we recommend that you follow these recommendations:

- Clean with a cloth soaked in a mild detergent and finish by wiping with a dry cloth.
- Do not use solvent-based or abrasive cleaners.
- Avoid exposing your furniture to direct sunlight or sources of heat over a long period of time, to
- avoid discolouration of the coating.
- Never place wet or hot items directly on your furniture and protect the surface with placemats.
- Do not rub the surface in the event of stains. Immediately blot up any spilt liquid by gently dabbing with a clean, dry, absorbent cloth to prevent stains from forming.

Rattan: The best way to care for your rattan products is to clean them regularly. At least once a week, use a sponge moistened with Marseille soap or a solution of bicarbonate of soda in warm water, using 1 teaspoon per litre of water. Rinse with a damp sponge and clean water and leave to dry in the open air away from direct light.

Natural rattan products should be used away from moisture.

Care of fabric sofas and armchairs:

It is preferable to limit the exposure of your sofa to direct sunlight and any source of heat to avoid discolouration of the covering.

To clean your sofa regularly, use the soft brush of a hoover.

Be careful not to rub stains or marks. Dab up any spilt liquid with a clean, dry cloth to prevent a deeper stain.

We strongly advise against using solvent-based cleaners directly on your sofa.

In the event of stains on the upholstery, we recommend that you consult a stain removal specialist directly.

DE-

Metall: Um Ihr Möbelstück aus Metall (Edelstahl oder Aluminium) zu reinigen, empfehlen wir Ihnen, die folgenden Empfehlungen zu beachten:

- Stauben Sie die Oberfläche regelmäßig mit einem trockenen Tuch ab.
- Reinigen Sie die Oberfläche mit einem Tuch und Wasser mit einer leichten Seifenlauge. Anschließend mit einem trockenen, fusselfreien Tuch abtrocknen.
- Verwenden Sie keine scheuernden Reinigungsmittel oder Schwämme.

Holz: Holz ist ein natürliches und lebendiges Material. Ihr Möbelstück kann Unterschiede in der Maserung, der Farbe oder auch Äste aufweisen. Im Laufe seines Lebens nimmt es Feuchtigkeit auf und gibt sie wieder ab, wodurch sich sein Aussehen im Laufe der Zeit verändern kann.

Um die Langlebigkeit Ihres Möbelstücks zu gewährleisten, empfehlen wir Ihnen, die folgenden Empfehlungen zu befolgen:

- Reinigen Sie das Möbelstück mit einem mit einem milden Reinigungsmittel angefeuchteten Tuch und wischen Sie es anschließend mit einem trockenen Tuch nach.
- Verwenden Sie keine lösungsmittelhaltigen oder scheuernden Reinigungsmittel.
- Vermeiden Sie es, Ihr Möbelstück über längere Zeit direkter Sonneneinstrahlung oder Wärmequellen auszusetzen, um ein Ausbleichen der Beschichtung zu vermeiden.
- Stellen Sie niemals nasse oder heiße Gegenstände direkt auf Ihr Möbelstück und schützen Sie die Oberfläche mit Tischsets.
- Reiben Sie bei Flecken nicht an der Oberfläche. Wischen Sie verschüttete Flüssigkeiten sofort auf, indem Sie sie mit einem sauberen, trockenen und saugfähigen Tuch sanft abklopfen, um die Bildung von Flecken zu verhindern.

Rattan: Die beste Lösung für eine gute Pflege Ihrer Rattan Produkte ist eine regelmäßige Reinigung. Wischen Sie mindestens einmal pro Woche mit einem Schwamm, der mit Kernseife oder einer Lösung aus Natron in lauwarmem Wasser angefeuchtet ist, wobei Sie 1 Teelöffel pro Liter Wasser verwenden. Spülen Sie das Ganze mit einem feuchten Schwamm und klarem Wasser ab und lassen Sie es an der Luft und vor direktem Licht geschützt trocknen.

Produkte aus natürlichem Rattan sollten vor Feuchtigkeit geschützt verwendet werden.

Pflege von Stoffsofas und -sesseln:

Ihr Sofa sollte möglichst wenig direkter Sonneneinstrahlung und Wärmequellen ausgesetzt werden, um ein Ausbleichen des Bezugs zu vermeiden.

Verwenden Sie für die regelmäßige Reinigung Ihres Sofas die weiche Bürste eines Staubsaugers.

Achten Sie darauf, nicht über Flecken oder Markierungen zu reiben. Wischen Sie verschüttete Flüssigkeiten mit einem sauberen, trockenen Tuch auf, um die Entstehung tieferer Flecken zu verhindern. Es wird dringend davon abgeraten, lösungsmittelhaltige Reinigungsmittel direkt auf Ihrem Sofa zu verwenden.

Bei Flecken auf dem Bezug sollten Sie sich direkt an einen Spezialisten für Fleckenentfernung wenden.

ES-

Metal: Para limpiar sus muebles de metal (acero inoxidable o aluminio), le aconsejamos que siga las siguientes recomendaciones:

- Limpie regularmente la superficie con un paño seco.
- Limpie con un paño y agua ligeramente jabonosa. Termine secando con un paño seco sin pelusas.
- No utilice limpiadores abrasivos ni esponjas.

La madera: La madera es un material natural y vivo, por lo que sus muebles pueden presentar variaciones en el veteado, el color o incluso los nudos. A lo largo de su vida útil, la madera sigue absorbiendo y liberando humedad, lo que puede cambiar su aspecto con el tiempo.

Para garantizar la longevidad de sus muebles, le recomendamos que siga estas recomendaciones:

- Limpie con un paño empapado en un detergente suave y termine pasando un paño seco.
- No utilice limpiadores a base de disolventes o abrasivos.
- Evite exponer sus muebles a la luz solar directa o a fuentes de calor durante un largo periodo de tiempo, para evitar la decoloración del revestimiento.
- No coloque nunca objetos húmedos o calientes directamente sobre sus muebles y proteja la superficie con manteles individuales.
- No frote la superficie en caso de manchas. Seque inmediatamente cualquier líquido derramado frotando suavemente con un paño limpio, seco y absorbente para evitar que se formen manchas.

Ratán: La mejor forma de cuidar sus productos de ratán es limpiarlos con regularidad. Al menos una vez a la semana, utilice una esponja humedecida con jabón de Marsella o una solución de bicarbonato de sodio en agua tibia, a razón de 1 cucharadita por litro de agua. Aclarar con una esponja húmeda y agua limpia y dejar secar al aire libre, lejos de la luz directa.

Los productos de ratán natural deben utilizarse lejos de la humedad.

Cuidado de los sofás y sillones de tela:

Es preferible limitar la exposición de su sofá a la luz solar directa y a cualquier fuente de calor para evitar la decoloración del revestimiento.

Para limpiar su sofá con regularidad, utilice el cepillo suave de una aspiradora.

Procura no frotar las manchas o marcas. Limpie cualquier líquido derramado con un paño limpio y seco para evitar manchas más profundas. Desaconsejamos el uso de productos de limpieza con disolventes directamente sobre el sofá.

En caso de manchas en la tapicería, le recomendamos que consulte directamente a un especialista en eliminación de manchas.

CONSEILS D'ENTRETIEN

MAINTENANCE INSTRUCTIONS | WARTUNGSHINWEISE | INSTRUCCIONES DE MANTENIMIENTO | ISTRUZIONI PER LA MANUTENZIONE | ONDERHOUDSINSTRUCTIES

IT-

Metallo: Per la pulizia dei mobili in metallo (acciaio inox o alluminio), si consiglia di seguire le seguenti raccomandazioni:

Spolverare regolarmente la superficie con un panno asciutto.

Pulire con un panno e acqua leggermente saponata. Terminare l'operazione asciugando con un panno asciutto e privo di lanugine.

Non utilizzare detergenti o spugne abrasive.

Legno : Il legno è un materiale naturale e vivo, quindi i vostri mobili possono presentare variazioni di venatura, colore o addirittura nodi. Nel corso della sua vita, il legno continua ad assorbire e rilasciare umidità, il che può modificarne l'aspetto nel tempo.

Per garantire la longevità dei vostri mobili, vi consigliamo di seguire le seguenti raccomandazioni:

- Pulire con un panno imbevuto di un detergente delicato e rifinire con un panno asciutto.
- Non utilizzare detergenti a base di solventi o abrasivi.
- Evitare di esporre i mobili alla luce diretta del sole o a fonti di calore per un lungo periodo di tempo, per evitare lo scolorimento del rivestimento.
- Non appoggiare mai oggetti bagnati o caldi direttamente sui mobili e proteggere la superficie con tovagliette.
- Non strofinare la superficie in caso di macchie. Asciugare immediatamente il liquido versato tamponando delicatamente con un panno pulito, asciutto e assorbente per evitare la formazione di macchie.

Rattan: Il modo migliore per prendersi cura dei prodotti in rattan è pulirli regolarmente. Almeno una volta alla settimana, utilizzate una spugna inumidita con sapone di Marsiglia o una soluzione di bicarbonato di sodio in acqua tiepida, utilizzando 1 cucchiaino per litro d'acqua. Risciacquare con una spugna umida eacqua

pulita e lasciare asciugare all'aria aperta, lontano dalla luce diretta.

I prodotti in rattan naturale devono essere utilizzati al riparo dall'umidità.

Cura dei divani e delle poltrone in tessuto:

È preferibile limitare l'esposizione del divano alla luce diretta del sole e a qualsiasi fonte di calore per evitare lo scolorimento del rivestimento.

Per pulire regolarmente il divano, utilizzare la spazzola morbida di un aspirapolvere.

Fate attenzione a non strofinare macchie o segni. Tamponare qualsiasi liquido versato con un panno pulito e asciutto per evitare che la macchia si aggravi. Si sconsiglia vivamente di utilizzare detergenti a base di solventi direttamente sul divano.

In caso di macchie sulla tappezzeria, si consiglia di rivolgersi direttamente a uno specialista della smacchiatura.

NL-

Metaal (roestvrijstaal en aluminium): Om je metalen meubelen (roestvrijstaal of aluminium) te reinigen, raden we je aan de onderstaande aanbevelingen op te volgen:

- Stof het oppervlak regelmatig af met een droge doek.
- Reinig met een doek en licht zeepwater. Droog af met een droge, pluisvrije doek.
- Gebruik geen schurende reinigingsmiddelen of sponzen.

Hout: Hout is een natuurlijk, levend materiaal, dus je meubels kunnen variaties in nerf, kleur of zelfs knoesten vertonen. Tijdens zijn levensduur blijft hout vocht opnemen en afgeven, waardoor het uiterlijk na verloop van tijd kan veranderen.

Om ervoor te zorgen dat je meubels lang meegaan, raden we je aan de volgende aanbevelingen op te volgen:

- Reinig met een doek gedrenkt in een mild schoonmaakmiddel en werk af met een droge doek.
- Gebruik geen reinigingsmiddelen met oplosmiddelen of schuurmiddelen.
- Stel je meubels niet langdurig bloot aan direct zonlicht of warmtebronnen om verkleuring van de coating te voorkomen.
- Plaats nooit natte of hete voorwerpen rechtstreeks op je meubelen en bescherm het oppervlak met placemats.
- Wrijf niet over het oppervlak in geval van vlekken. Dep gemorste vloeistof onmiddellijk op met een schone, droge, absorberende doek om vlekvorming te voorkomen.

Rotan: De beste manier om uw rotanproducten te onderhouden is door ze regelmatig schoon te maken. Gebruik minstens een keer per week een spons bevochtigd met Marseille zeep of een oplossing van zuiveringszout in warm water, met 1 theelepel per liter water. Spoel af met een vochtige spons en schoon water en laat drogen in de buitenlucht, uit de buurt van direct licht.

Natuurlijke rotanproducten mogen niet vochtig zijn.

Onderhoud van stoffen sofa's en fauteuils:

Het verdient de voorkeur om de blootstelling van je bank aan direct zonlicht en elke warmtebron te beperken om verkleuring van de bekleding te voorkomen.

Gebruik de zachte borstel van een stofzuiger om uw sofa regelmatig schoon te maken.

Let erop dat u niet over vlekken wrijft. Dep gemorste vloeistof op met een schone, droge doek om een diepere vlek te voorkomen. We raden ten zeerste af om reinigingsmiddelen met oplosmiddelen rechtstreeks op uw bank te gebruiken.

In het geval van vlekken op de bekleding raden we u aan om direct een vlekkenverwijderaar te raadplegen.

PT-

Metal (aço e alumínio) : Para limpar os seus móveis metálicos (inox ou alumínio), aconselhamos que siga as recomendações abaixo:

- Limpar regularmente o pó da superfície com um pano seco.
- Limpar com um pano e água com um pouco de sabão. Terminar secando com um pano seco que não largue pêlos.
- Não utilizar produtos de limpeza abrasivos ou esponjas.

Madeira : A madeira é um material natural e vivo, pelo que os seus móveis podem apresentar variações no grão, na cor ou mesmo nos nós. Ao longo da sua vida, a madeira continua a absorver e a libertar humidade, o que pode alterar o seu aspeto ao longo do tempo.

Para garantir a longevidade dos seus móveis, recomendamos que siga estas recomendações:

- Limpar com um pano embebido num detergente suave e terminar com um pano seco.
- Não utilizar produtos de limpeza à base de solventes ou abrasivos.
- Evite expor os seus móveis à luz solar direta ou a fontes de calor durante um longo período de tempo, para evitar a descoloração do revestimento.
- Nunca coloque objectos molhados ou quentes diretamente sobre os seus móveis e proteja a superfície com jogos de mesa.
- Não esfregar a superfície em caso de nódoas. Limpar imediatamente o líquido derramado com um pano limpo, seco e absorvente para evitar a formação de manchas.

Rattan: A melhor forma de cuidar dos seus produtos de rotim é limpá-los regularmente. Pelo menos uma vez por semana, utilize uma esponja humedecida com sabão de Marselha ou uma solução de bicarbonato de sódio em água morna, utilizando 1 colher de chá por litro de água. Enxaguar com uma esponja húmida e água limpa e deixar secar ao ar livre, longe da luz direta.

Os produtos de rotim natural devem ser utilizados ao abrigo da humidade.

Cuidados a ter com os sofás e poltronas de tecido:

É preferível limitar a exposição do seu sofá à luz solar direta e a qualquer fonte de calor para evitar a descoloração do revestimento.

Para limpar regularmente o seu sofá, utilize a escova macia de um aspirador.

Tenha cuidado para não esfregar as manchas ou marcas. Limpe qualquer líquido derramado com um pano limpo e seco para evitar uma mancha mais profunda. Aconselhamos vivamente a não utilizar produtos de limpeza à base de solventes diretamente no seu sofá.

Em caso de manchas nos estofos, recomendamos que consulte diretamente um especialista em remoção de manchas.

GARANTIE

FR-LA GARANTIE

Votre produit est garanti 2 ans.

La garantie ID COM s'applique aux produits neufs vendus selon les conditions habituelles par les distributeurs professionnels (les soldeurs et liquidateurs sont exclus).

Pour toute demande de prise en charge, nous vous remercions de bien vouloir prendre contact avec notre Service Après-Vente par email à l'adresse sav_mobilier@idcom-france.com. Il vous sera alors demandé de fournir des photos du produit faisant l'objet de la réclamation ou de le retourner au distributeur ID COM dans son emballage d'origine, avec tous les accessoires et documentation associés, accompagné de la facture d'achat et en bon état de propreté.

Les frais de retour demeurent à notre charge si notre responsabilité est avérée pour vice apparent, défaut de conformité ou manquant, suite à l'expertise effectuée dans nos usines. Ces frais devrontdonc être avancés par vos soins et vous seront remboursés dans l'hypothèse où notre responsabilité est engagée.

A défaut, ceux-ci demeureront à votre charge.

La date de mise en service prise en considération en cas de litige ou de réclamation sera celle de la facture du produit neuf délivré au consommateur.

Dans le cadre de la mise en œuvre de la garantie légale de conformité, un produit non-conforme ou défectueux pourra être, à votre choix, réparé ou remplacé. En cas de réparation du produit, dans le délaide la garantie légale de conformité, vous bénéficierez d'une extension de garantie de six (6) mois supplémentaires.

Lorsque vous choisissez la réparation du produit, si celle-ci est impossible, nous procéderons au remplacement du produit. Ce nouveau produit sera alors couvert par une nouvelle garantie de deux (2) ans.

Si le remplacement par un produit identique est impossible, nous nous réservons la possibilité de proposer un produit de remplacement équivalent. Vous êtes libres d'accepter ou de refuser ce dernier.

Si le produit ne peut être ni réparé ni remplacé, et que le produit de remplacement ne vous convient pas, alors vous disposez d'une des options suivantes :

- Soit, vous gardez le produit et un remboursement partiel sera effectué ;
- Soit, vous restituez le produit et le remboursement intégral sera effectué.

CHAMPS D'APPLICATION

La garantie s'applique dans le cadre d'un usage normal pour les défauts de conception, de fabrication ou de composants qui se révèleraient à l'utilisation et concerne :

1. Solidité de la structure
2. Solidité de la suspension ou du support d'assise

La garantie ne s'applique qu'après expertise du produit par nos services sur la base des photos transmises ou après réception du produit dans nos locaux.

SONT EXCLUS DE LA GARANTIE

Les défauts d'aspect visibles non déclarés auprès du distributeur lors de la réception du produit.

Les conséquences sur le produit des défauts d'utilisation :

- Utilisation inappropriée du produit ou ne respectant pas les instructions du manuel d'utilisation
- Altération des coloris consécutive à une exposition prolongée à la lumière naturelle ou artificielle
- L'utilisation dans les conditions atmosphériques non adaptées (humidité, ou chauffage excessif)
- Les altérations du cuir et revêtements provoquées par le sébum et la transpiration
- Les produits reçus en retour dans un état sale et/ou présentantdes dégradations volontaires
- Les défauts ou détériorations provoqués sur le produit par un usage différent de celui pour lequel il est conçu
- Les défauts résultantde mauvaises manipulations, d'un mauvais entretien du produit, de modification de construction et des caractéristiques d'origine du produit, de l'usage de la force, de surcharges excessives ou de réparations entreprises sans notre accord
- Les détériorations consécutives à un accident en cours de transport

Les modifications d'aspect liées à l'usage du produit et à l'usure naturelle :

- Assouplissementdes mousses, pochage des cuirs, tissus et microfibres
- Usure, déchirure et salissures des revêtements
- Évolution naturelle des couleurs, vernis et boiseries dans le temps

TOLERANCES DE FABRICATION

Les dimensions, échantillons de tissus, cuirs et teintes de bois en votre possession sont uniquement donnés à titre indicatif. Nous ne pouvons assurer une similitude de coloris et d'aspect sur les livraisons par rapport aux échantillons.

Pour les réassorts tissus, cuirs ou teintes de bois, nous ne pouvons assurer la même base de coloris. Toute différence d'aspect ne peutfaire l'objetd'une réclamation.

BIEN VIVRE ET VIVRE LONGTEMPSAVECVOTRE PRODUIT DEMANDE LE RESPECT DE QUELQUES REGLES SIMPLES ET DE BON SENS TELLES QUE

- Ne pas s'installer/s'asseoir sur des parties du produit non-destinées à cet effet et ne pas s'installer/s'asseoir brusquement en se laissant tomber.
- Ne pas déplacer le produit en tirant sur la devanture.
- Ne pas exposer le produit au soleil, à la lune et à toute source excessive de lumière et de chaleur.
- Eviter les atmosphères trop humides : les revêtements et/ou les structures peuvent alors se détendre/détériorer de manière excessive.
- Ne pas faire une manipulation inadaptée des accessoires des produits
- Veiller autant que possible à utiliser toutes les places du produit de manière équivalente afin de maintenir un confort homogène de l'ensemble.

A l'usage, le produit s'assouplira donnant ainsi son confort maximum. Il est normal que des modifications d'usage du produit apparaissent avec le temps.

PRECAUTIONS POUR UN USAGE PROLONGE

- Respecter les précautions d'entretien indiquée dans la présente notice.
- Les tissus d'ameublement demandent un entretien régulier car ils sont exposés en permanence à la poussière et aux salissures.
- Il ne faut pas attendre que le revêtement soit très sale pour procéder au nettoyage.
- Un dépoussiérage régulier avec notamment un aspirateur (équipé d'une brosse fauteuil) est conseillé.

EN CAS DETÂCHES

- La rapidité d'action estdéterminante pour l'obtention d'un bon résultat. Epongez les tâches humides à l'aide d'un linge absorbant en tamponnant.
- N'appliquez jamais un produit de nettoyage directement sur un revêtement mais imbibez un linge blanc et propre ou une éponge
- Essayez toujours l'action du produit d'abord sur une partie non-visible du produit et ensuite après vérification, enlevez la tâche avec le linge imbibé en frottant du bord vers le milieu.
- Ne pas utiliser de produits d'entretien abrasifs pour nettoyer votre produit

SAV sav_mobilier@idcom-france.com

Notice a conserve r pour utilise rul te rieure ou demanded esAV





WARRANTY

EN-THE WARRANTY
Your product comes with a 2-year warranty.
The ID COM warranty applies to new products sold according to the usual conditions by professional distributors (discounters and liquidators are excluded).

For any request for assistance, please contact our After-Sales Service by email at sav_mobilier@idcom-france.com. You will then be asked to provide photos of the product that is the subject of the complaint or to return it to the ID COM distributor in its original packaging, with all the associated accessories and documentation, along with the purchase invoice and in a good state of cleanliness.
Return fees remain at our expense if our responsibility is proven for an apparent defect, lack of conformity or missing, following an examination conducted in our factories. These fees must therefore be advanced by you and you will be reimbursed in the event our responsibility is incurred. Otherwise, the latter will remain at your expense.

The date put into service that will be taken into consideration in case of a dispute or complaint will be that of the invoice of the new product delivered to the consumer.
In the framework of the implementation of the legal warranty of conformity, a non-compliant or defective product can be, of your choice, repaired or replaced. In the event the product is repaired, and if the legal warranty of conformity is still in effect, you will benefit from a warranty extension of an additional six (6) months.
When you choose to have the product repaired, if this is impossible, we will replace the product. This new product will then be covered by a new warranty of two (2) years.
If replacing the product with an identical product is impossible, we reserve the right to suggest an equivalent replacement product. You are free to accept or refuse the latter.
If the product can neither be repaired or replaced, and the replacement product does not suit you, you then have one of the following options:
- Either you keep the product and a partial reimbursement will be made;
- Or you return the product and a full reimbursement will be made.

SCOPE
The warranty applies in the framework of normal use for design, manufacture or component defects which would be detected during use and relate to:
1. Solidity of the structure
2. Solidity of the suspension or of the seat support

The warranty only applies after our services have assessed the product on the basis of the photos submitted or after the product has been received in our premises.

WARRANTY EXCLUSIONS
Visible defects in appearance not declared to the distributor upon receipt of the product.

The consequences on the product from use defects:
- Inappropriate use of the product or use that does not comply with the instructions for use
- Alteration of colours resulting from prolonged exposure to natural or artificial light
- Use in unsuitable atmospheric conditions (humidity, or excessive heating)
- Leather and covering alterations caused by sebum and perspiration
- Products returned to us in a dirty state and/or that have voluntary degradations
-Defects or deteriorations caused to the product by a use different from that for which it was intended
-Defects resulting from incorrect handling, poor maintenance of the product, modification of the construction and of the original characteristics of the product, the use of force, excessive overloads or repairs undertaken without our approval
- Deteriorations resulting from an accident during transport
Modifications to the appearance linked to the use of the product and natural wear:
- Softening of foams, sagging of leather, fabrics and microfibres
- Wear, tearing and dirtying of the covers
- Natural change in colours, varnish and woodwork over time

MANUFACTURING TOLERANCES
The dimensions, samples of fabric, leather and wood finishes in your possession are solely provided for the purposes of information. We cannot ensure a similarity of colours and appearance on deliveries with respect to samples.
For the matching of fabric, leather or wood finishes, we cannot ensure the same colour base. Any difference in appearance cannot be the subject of a complaint.

GETTING A GOOD AND LONG LIFE OUT OF YOUR PRODUCT REQUIRES COMPLIANCE WITH A FEW SIMPLE AND COMMON-SENSE RULES SUCH AS
-Not leaning/sitting on the parts of the product that are not intended for this purpose and not leaning/sitting abruptly by allowing yourself to fall.
- Not moving the product by pulling on the front.
- Not exposing the product to the sun, the moon and any excessive source of light and heat.
-Avoiding excessively humid atmospheres: the coverings and/or the structures can then expand/deteriorate excessively.
- Not unsuitably handling the accessories of the products
-Ensure as much as possible that all the seats on the product are used equivalently in order to maintain homogeneous comfort as a whole.

In use, the product will soften thus giving its maximum comfort. It is normal for modifications due to use of the product to appear over time.

PRECAUTIONS FOR PROLONGED USE
- Observe the maintenance precautions indicated in this manual
- Furniture fabric requires regular care because it is constantly exposed to dust and dirt.
- Do not wait for the covering to become very dirty before cleaning it.
-Regular dusting with a vacuum cleaner in particular (equipped with an armchair brush) is recommended.

IN CASE OF A STAIN
-Acting quickly is a determining factor in order to obtain good results. Sponge wet stains using an absorbent cloth by blotting it.
-Never apply a cleaning product directly on a product covering; instead soak a white and clean cloth or a sponge.
-Always first test the action of the product on a non-visible part of the seat and then after verification, remove the stain with the soaked cloth by rubbing from the edge to the middle.
- Do not use abrasive cleaning products to clean your product.

SAV sav_mobilier@idcom-france.com

GARANTIE

DE-DIE GARANTIE
Ihr Produkt hat eine Garantie von 2 Jahren.
Die ID COM-Garantie gilt für neue Produkte, die zu den üblichen Bedingungen von professionellen Händlern verkauft werden (Ausverkäufer und Liquidatoren sind ausgeschlossen).

Wenn Sie Hilfe benötigen, wenden Sie sich bitte per E-Mail an unseren Kundendienst unter sav_mobilier@idcom-france.com. Sie werden dann gebeten, Fotos des beanstandeten Produkts zur Verfügung zu stellen oder es in der Originalverpackung, mit allen dazugehörigen Zubehörteilen und Unterlagen, zusammen mit der Kaufrechnung und in einem sauberen Zustand an den ID COM-Händler zurückzusenden. Die Rücksendekosten gehen zu unseren Lasten, wenn unsere Haftung aufgrund eines offensichtlichen Mangels, einer Nichtübereinstimmung oder eines fehlenden Teils nach der in unseren Betrieben durchgeführten Überprüfung festgestellt wird. Diese Kosten müssen also von Ihnen vorgestreckt werden und werden Ihnen zurückerstattet, falls wir haftbar sind. Andernfalls gehen diese Kosten zu Ihren Lasten.

Das Datum der Inbetriebnahme, das im Falle eines Rechtsstreits oder einer Reklamation berücksichtigt wird, istdas Datum der Rechnung des dem Verbraucher gelieferten neuen Produkts.
Im Rahmen der Anwendung der gesetzlichen Konformitätsgarantie kann ein nicht konformes oder defektes Produkt nach Ihrer Wahl repariert oder ersetzt werden. Wirddas Produkt innerhalb der gesetzlichen Gewährleistungsgarantie repariert, erhalten Sie eine Garantieverlängerung um weitere sechs (6) Monate.
Wenn Sie sich für eine Reparatur des Produkts entscheiden und diese nicht möglich ist, werden wir das Produkt ersetzen. Für dieses neue Produkt gilt dann eine neue Garantie von zwei (2) Jahren.
Wenn der Ersatz durch ein identisches Produkt nicht möglich ist, behalten wir uns vor, ein gleichwertiges Ersatzprodukt anzubieten. Es steht Ihnen frei, dieses anzunehmen oder abzulehnen.
Wenn das Produkt weder repariert noch ersetzt werden kann und das Ersatzprodukt Ihnen nicht zusagt, haben Sie eine der folgenden Möglichkeiten:
- Entweder behalten Sie das Produkt und es erfolgt eine teilweise Rückerstattung;
- Oder Sie geben das Produkt zurück und es erfolgt eine vollständige Rückerstattung.

ANWENDUNGSBEREICHE
Die Garantie gilt bei normaler Nutzungfür Konstruktions-, Herstellungs- oder Komponentenfehler, die sich beider Nutzungzeigen, und betrifft:
3. die Festigkeit der Struktur
4. die Festigkeit der Federung oder der Sitzauflage

Die Garantie gilt erst, nachdem unsere Dienststellen das Produkt anhand der eingereichten Fotos bewertet haben oder nachdem das Produkt in unseren Räumlichkeiten eingetroffen ist.

VON DER GARANTIE SIND AUSGESCHLOSSEN
Sichtbare Mängel, die dem Händler bei Erhalt des Produkts nicht gemeldet wurden.

Folgen von Gebrauchsfehlern auf das Produkt:
-Unsachgemäßer Gebrauch des Produkts oder Nichtbeachtung der Anweisungen der Bedienungsanleitung
- Farbveränderungen durch längere Einwirkung von natürlichem oder künstlichem Licht
-Benutzung unter ungeeigneten atmosphärischen Bedingungen (Feuchtigkeit oder übermäßiges Heizen)
- Veränderungen des Leders und der Beschichtungen durch Talg und Schweiß
-Produkte, die in schmutzigem Zustand und/oder mit vorsätzlichen Beschädigungen zurückgeschickt wurden
-Mängel oder Beschädigungen, die an dem Produkt durch eine andere Nutzung als die vorgesehene verursacht wurden
-Mängel, die durch unsachgemäße Behandlung, Änderungen der Konstruktion und der ursprünglichen Eigenschaften des Produkts, Gewaltanwendung, übermäßige Belastung oder ohne unsere Zustimmung durchgeführte Reparaturen entstanden sind
- Beschädigungen durch einen Unfall während des Transports

Veränderungen des Aussehens, die durch den Gebrauch des Produkts und durch natürliche Abnutzung entstehen:
- Weichwerden von Schaumstoffen, Pochieren von Leder, Stoffen und Mikrofasern
- Abnutzung, Risse und Verschmutzungen der Bezüge
- Natürliche Veränderung von Farben, Lacken und Holzarbeiten im Laufe der Zeit

FERTIGUNGSTOLERANZEN
Die in Ihrem Besitz befindlichen Maße, Muster für Stoffe, Leder und Holzfarben sind nur zur Orientierung gedacht. Wir können nicht garantieren, dass die Farben und das Aussehen der Lieferungen den Mustern ähneln.
Bei Nachbestellungen von Stoffen, Leder oder Holzfarben können wir nicht die gleiche Farbbasis gewährleisten. Abweichungen im Aussehen können nicht reklamiert werden.

EIN GUTES UND LANGES LEBEN MIT IHREM PRODUKT ERFORDERT DIE EINHALTUNG EINIGER EINFACHER UND VERNÜNFTIGER REGELN, WIE Z. B.
- Setzen Sie sich nicht auf Teile des Produkts, die nicht dafür vorgesehen sind, und setzen Sie sich / lassen Sie sich nicht ruckartig darauf fallen.
- Verschieben Sie das Produkt nicht durch Ziehen an der Vorderseite.
- Setzen Sie das Produkt nichtSonne, Mond oder einer übermäßigen Licht- und Wärmequelle aus.
-Vermeiden Sie zu feuchte Umgebung: Beschichtungen und/oder Strukturen können sich dadurch übermäßig ausdehnen/beschädigen.
- Vermeiden Sie unsachgemäßen Umgang mit dem Zubehör der Produkte
-Achten Sie so weit wie möglich darauf, alle Plätze des Produkts gleichmäßig zu nutzen, um einen einheitlichen Komfortdes Ganzen zu wahren.

Im Laufe der Benutzung wirddas Produkt weicher und bietet so höchsten Komfort. Es ist normal, dass sich das Produkt mit der Zeit durch die Benutzung verändert.

VORSICHTSMASSNAHMEN BEI LÄNGEREM GEBRAUCH
- Beachten Sie die in dieser Anleitung angegebenen Wartungshinweise
-Möbelstoffe brauchen regelmäßige Pflege, da sie ständig Staub und Verunreinigung ausgesetzt sind.
- Mit der Reinigung sollte man nicht warten, bis der Bezug stark verschmutztist.
-Regelmäßiges Staubentfernen, insbesondere mit einem Staubsauger (mit Sesselbürste), ist empfehlenswert.

BEI FLECKEN
-Schnelles Handeln ist entscheidendfür ein gutes Ergebnis. Die noch feuchten Flecken mit einem saugfähigen Tuch abtupfen.
-Tragen Sie Reinigungsmittel nie direkt auf einen Belag auf, sondern tränken Sie ein sauberes, weißes Tuch oder einen Schwamm darin
-Die Wirkung des Mittels immer zuerst an einer nicht sichtbaren Stelle des Sitzes prüfen und dann den Fleck mit dem getränkten Tuch durch Reiben vom Rand zur Mitte hin entfernen.
- Verwenden Sie keine scheuernden Reinigungsmittel, um Ihr Produkt zu reinigen.

GARANTIE

SP - GARANTÍA

Su producto tiene una garantía de 3 años.

La garantía ID COM se aplica a los productos nuevos vendidos en las condiciones habituales por los distribuidores profesionales (se excluyen las tiendas de descuento y los liquidadores).

Para cualquier solicitud de asistencia, póngase en contacto con nuestro Servicio Posventa por correo electrónico en sav_mobilier@idcom-france.com. A continuación, se le pedirá que aporte fotos del producto objeto de la reclamación o que lo devuelva al distribuidor ID COM en su embalaje original, con todos los accesorios y documentación asociada, acompañado de la factura de compra y en un estado limpio. Correremos con los gastos de devolución del producto si somos responsables de un defecto, de la no conformidad o un producto incompleto, tras una inspección en nuestra fábrica. Por lo tanto, debe adelantar estos costes que se le reembolsarán si la responsabilidad es nuestra.

En caso contrario, quedarán a su cargo.

La fecha de puesta en servicio que se tendrá en cuenta en caso de litigio o reclamación será la de la factura del nuevo producto entregado al consumidor.

En el marco de la aplicación de la garantía legal de conformidad, un producto no conforme o defectuoso puede repararse o reemplazarse, a su elección. En caso de reparación del producto se repara dentro del periodo de garantía legal de conformidad, se beneficiará de seis (6) meses adicionales de garantía.

En caso de que la reparación no sea posible, reemplazaremos el producto. Este nuevo producto estará cubierto por una nueva garantía de tres (3) años.

Si no es posible la sustitución por un producto idéntico, nos reservamos el derecho de ofrecer un producto de sustitución equivalente. Usted es libre de aceptar o rechazar esto último.

Si el producto no puede repararse o reemplazarse, y el producto de sustitución no es adecuado para usted, tiene una de las siguientes opciones:

- O se queda con el producto y se le hace un reembolso parcial;
- O devuelve el producto y se le reembolsará el importe total.

ALCANCE

La garantía se aplica en el marco de un uso normal para los defectos de diseño, fabricación o de los componentes que se manifieste durante el uso y se refiere a:

1. La solidez de la estructura.
2. La solidez de la suspensión o del soporte del asiento.

La garantía sólo se aplica después de que nuestros servicios hayan evaluado el producto basándose en las fotos enviadas o después de que el producto haya sido recibido en nuestras instalaciones.

SE EXCLUYEN DE LA GARANTÍA

Defectos visibles de aspecto no declarados al distribuidor en el momento de la recepción del producto.

Consecuencias de los defectos de uso en el producto:

- Uso inadecuado del producto o no seguir las instrucciones del manual de usuario
- Decoloración de los colores debido a una exposición prolongada a la luz natural o artificial.
- Uso en condiciones atmosféricas inadecuadas (humedad o calentamiento excesivo).
- Daños en el cuero y los revestimientos causados por la grasa y la transpiración
- Productos devueltos en estado sucio o con daños intencionados.
- Defectos o daños causados al producto por un uso distinto al previsto.
- Los defectos derivados de una manipulación inadecuada, modificaciones de construcción y características originales del producto, la utilización de la fuerza, una sobrecarga excesiva o reparaciones realizadas sin nuestro consentimiento.
- Daños resultantes de un accidente durante el transporte.

Cambios de aspecto debidos al uso del producto y al desgaste natural:

- Reblandecimiento de espumas, manchas en el cuero, tejidos y microfibras.
- Desgaste y suciedad de los revestimientos.
- Evolución natural de los colores, los barnices y la carpintería con el paso del tiempo.

TOLERANCIA DE FABRICACIÓN

Las dimensiones, las muestras de telas, cueros y tonos de madera que se le facilitan solo se dan a título indicativo. No podemos garantizar la similitud del color y el aspecto en las entregas en comparación con las muestras.

No podemos garantizar la misma base de color para las manchas de tela, cuero o madera. Cualquier diferencia en la apariencia no puede ser objeto de reclamación.

VIVIR BIEN Y DURANTE MUCHO TIEMPO CON SU PRODUCTO REQUIERE EL RESPETO DE ALGUNAS REGLAS SENCILLAS Y DE SENTIDO COMÚN, TALES COMO

- Ne se apoye o se siente en partes del producto no destinadas a este fin y no se apoye o se siente bruscamente dejándose caer.
- No mover el producto tirando de la parte delantera.
- No exponer el producto al sol, la luna o cualquier fuente de luz o calor excesiva.
- Evitar atmósferas excesivamente húmedas: los revestimientos y/o las estructuras podrían se aflojarse/deteriorase en exceso.
- No manipule indebidamente los accesorios del producto.
- En la medida de lo posible, utilice todas las partes del producto por igual para mantener un nivel de confort uniforme.

Con el uso, el producto se hará más flexible proporcionando el máximo confort. Es normal que se produzcan cambios en el uso del producto con el paso del tiempo.

PRECAUCIONES PARA UN USO PROLONGADO

- Respete las precauciones de mantenimiento indicadas en este manual.
- Los tejidos de las tapicerías requieren un mantenimiento regular, ya que están constantemente expuestos al polvo y la suciedad.
- No espere a que la tapicería esté muy sucia para limpiarla.
- Se recomienda limpiar regularmente el polvo con una aspiradora (equipada con un cepillo para sillones).
-

EN CASO DE MANCHAS

- La rapidez es crucial para un buen resultado. Limpiar las manchas húmedas con un paño absorbente y frotar.
- No aplicar nunca un producto de limpieza directamente sobre el suelo, sino empápelo con un paño blanco limpio o una esponja.
- Probar siempre primero el producto en una parte no visible del asiento y, a continuación, eliminar la mancha con el paño empapado frotando desde el borde hacia el centro.
- No utilice productos de limpieza abrasivos para limpiar su producto

GARANTIA

IT - GARANZIA

Il suo prodotto ha una garanzia di due anni.

La garanzia ID COM si applica ai prodotti nuovi venduti secondo condizioni abituali da distributori professionisti (rivenditori di partite in saldo e venditori per liquidazione sono esclusi).

Per qualsiasi richiesta di assistenza, contattare il nostro Servizio Post-Vendita via e-mail all'indirizzo sav_mobilier@idcom_x0002_france.com. Vi verrà quindi chiesto di fornire le foto del prodotto oggetto del reclamo o di restituirlo al distributore ID COM nella sua
confezione originale, con tutti gli accessori e la relativa documentazione, accompagnato dalla fatturad'acquisto e in uno stato pulito.

Le spese di reso sono a nostro carico qualora venisse stabilita la nostra responsabilità per vizio apparente, difetto di conformità o mancanza, a seguito di perizia effettuata presso gli stabilimenti aziendali. Queste spese dovranno pertanto essere anticipate dal cliente e gli saranno rimborsate nel momento in cui dovesse essere stabilita la nostra responsabilità. In caso contrario, rimarranno a carico del cliente.

La data di messa in servizio presa in considerazione in caso di controversia o reclamo sarà quella della fattura del prodotto nuovo consegnato al consumatore.

Nell'ambito dell'esecuzione della garanzia legale di conformità, un prodotto non conforme o difettoso può essere riparato o sostituito, a scelta del cliente. In caso di riparazione del prodotto, nei termini della garanzia legale di conformità, il cliente beneficia di una estensione di garanzia di sei (6) mesi supplementari.

Laddove la riparazione del prodotto fosse impossibile, procederemo alla sua sostituzione. Il nuovo prodotto sarà quindi coperto da una nuova garanzia di due (2) anni.

Laddove la sostituzione con un prodotto identico fosse impossibile, ci riserviamo di proporre un prodotto sostitutivo equivalente. Il cliente è libero di accettare o di rifiutare quest'ultimo.

Se il prodotto non può essere né riparato né sostituito e il prodotto sostitutivo non risulta di gradimento del cliente, quest'ultimo ha a disposizione una delle opzioni seguenti:

- Tenere il prodotto e ricevere un rimborso parziale; oppure
- Restituire il prodotto e ricevere un rimborso integrale.

CAMPI DI APPLICAZIONE

La garanzia si applica nell'ambito di un utilizzo normale per difetti di progettazione, fabbricazione o componenti che dovessero presentarsi in sede di utilizzo e concernenti:

1. La solidità della struttura
2. La solidità della sospensione o del supporto della seduta

La garanzia si applica solo dopo che i nostri servizi hanno valutato il prodotto sulla base delle foto inviate o dopo che il prodotto è stato ricevuto nei nostri locali.

SONO ESCLUSI DALLA GARANZIA:

Difetti visibili nell'aspetto non dichiarati al distributore al momento del ricevimento del prodotto.

Le conseguenze sul prodotto dei difetti legati all'uso:

- Utilizzo improprio del prodotto o che non rispetti le istruzioni del manuale di utilizzo
- Alterazione dei colori consecutiva a una esposizione prolungata alla luce naturale o artificiale
- Utilizzo in condizioni climatiche non adatte (umidità, riscaldamento eccessivo)
- Alterazioni della pelle e dei rivestimenti dovute a sebo e traspirazione
- Prodotti ricevuti in reso in uno stato sporco e/o che presentino deterioramenti volontari
- I difetti o i deterioramenti provocati sul prodotto da un utilizzo diverso da quello per il quale è stato progettato
- I difetti risultanti da manipolazioni improprie, scarsa manutenzione del prodotto, modifica della costruzione e caratteristiche originali del prodotto, utilizzo della forza, eccessivo sovraccarico o riparazioni effettuate senza il nostro accordo
- I deterioramenti consecutivi a incidente durante il trasporto

Le modifiche di aspetto legate all'utilizzo del prodotto e alla naturale usura:

- Ammorbidimento delle schiume, formazione di pieghe/onde su pelle, tessuti e microfibra
- Usura, lacerazioni, segni di sporco sui rivestimenti
- Evoluzione naturale di colori, vernici e rivestimenti in legno nel tempo

TOLLERANZE DI FABBRICAZIONE

Le dimensioni, i campioni di tessuto, pelle e tinte di legno in possesso del cliente sono forniti esclusivamente a titolo indicativo. Non possiamo garantire similitudine di colore e aspetto delle consegne rispetto ai campioni.

Per i riassortimenti di tessuti, pelli o tinte di legno, non possiamo garantire la stessa base di colori. Eventuali differenze di aspetto non potranno essere oggetto di reclamo.

PER VIVERE IL PRODOTTO AL MEGLIO E A LUNGO BISOGNA RISPETTARE ALCUNE SEMPLICI REGOLE E IL BUON SENSO:

- Non posarsi/sedersi su parti del prodotto non destinate a questo scopo e non posarsi/sedersi bruscamente lasciandosi cadere.
- Non spostare il prodotto tirandolo dal davanti.
- Non esporre il prodotto al sole, alla luna e a fonti eccessive di luce e calore.
- Evitare le atmosfere troppo umide: i rivestimenti e/o le strutture potrebbero distendersi/deteriorarsi eccessivamente.
- Non maneggiare gli accessori dei prodotti in modo improprio
- Cercare nella misura del possibile di utilizzare tutti i posti del prodotto in maniera equivalente, così da mantenere un comfort omogeneo dell'insieme.

Con l'uso il prodotto si ammorbidisce, dando il suo massimo comfort. È normale che con il tempo compaiano delle modifiche d'uso del prodotto.

PRECAUZIONI PER UN UTILIZZO DURATURO

- Osservare le precauzioni di manutenzione indicate nel presente manuale.
- I tessuti di arredo richiedono una cura regolare perché sono esposti continuamente a polvere e sporcizia.
- Evitare che il rivestimento sia molto sporco per procedere a una pulizia.
- Si consiglia di eliminare regolarmente la polvere usando un aspiratore (dotato di spazzola per poltrone).

IN CASO DI MACCHIE:

- La rapidità di azione è fondamentale per ottenere un buon risultato. Asciugare le macchie umide con un panno assorbente tamponando.
- Mai applicare un prodotto di pulizia direttamente su un rivestimento del divano e impregnare invece un panno bianco e pulito o una spugna.
- Provare sempre l'azione del prodotto prima su una parte non visibile del divano, quindi, dopo verifica, eliminare la macchia con un panno imbevuto strofinando dal bordo al centro.
- un paño blanco limpio.
- Probar siempre primero el producto en una parte no visible del asiento y, a continuación, eliminar la mancha con el paño empapado frotando desde el borde hacia el centro.
- Non utilizzare prodotti abrasivi per la pulizia del prodotto.

SAV sav_mobilier@idcom-france.com

GARANTIE

NL-DE GARANTIE

Uw product heeft een garantie van 2 jaar.

De ID COM-garantie geldt voor nieuwe producten die onder de gebruikelijke voorwaarden worden verkocht door professionele distributeurs (discounters en liquidateurs zijn uitgesloten).

Als u een claim wilt indienen, kunt u contact opnemen met onze Klantenservice via e-mail op sav_mobilier@idcom-france.com. U wordt dan gevraagd om foto's van het product waarop de klacht betrekking heeft of om het terug te sturen naar de ID COM distributeur in de originele verpakking, met alle accessoires en bijbehorende documentatie, vergezeld van de aankoopfactuur en in schone staat. Wij nemen de kosten voor het terugzenden van het product voor onze rekening indien wij aansprakelijk worden gesteld voor een zichtbaar gebrek, een gebrek aan overeenstemming of een tekort, na een expertise in onze fabrieken. Deze kosten moeten dus door u worden voorgeschoten en zullen aan u worden terugbetaald als wij aansprakelijk worden gesteld.
Als dit niet het gevalis, blijven deze kosten voor uw rekening.

De datum van ingebruikneming die in aanmerking wordt genomen in geval van een geschil of vordering is die van de factuur voor het nieuwe product dat aan de klant is geleverd.
In het kader van de uitvoering van de wettelijke conformiteitsgarantie kan een niet-conform of gebrekkig product naar keuze worden gerepareerd of vervangen. Als het product binnen de periode van de wettelijke conformiteitsgarantie wordt gerepareerd, krijgt u zes maanden extra garantie.
Als u ervoor kiest het product te repareren, zullen wij, indien dit onmogelijk is, het product vervangen. Dit nieuwe product zal dan gedekt worden door een nieuwe garantie van twee jaar.
Indien vervanging door een identiek product niet mogelijk is, behouden wij ons het recht voor een gelijkwaardig vervangend product aan te bieden. Het staat u vrij dit laatste te aanvaarden of te weigeren.
Als het product niet kan worden gerepareerd of vervangen, en het vervangende product is niet geschikt voor u, dan heeft u een van de volgende opties:
- Ofwel houdt u het product en zal een gedeeltelijke terugbetaling worden gedaan;
- Ofwel stuurt u het product terug en krijgt u het volledige bedrag terug.

TOEPASSINGSDOMEINEN

De garantie geldt, in het kader van een normaalgebruik, voor gebreken in ontwerp, fabricage of onderdelen die tijdens het gebruik aan het licht komen en betrekking hebben op:
1. Stevigheid van de structuur
2. Sterkte van de vering of de zitsteun

De garantie geldt pas nadat onze diensten het product hebben beoordeeld op basis van de ingezonden foto's of nadat het product bij ons is binnengekomen.

VAN DE GARANTIE ZIJN UITGESLOTEN

Zichtbare uiterlijke gebreken die bij ontvangst van het product niet aan de distributeur zijn gemeld.

Gevolgen van gebreken in het gebruik voor het product:
- Onjuist gebruik van het product of het niet opvolgen van de instructies in de handleiding
- Vervagen van kleuren door langdurige blootstelling aan natuurlijk of kunstmatig licht
- Gebruik in ongeschikte atmosferische omstandigheden (vochtigheid, of overmatige verhitting)
- Veranderingen aan leer en bekleding veroorzaakt door talg en transpiratie.
- Producten die in een vuile staat en/of met opzettelijke schade zijn geretourneerd
- Defecten of aantasting van het product door ander gebruik dan waarvoor het is ontworpen
-Defecten als gevolg van onjuiste behandeling, gebrekkig onderhoud van het product, wijzigingen in de constructie en oorspronkelijke kenmerken van het product, het gebruik van geweld, overmatige overbelasting of reparaties die zonder onze toestemming zijn uitgevoerd.
- Schade als gevolge van een ongeval tijdens hetVervoer.

Veranderingen in het uiterlijk als gevolg van het gebruik van het product en natuurlijke slijtage:
- Verzachting van het schuim, vlekken op het leder, stoffen en microvezels
- Slijtage, scheuren en vervuiling van bekledingen
- Natuurlijke evolutie van kleuren, vernissen en houtwerk in de tijd

PRODUCTIETOLERANTIES

De afmetingen, stalen van stoffen, leder en houttinten die in uw bezit zijn, gelden slechts ter indicatie. Wij kunnen niet garanderen dat de kleuren en het uiterlijk van de leveringen overeenstemmen met deze kleurstalen.
Wij kunnen niet garanderen dat stof-, leder- of houtbeitsen dezelfde kleur hebben. Over elk verschil in uiterlijk kan geen vordering worden ingediend.

EEN GOEDE EN LANGDURIGE LEVENSDUUR VAN UW PRODUCT VEREIST HET RESPECTEREN VAN ENKELE EENVOUDIGE EN VERSTANDIGE REGELS ZOALS:

-Ga niet zitten op delen van het product die daar niet voor bedoeld zijn en ga niet plotseling zitten door te vallen.
- Verplaats het product niet door aan de voorkant te trekken.
- Stel het product niet bloot aan de zon, de maan, overmatig licht of hitte.
-Vermijd een te vochtige omgeving, want hierdoor kunnen coatings en/of structuren uitrekken/verslechteren.
- Gebruik de productaccessoires niet verkeerd
-Gebruik zoveel mogelijk alle plaatsen van het product in gelijke mate om een homogeen comfort van het geheel te behouden.

Tijdens het gebruik zal het product zachter worden voor maximaal comfort. Het is normaal dat het product door het gebruik na verloop van tijd verandert.

VOORZORGSMAATREGELEN BIJ LANGDURIG GEBRUIK

- Neem de in deze handleiding aangegeven voorzorgsmaatregelen voor onderhoud in acht.
-Bekledingsstoffen hebben regelmatig onderhoud nodig omdat ze voortdurend worden blootgesteld aan stof en vuil.
- Wacht niet tot de bekleding erg vuil is voordat u deze schoonmaakt.
- Regelmatig afstoffen met een stofzuiger (uitgerust met een fauteuilborstel) wordt aanbevolen.

IN GEVAL VAN VLEKKEN

-Snel handelen is in dit geval de sleutel tot een goed resultaat. Dep natte vlekken op met een absorberende doek.
-Breng nooit een reinigingsmiddel rechtstreeks op de bekleding aan, maar gebruik een vochtige, schone witte doek of een spons.
-Probeer het product altijd eerst uit op een niet zichtbaar deel van de zitting en verwijder dan, na controle, de vlek met de doordrenkte doek door van de rand naar het middente wrijven.
- Gebruikgeen schurende schoonmaakmiddelen om uw product te reinigen

GARANTIA

PT-A GARANTIA

O seu produto tem uma garantia de 3 anos.
A garantia ID COM aplica-se aos produtos novos vendidos nas condições habituais pelos distribuidores profissionais (excluem-se os distribuidores e os liquidatários).
Para apresentar uma reclamação, é favor contactar o nosso Serviço Pós-Venda através do endereço eletrónico sav_mobilier@idcom-france.com. Ser-lhe-á então pedido que apresente fotografias do produto objeto da reclamação ou que o devolva ao distribuidor ID COM na sua embalagem original, com todos os acessórios e documentação associada, acompanhado da fatura de compra e em bom estado de conservação.
As despesas de devolução do produto serão suportadas por nós se formos considerados responsáveis por um defeito aparente, uma falta de conformidade ou uma falta de qualidade, na sequência de uma peritagem efectuada nas nossas fábricas. Estas despesas devem, por conseguinte, ser adiantadas pelo comprador e ser-lhe-ão reembolsadas em caso de responsabilidade.
Caso contrário, ficarão a cargo do comprador.
A data de entrada em serviço tomada em consideração em caso de litígio ou reclamação é a da fatura do novo produto entregue ao consumidor.
No âmbito da aplicação da garantia legal de conformidade, um produto não conforme ou defeituoso pode, à escolha do consumidor, ser reparado ou substituído. Se o produto for reparado durante o período abrangido pela garantia legal de conformidade, o consumidor beneficiará de uma garantia suplementar de seis (6) meses.
Se optar pela reparação do produto e tal não for possível, procederemos à substituição do produto. Este novo produto será então coberto por uma nova garantia de dois (3) anos.
Se a substituição por um produto idêntico for impossível, reservamo-nos o direito de oferecer um produto de substituição equivalente. O utilizador é livre de aceitar ou recusar esta última.
Se o produto não puder ser reparado ou substituído, e se o produto de substituição não for adequado para o utilizador, o consumidor tem uma das seguintes opções:
- Manter o produto e ser-lhe-á efectuado um reembolso parcial;
- Devolver o produto e será efectuado um reembolso total.

ÂMBITO DE APLICAÇÃO

A garantia aplica-se, no âmbito de uma utilização normal, a defeitos de conceção, de fabrico ou de componentes que se manifestem durante a utilização e que digam respeito a :
1. Solidez estrutural
2. Solidez da suspensão ou do apoio do assento

A garantia só se aplica depois de os nossos serviços terem avaliado o produto com base nas fotografias enviadas ou depois de o produto ter sido recebido nas nossas instalações.

A GARANTIA NÃO COBRE

Defeitos visíveis de aparência não declarados ao distribuidor aquando da receção do produto.
Consequências de uma utilização incorrecta do produto:
- Utilização inadequada do produto ou incumprimento das instruções do manual do utilizador
- Desbotamento das cores devido a uma exposição prolongada à luz natural ou artificial
- Utilização em condições atmosféricas inadequadas (humidade ou aquecimento excessivo)
- Alterações do couro e dos estofos provocadas pela sebo e pela transpiração
- Produtos recebidos de volta em estado sujo e/ou com danos deliberados
-Defeitos ou deteriorações causados ao produto por uma utilização diferente daquela para que foi concebido
-Defeitos resultantes de um manuseamento incorreto, de uma manutenção deficiente do produto, da modificação da construção e das características originais do produto, da utilização de força, de uma sobrecarga excessiva ou de reparações efectuadas sem o nosso acordo.
- Danos resultantes de um acidente durante o transporte

Alterações do aspeto devido à utilização do produto e ao desgaste natural:
- Amolecimento das espumas, manchas no couro, nos tecidos e nas microfibras
- Desgaste e sujidade dos revestimentos

- Evolução natural das cores, dos vernizes e dos trabalhos em madeira ao longo do tempo

TOLERÂNCIAS DE FABRICO

As dimensões, as amostras de tecido, as tonalidades de couro e de madeira na sua posse são fornecidas a título meramente informativo. Não podemos garantir que as cores e o aspeto das entregas correspondam às amostras.
Não podemos garantir a mesma base de cor para o reabastecimento de tecido, couro ou madeira. Qualquer diferença no aspeto não pode ser reclamada.

VIVER BEM E DURANTE MUITO TEMPO COM O SEU PRODUTO EXIGE O CUMPRIMENTO DE ALGUMAS REGRAS SIMPLES E DE BOM SENSO, TAIS COMO

-Não se sente em partes do produto que não tenham sido concebidas para o efeito e não se sente subitamente, deixando-se cair.
- Não desloque o produto puxando pelo painel frontal.
- Não expor o produto ao sol, à lua ou a qualquer fonte excessiva de luz ou calor.
-Evitar ambientes demasiado húmidos: os revestimentos e/ou as estruturas podem soltar-se excessivamente ou deteriorar-se.
- Não manusear incorretamente os acessórios do produto.
-Utilizar, na medida do possível, todos os espaços do produto de forma homogénea para manter um conforto uniforme.
Com a utilização, o produto amolece, proporcionando o máximo conforto. É normal que o produto sofra alterações ao longo do tempo.

PRECAUÇÕES PARA UMA UTILIZAÇÃO PROLONGADA

- Seguir as instruções de manutenção indicadas neste manual.
-Os tecidos dos estofos requerem cuidados regulares, uma vez que estão constantemente expostos ao pó e à sujidade.
- Não espere que os estofos estejam muito sujos para os limpar.
-Recomenda-se a limpeza regular do pó com um aspirador (equipado com uma escova para estofos).

EM CASO DE TAREFAS

-Uma ação rápida é a chave para bons resultados. Limpe as manchas húmidas com um pano absorvente.
-Nunca aplique um produto de limpeza diretamente no revestimento do pavimento, mas mergulhe nele um pano branco limpo ou uma esponja.
-Teste sempre a ação do produto primeiro numa parte não visível do produto e, depois de verificar, remova a nódoa com o pano embebido, esfregando da borda para o meio.
- Não utilize produtos de limpeza abrasivos para limpar o seu produto.

SAV sav_mobilier@idcom-france.com

MERCI | THANKYOU | DANKE | GRACIAS | GRAZIE | DANK | OBRIGADO

BAÏTA®

www.baita-home.com

IDCOM
79/81, Ancienne Route Nationale 7
69570 Dardilly - FRANCE