Pier import

NOTICE DE MONTAGE
30040377 - CHAISE DE BAR PALERME

VISSERIE



M6*16mm

A	B	C
4x	4x	1x

ELEMENTS

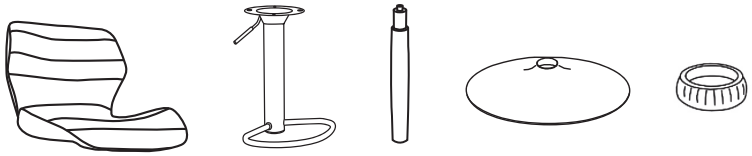

D	E	F	G	H
1x	1x	1x	1x	1x

Etape 1

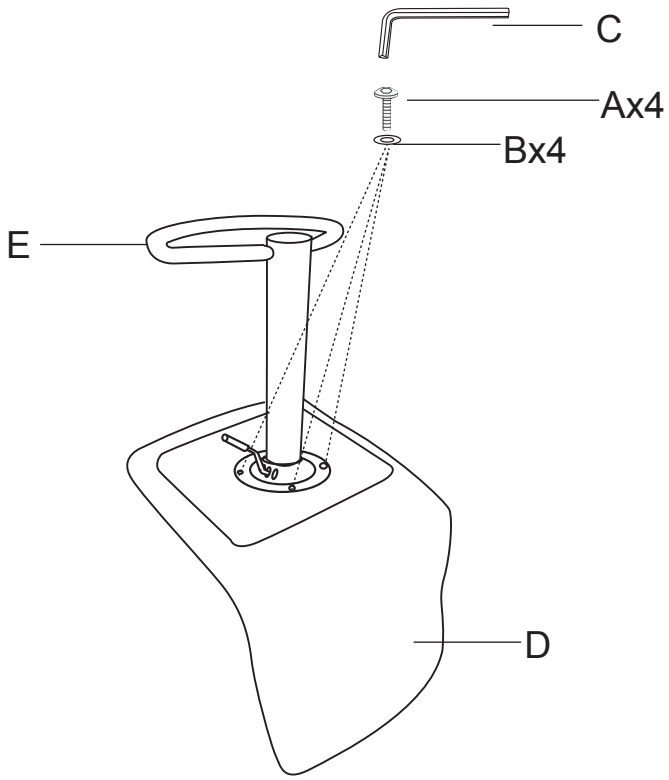

Etape 2

Retirer d'abord le capuchon

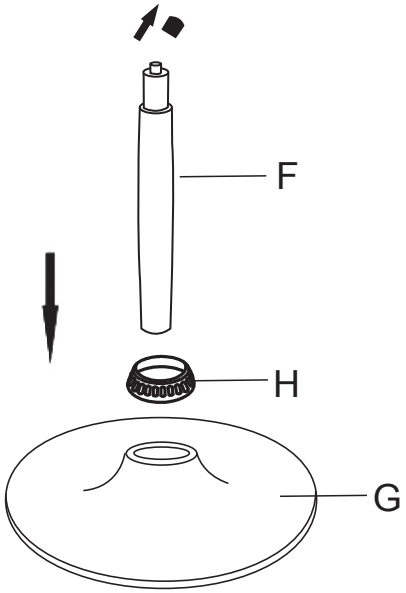

Etape 3

