NOTICE MONTAGE VASQUE





Option 1 (recommandée)

1



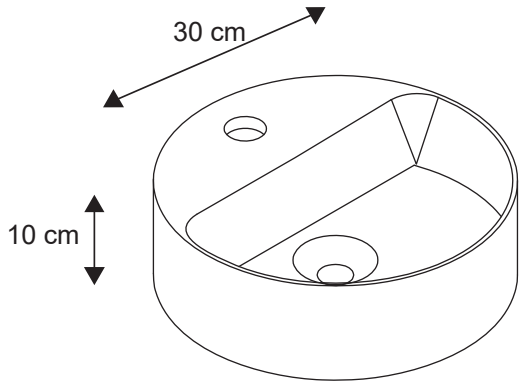

2

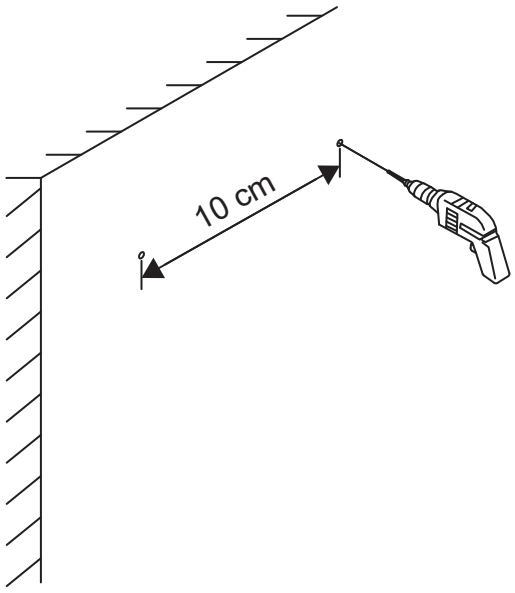

3

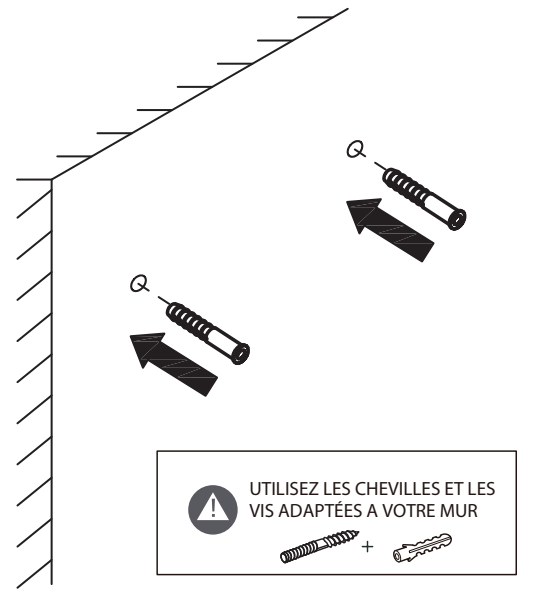

4

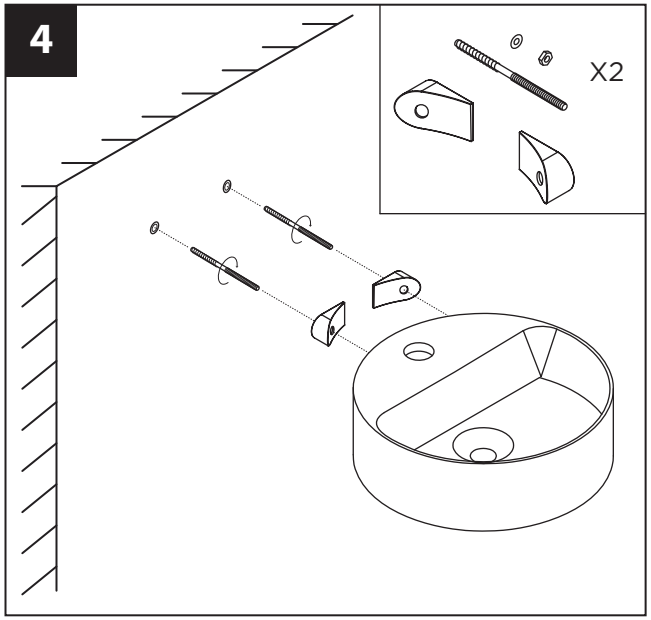

5

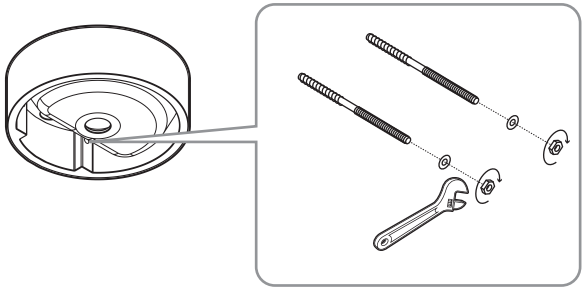

6

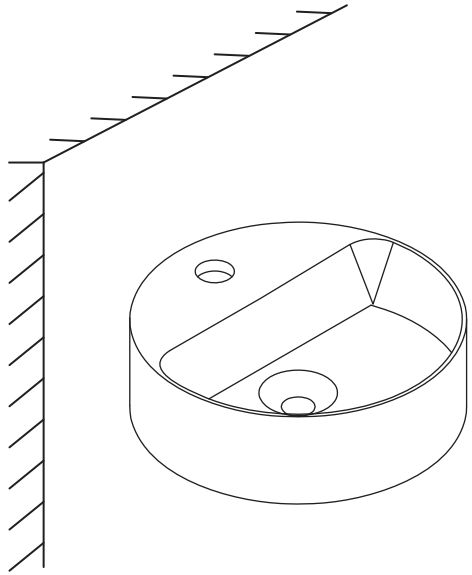

homesight
33 RUE DE RECKEM
59660 NEUVILLE EN FERRAIN (FR)

MTC 2186
V12023

NOTICE MONTAGE VASQUE

Option 2

1

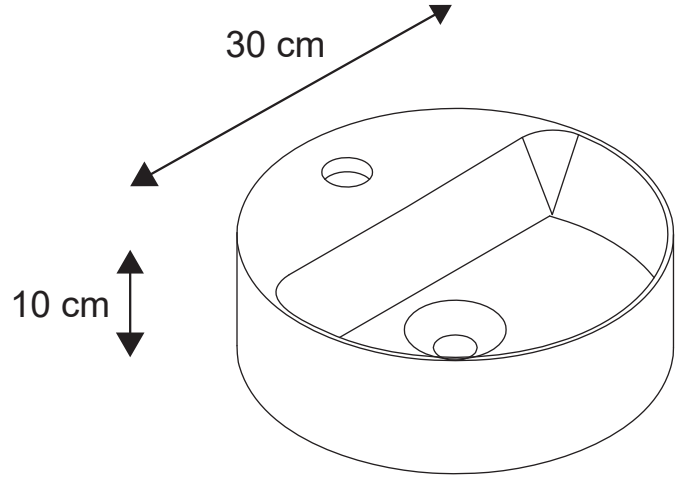

2

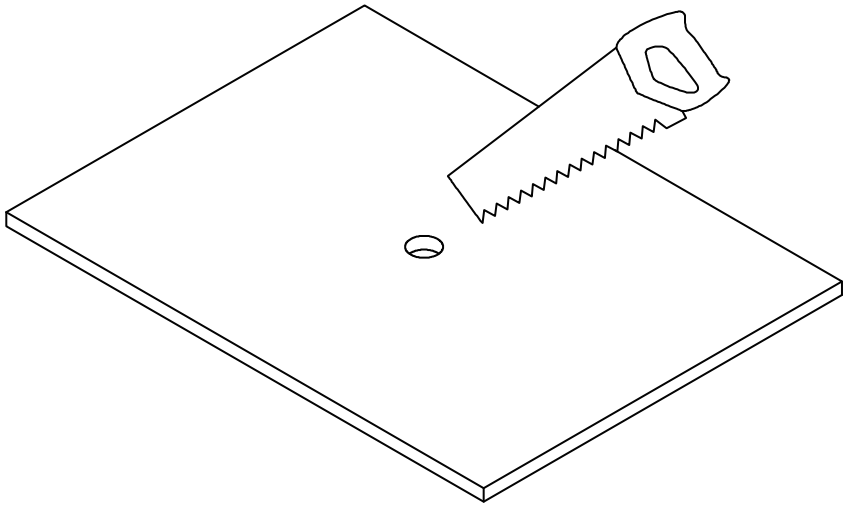

3

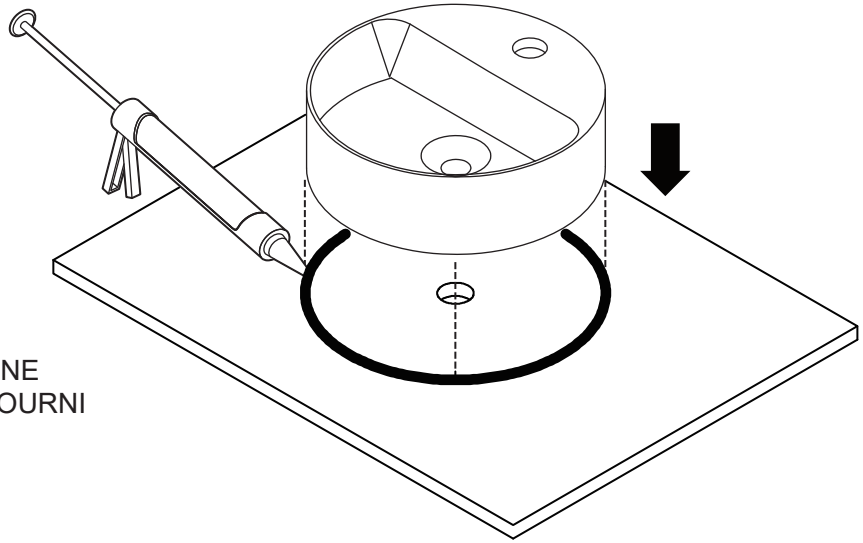

SILICONE
NON FOURNI

4

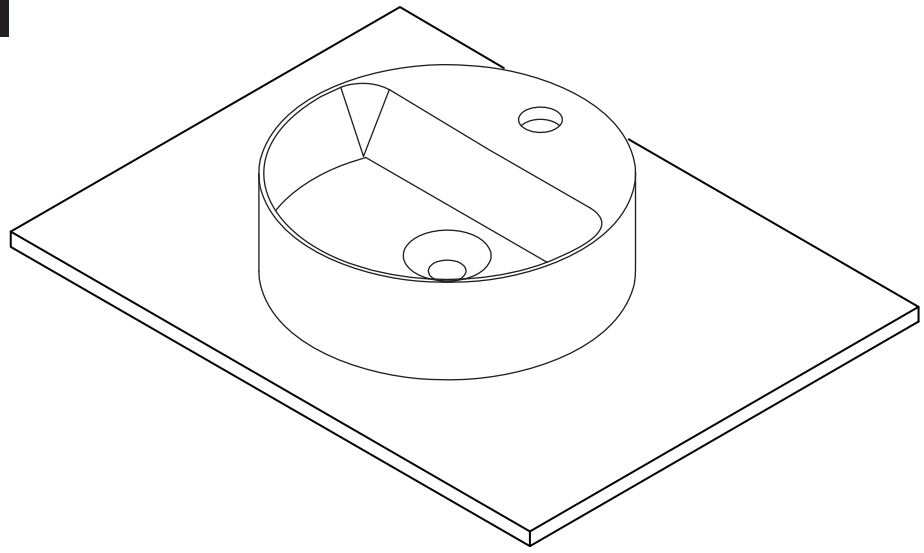

homesight
33 RUE DE RECKEM
59660 NEUVILLE EN FERRAIN (FR)

MTC 2186
V12023