DRAWER

Draw attention.

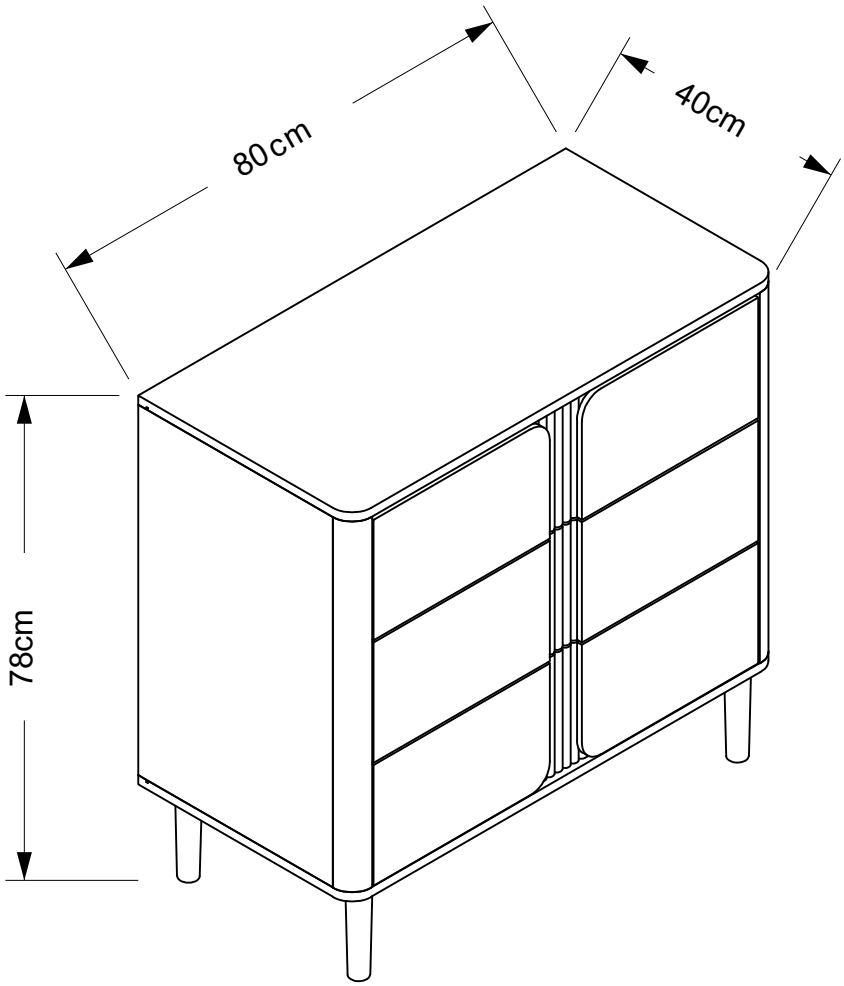

NOA COMMODE 3 TIROIRS L80CM

REFERENCE(S)	1980017 BOIS CLAIR / LIGHT WOOD

FR
Pensez à donner ou recycler.
Association ou Magasin ou Déchèterie
https://quefairedemesdechets.fr
LE TRI + FACILE
BAC DE TRI

Version 1 - 02/07/2026

CONNEXITY - 71 quai de l'Ouest, 59000 Lille, France - service-client@drawer.fr

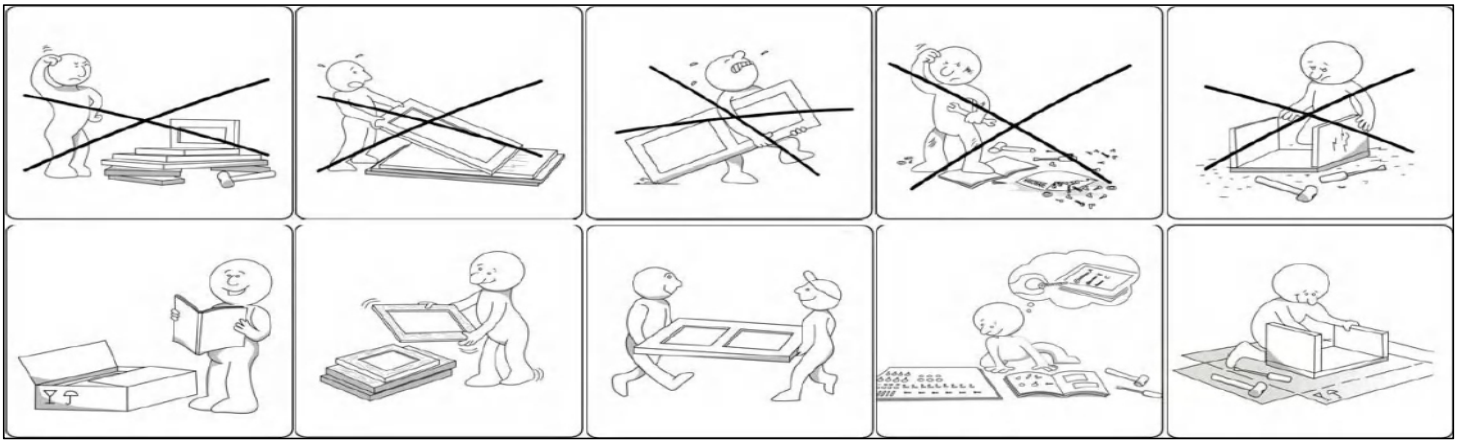

FR	CONSIGNESDE SECURITE

IMPORTANT ! À LIRE ATTENTIVEMENT ET À CONSERVER EN VUE D'UNE CONSULTATION ULTÉRIEURE

Ce meubleest à usagedomestique.
A montersoi-même.
Vérifier la présenceet l'état de la quincaillerieet des pièces avant de débuterle montage.
Ne pas monterou utiliserle mobiliersi certainsélémentssont cassés, endommagés ou manquants,et n'utiliserque des pièces approuvées par le fabricant.
Utiliseruniquementl'outillagefourniou préconisé.
Serrercorrectementles élémentsde fixationavecl'outillagefourniou préconisé.
Un mauvaismontage,calageou manutentionpeut entraîner une fragilisationdes assemblageset/oudes pièces.
Tenir éloigné les jeunesenfantslors de l'assemblage.Présencede petitespièces susceptiblesd'être ingérées.
Il convientque tousles dispositifsd'assemblagesoienttoujoursconvenablementserrés et régulièrementvérifiés, et resserrés, si nécessaire.
Ne pas déplacerun mobilierchargé.
Les meublescontenantdes panneauxà base de bois peuventémettredes substancespolluantesdansl'air intérieur.Il est doncrecommandé, après l'installationdu meuble,d'aérer fréquemmentla pièce pendantau moinsquatresemaines.
Avanttoute utilisation,assurez-vous que le plateaude tableest correctementvérrouillé.
Installerle produitsur une surfaceplane.S'assurerde la stabilité du produitavant utilisation.
Toutemodificationdu produitengagela responsabilité du client.

EN	SAFETY INFORMATION

IMPORTANT ! RETAIN FOR FUTURE REFERENCE: READ CAREFULLY

This furniture is for domestic use.
Self-assembly required.
Check that all of the hardware and parts are present and in good condition before starting assembly.
Do not assemble or use the furniture if any of the parts are broken, damaged or missing, and only use parts approved by the manufacturer.
Only use tools that are supplied or recommended.
Firmly tighten the fasteners using the supplied or recommended tools.
Improper assembly, cribbing or handling can lead to assemblies and/or parts becoming weakened.
Keep young children away during assembly. The product contains small parts that could be ingested.
All joints should always be properly tightened and regularly checked, and retightened, if necessary.
Do not move furniture that is loaded.
Furniture containing wood-based panels (particleboard, fibreboard, plywood, etc.) can emit pollutants into the indoor air. You are therefore advised, after the furniture has been installed in its location, to ventilate the room frequently for at least four weeks in order to reduce exposure to the pollutants emitted by the furniture.
Before use, make sure that the table top is correctly locked in place.
Install the product on a flat surface. Ensure product stability before use.
Any modification of the product engages the responsibility of the customer

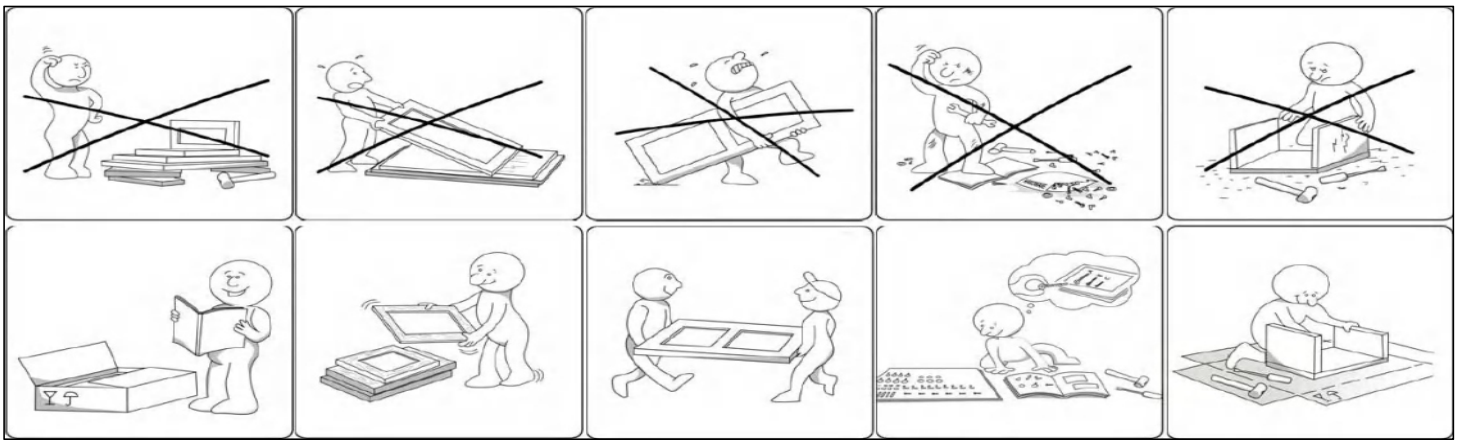

DE SICHERHEITSHINWEISE

WICHTIG ! SORGFÄLTIG LESEN UND FÜR SPÄTERES NACHSCHLAGEN AUFBEWAHREN

Dieses Möbelstück ist für den Hausgebrauch bestimmt.
Zur Selbstmontage.
Vor der Montage überprüfen, ob alle Befestigungselemente und Teile vorhanden und in einwandfreiem Zustand sind.
Die Möbel nicht montieren oder benutzen, wenn bestimmte Elemente defekt, beschädigt sind oder fehlen. Nur vom Hersteller zugelassene Teile verwenden.
Nur die mitgelieferten oder empfohlenen Werkzeuge verwenden.
Die Befestigungselemente mit dem mitgelieferten oder empfohlenen Werkzeug gut festziehen.
Durch unsachgemäße Montage, Lagerung oder Handhabung können die Verbindungsstücke und/oder Teile brüchig werden.
Kleine Kinder sind während der Montage fernzuhalten. Es sind kleine Teile vorhanden, die verschluckt werden können.
Alle Verbindungselemente sollten immer richtig angezogen und regelmäßig überprüft und bei Bedarf nachgezogen werden.
Ein Möbelstück, das gefüllt ist, nicht umstellen.
Möbel mit Holzplatten (Spanplatten, Faserplatten, Sperrholz ...) können Schadstoffe in die Raumluft abgeben. Es wird daher empfohlen, nach dem Aufstellen des Möbelstücks den betreffenden Raum mindestens vier Wochen lang häufig zu lüften, um seine Belastung durch Schadstoffe von dem Möbelstück zu reduzieren.
Vor dem Gebrauch ist sicherzustellen, dass die Tischplatte ordnungsgemäß arretiert ist.
Stellen Sie das Produkt auf einer ebenen Oberfläche auf. Stellen Sie vor dem Gebrauch sicher, dass das Produkt stabil steht. Der Kunde haftet für Veränderungen am Produkt.

IT ISTRUZIONI DI SICUREZZA

IMPORTANTE! LEGGI ATTENTAMENTE E CONSERVARE PER RIFERIMENTO FUTURO

Questo mobile è destinato all'uso domestico.
Da assemblare.
Verificare la presenza e lo stato dei dispositivi di fissaggio e dei componenti prima di iniziare l'assemblaggio.
Non assemblare o usare il mobile se alcuni componenti sono danneggiati o mancanti e utilizzare esclusivamente parti approvate dal costruttore.
Utilizzare esclusivamente gli utensili forniti o raccomandati.
Serrare correttamente gli elementi di fissaggio con gli utensili forniti o raccomandati.
Effettuare correttamente l'assemblaggio, la regolazione o la manutenzione per evitare di danneggiare le strutture e/o i componenti.
Tenere lontani i bambini piccoli durante l'assemblaggio. Presenza di piccoli pezzi che possono essere ingeriti.
Si raccomanda di verificare regolarmente il corretto serraggio dei dispositivi di assemblaggio; serrarli se necessario.
Non spostare un mobile carico.
I mobili contenenti pannelli in legno e derivati (come particolato, fibre e compensato) possono emettere sostanze inquinanti nell'aria interna.
Pertanto, si raccomanda di arieggiare frequentemente il locale in cui il mobile è installato per almeno quattro settimane dall'installazione per ridurre l'esposizione agli agenti inquinanti emessi dal mobile.
Prima dell'uso, assicurarsi che il piano del tavolo sia avvitato correttamente.
Installare il prodotto su una superficie piana. Assicurarsi che il prodotto sia stabile prima dell'uso.
Qualsiasi modifica del prodotto è responsabilità del cliente.

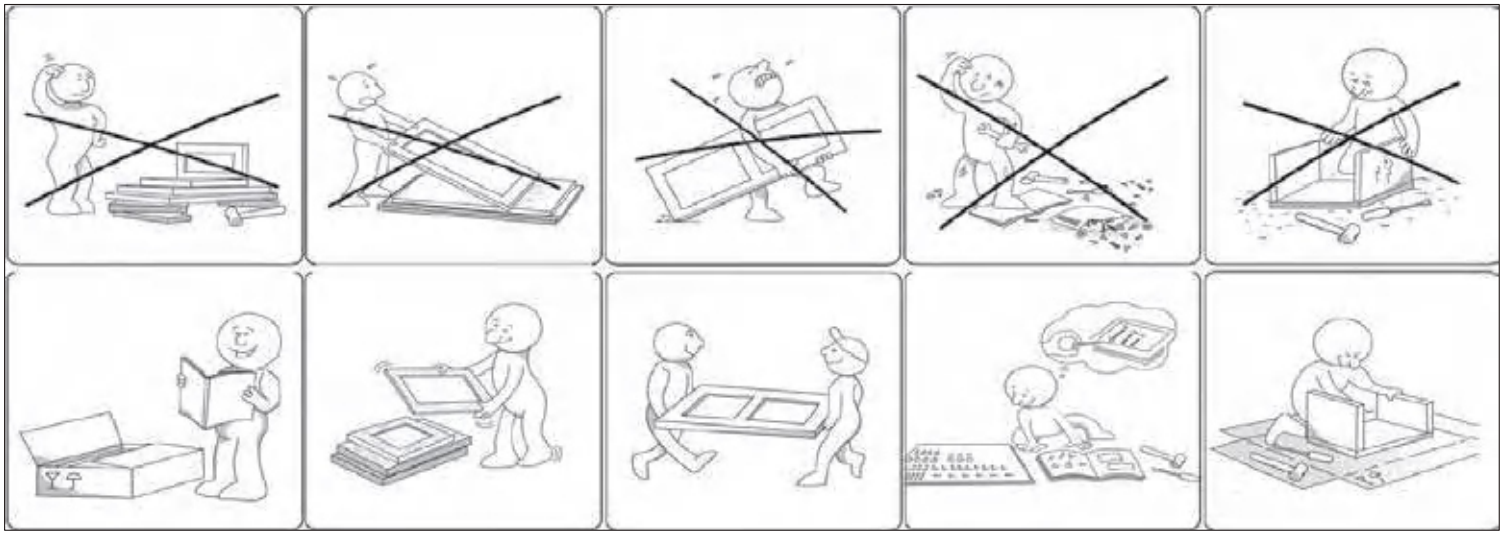

ES

INFORMACION DE SEGURIDAD

IMPORTANTE LEA ATENTAMENTE Y CONSÉRVELO PARA FUTURAS CONSULTAS

Este mueble es para uso doméstico. Se requiere montaje.
Compruebe que dispone de toda la tornillería y de todas las piezas antes de comenzar el montaje.
No monte ni utilice el mueble si hubiera piezas rotas o dañadas o si faltaran piezas,
y emplee únicamente piezas aprobadas por el fabricante.
Utilice únicamente las herramientas suministradas o recomendadas.
Apriete firmemente las fijaciones empleando las herramientas suministradas o recomendadas.
El montaje, el apuntalamiento o la manipulación incorrectos podrían conducir al debilitamiento del ensamblado o de las piezas.
Mantenga a los niños alejados durante el montaje. El producto contiene piezas pequeñas que podrían ingerirse.
Todas las uniones deberán apretarse adecuadamente y verificarse periódicamente, volviéndolas a apretar si fuera necesario.
No desplace un mueble que esté cargado.
IMPORTANTE: Para evitar que el mueble pueda volcarse accidentalmente, deberá fijarse a la pared.
Mueble que contiene paneles con base de madera (tableros de partículas, fibras, contrachapado)
que pueden emitir contaminantes al aire en interiores. Consiguientemente, se le aconseja que,
una vez instalado el mueble en su ubicación, ventile la sala frecuentemente durante al menos cuatro
semanas para reducir la exposición a los contaminantes emitidos por el mismo.

NL

VEILIGHEIDSINFORMATIE

BELANGRIJK – ZORGVULDIG LEZEN BEWAREN VOOR TOEKOMSTIG GEBRUIK

Dit meubel is bedoeld voor huishoudelijk gebruik.
Zelfmontage vereist.
Controleer voordat u met de montage begint of alle bevestigingsmaterialen en onderdelen aanwezig en in goede staat zijn.
Monteer of gebruik het meubel niet als er onderdelen gebroken, beschadigd of ontbrekend zijn, en gebruik uitsluitend door de fabrikant goedgekeurde onderdelen.
Gebruik uitsluitend het meegeleverde of aanbevolen gereedschap.
Draai de bevestigingsmiddelen stevig vast met het meegeleverde of aanbevolen gereedschap.
Onjuiste montage, ondervulling of hantering kan ertoe leiden dat constructies en/of onderdelen verzwakken.
Houd jonge kinderen uit de buurt tijdens de montage. Het product bevat kleine onderdelen die kunnen worden ingeslikt.
Alle verbindingen moeten altijd goed worden vastgedraaid en regelmatig worden gecontroleerd, en indien nodig opnieuw worden vastgedraaid.
Verplaats meubels niet wanneer ze beladen zijn.
Meubels die houtvezelplaten bevatten (spaanplaat, vezelplaat, multiplex, enz.) kunnen verontreinigende stoffen afgeven aan de binnenlucht.
Het wordt daarom aangeraden om, nadat het meubel op zijn plaats is geïnstalleerd, de ruimte gedurende ten minste vier weken regelmatig te ventileren om de blootstelling aan de door het meubel afgegeven verontreinigende stoffen te verminderen.
Zorg ervoor dat het tafelblad vóór gebruik correct is vergrendeld.
Plaats het product op een vlakke ondergrond. Controleer de stabiliteit van het product vóór gebruik.
Elke wijziging aan het product valt onder de verantwoordelijkheid van de klant.

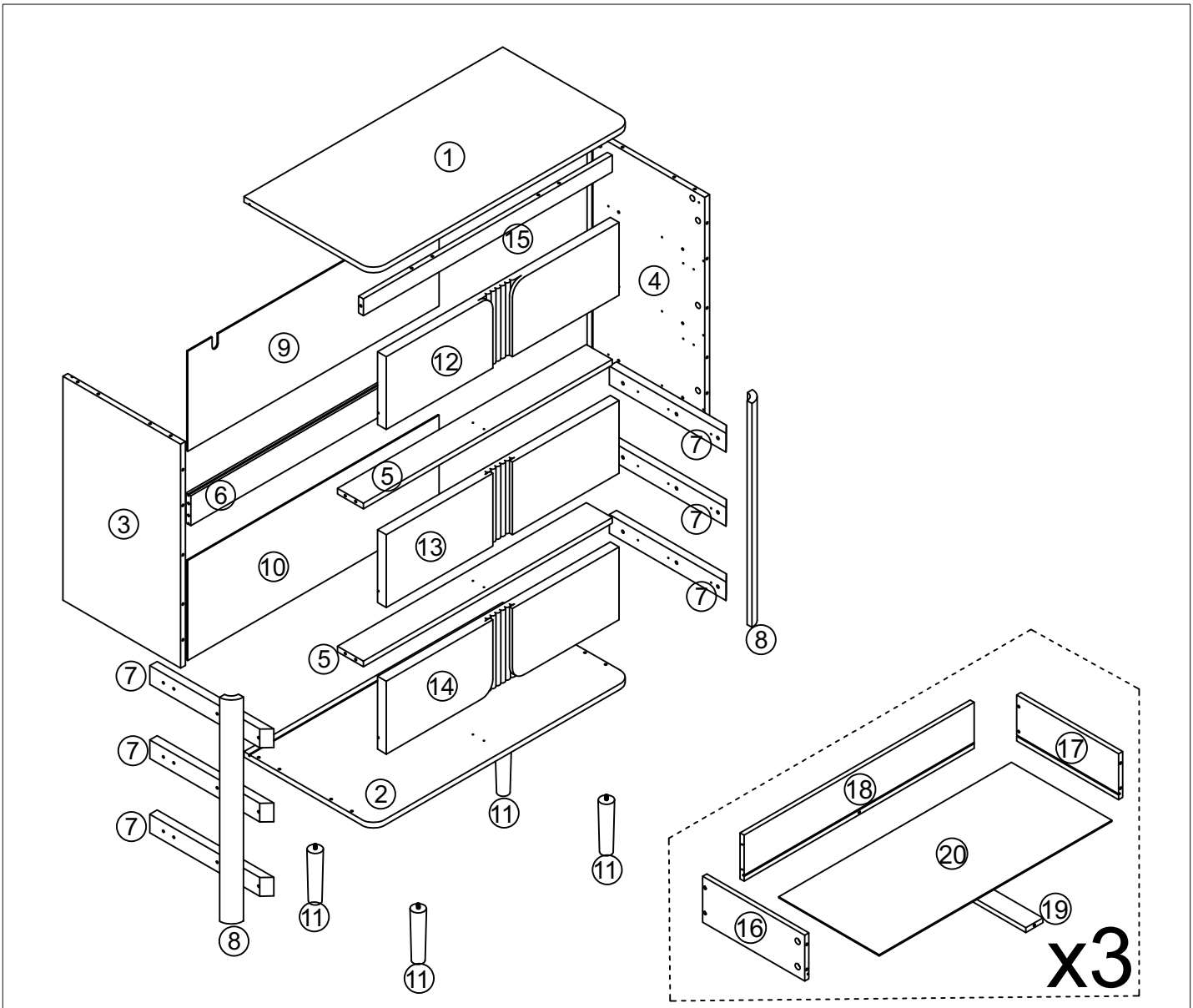

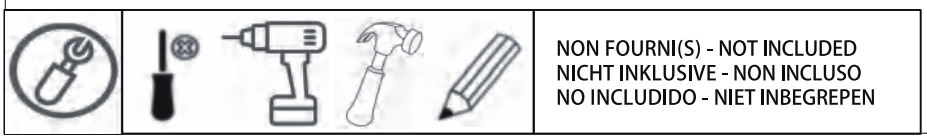

NON FOURNI(S) - NOT INCLUDED
NICHT INKLUSIVE - NON INCLUSO
NO INCLUDIDO - NIET INBEGREPEN



No.	TAILLE- SIZE ABMESSUNGEN DIMENSIONE - MEDIDAS AFMETINGEN	Qte-Qty Menge Qtà - Cant. Aantal	CTN No.	No.	TAILLE- SIZE ABMESSUNGEN DIMENSIONE - MEDIDAS AFMETINGEN	Qte-Qty Menge Qtà - Cant. Aantal	CTN No.	No.	TAILLE- SIZE ABMESSUNGEN DIMENSIONE - MEDIDAS AFMETINGEN	Qte-Qty Menge Qtà - Cant. Aantal	CTN No.
①	800x400x15mm	x 1	2	⑨	755x268x3mm	x 1	2	⑯	300x115x12mm	x 1	2
②	800x400x15mm	x 1	2	⑩	755x268x3mm	x 1	2	⑰	300x115x12mm	x 3	2
③	600x362x15mm	x 1	1	⑪	142x38x38mm	x 4	1	⑱	680.5x115x12mm	x 3	2
④	600x362x15mm	x 1	1	⑫	722x195.5x27mm	x 1	1	⑲	287x49x12mm	x 3	1
⑤	767x79x15mm	x 2	1	⑬	722x195.5x27mm	x 1	1	⑳	688x296x3mm	x 3	2
⑥	767x79x15mm	x 1	1	⑭	722x195.5x27mm	x 1	1				
⑦	355x50.5x18mm	x 6	2	⑮	767x362x15mm	x 1	1				
⑧	600x35x15mm	x 2	2	⑯	300x115x12mm	x 2	1				

Quincaillerie de montage / Hardware / Eisenwaren / Ferramenta / Herrajes / Montagebeslag

A M6*36mm  x35	**B** Φ15*10mm  x35	**C** Φ5.8*30mm  x18	**D** M7*40mm 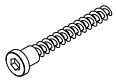 x4	**E** 82*14*18.5mm 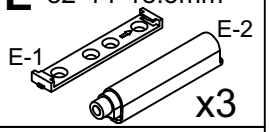 x3
F M3.5*12mm  x42	**G** M4*14mm  x18	**H** M4*25mm  x18	**I** 10*13*15mm  x11	**J** 72*25.5*15mm 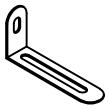 x2
K 50*50*6mm 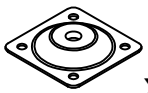 x4	**L** Φ25*3mm  x4	**M** M4*35mm  x2	**N** Φ5.8*20mm  x12	**O** 60*22*4mm  x1
P M4*40mm 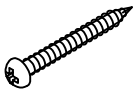 x2	**Q** M3*16mm  x11	**R** M4*30mm  x15	**DR** 300mm 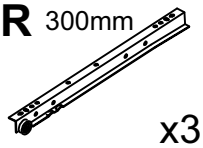 x3	**DL** 300mm 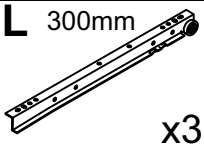 x3
CR 300mm 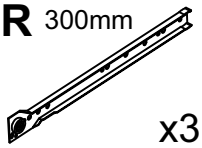 x3	**CL** 300mm 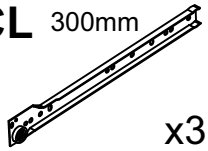 x3	**S** Φ20mm  x16		

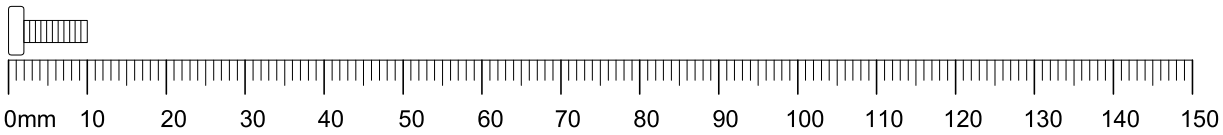

1

E	F
x3	x6
82*14*18.5mm	M3.5*12mm

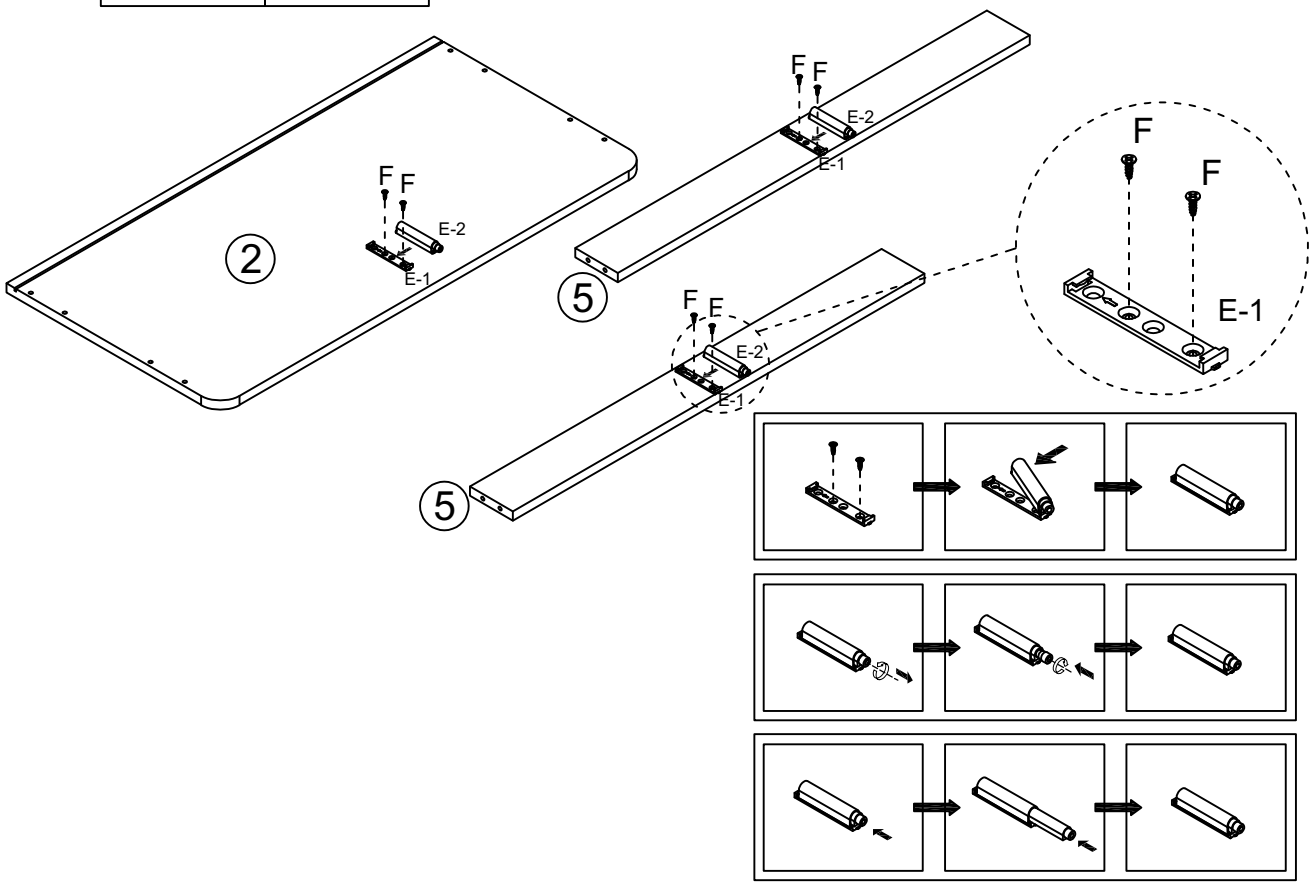

2

A	G	J
x10	x2	x2
M6*36mm	M4*14mm	72*25.5*15mm

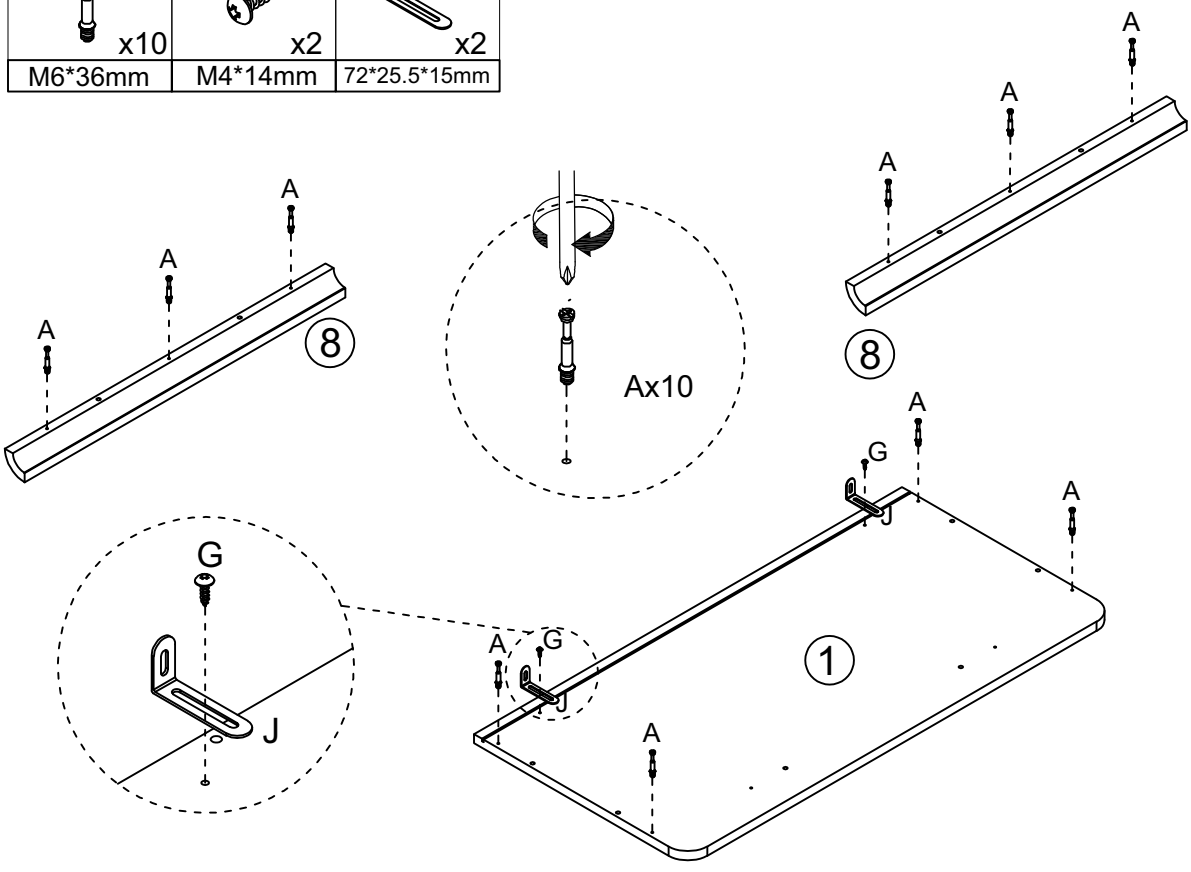

3

B	C
x6	x4
Φ15*10mm	Φ5.8*30mm

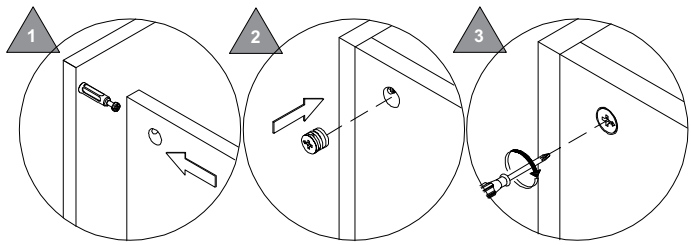

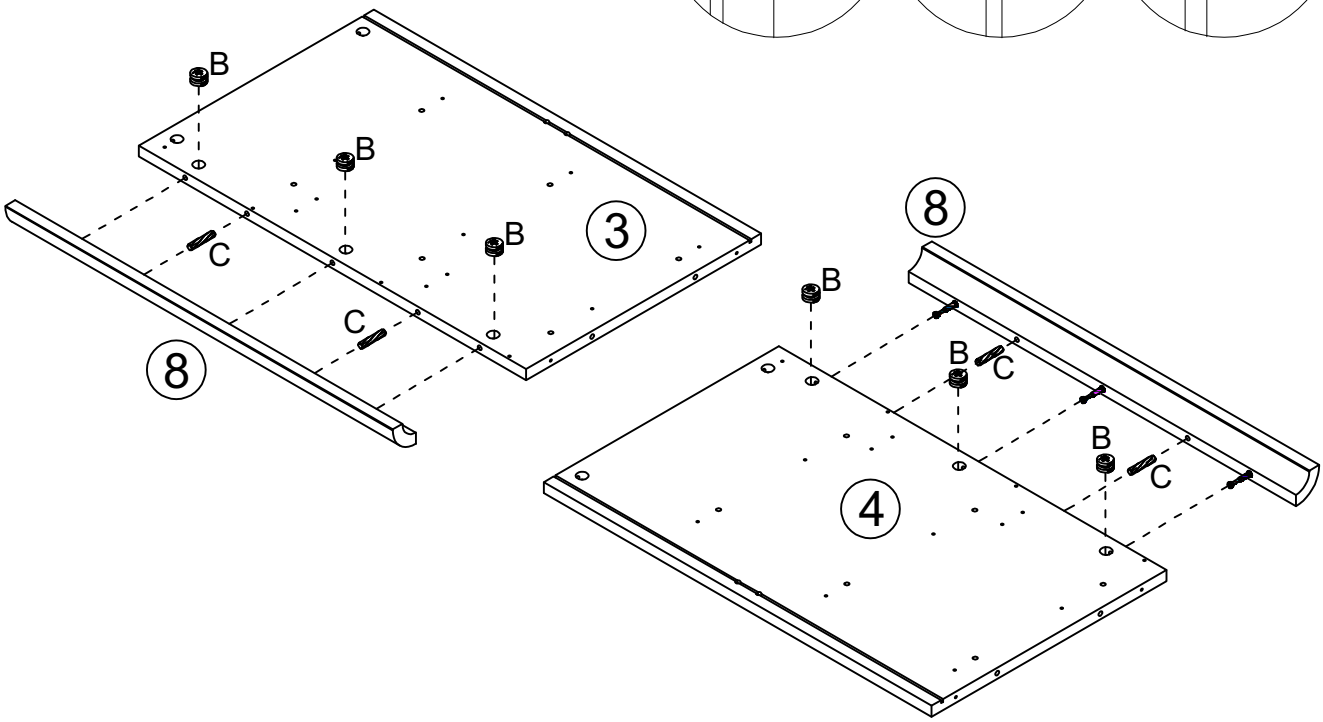

4

H	N
x18	x12
M4*25mm	Φ5.8*20mm

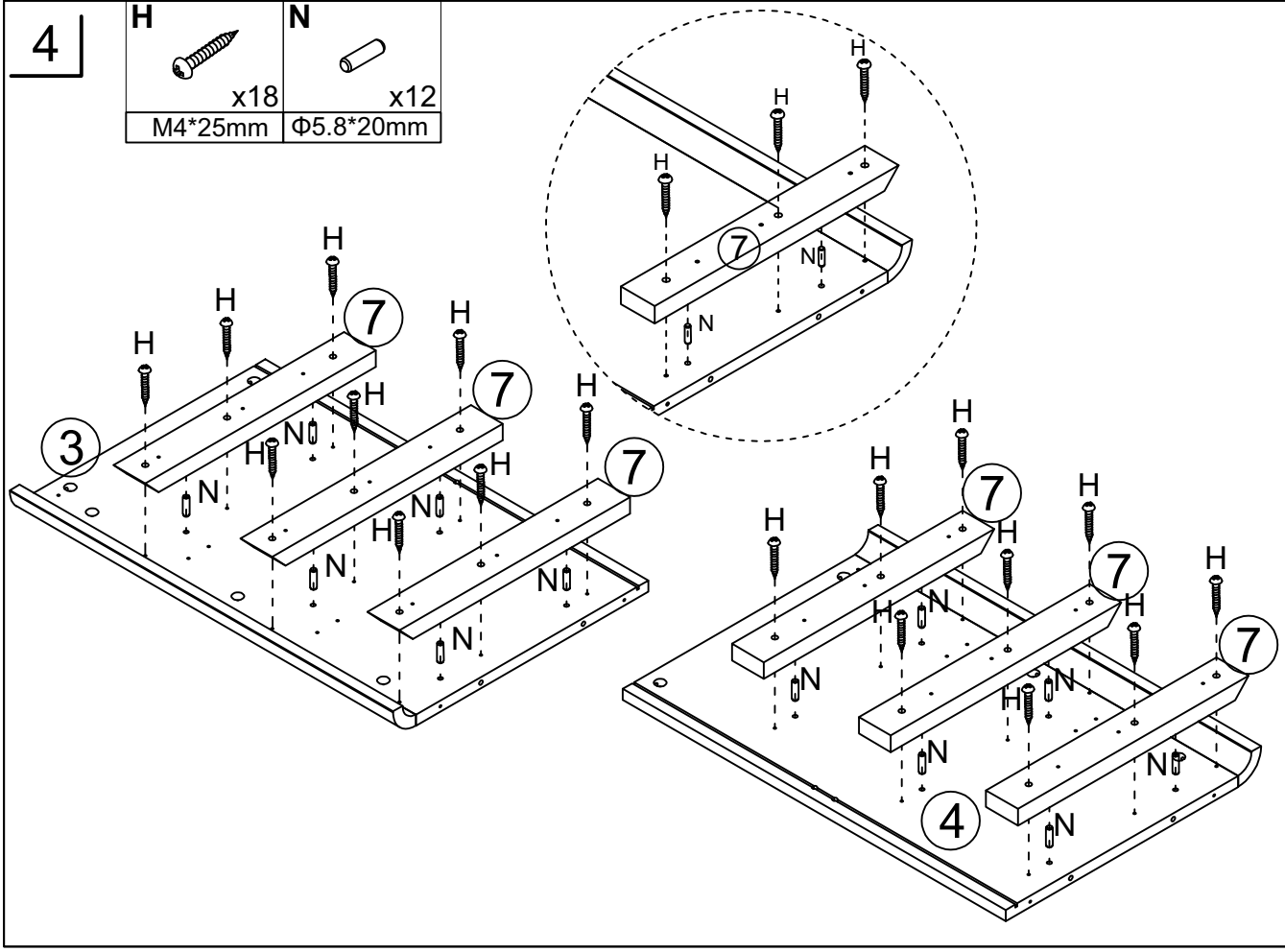

5

A	
x10	
M6*36mm	

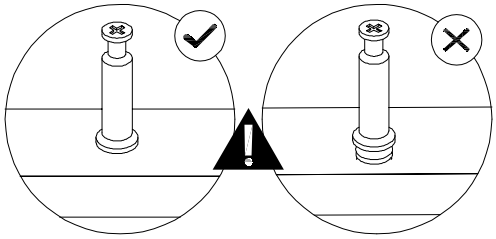

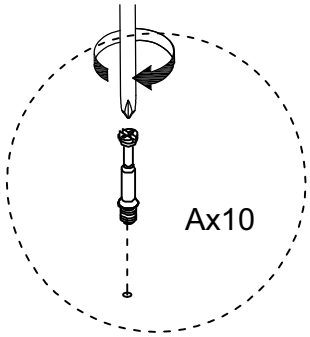

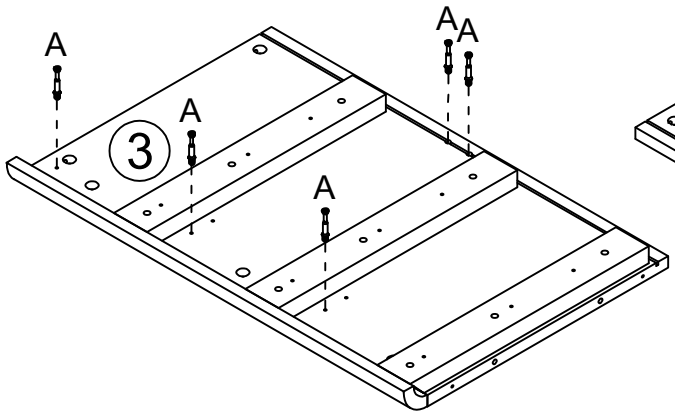

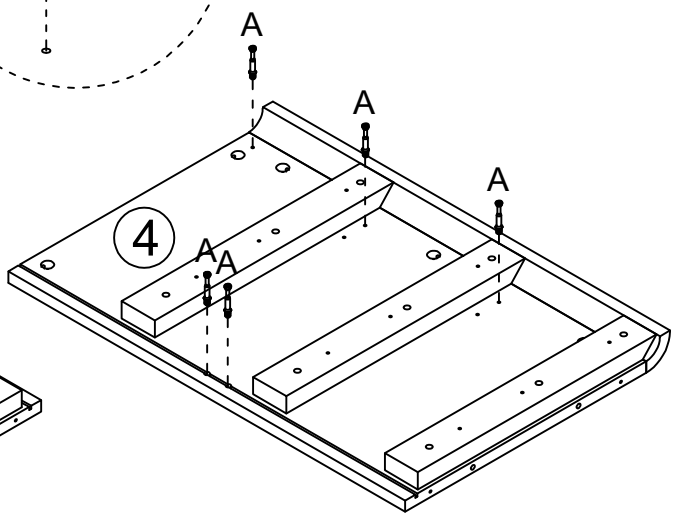

6

F	CL	CR
x18	x3	x3
M3.5*12mm	300mm	300mm

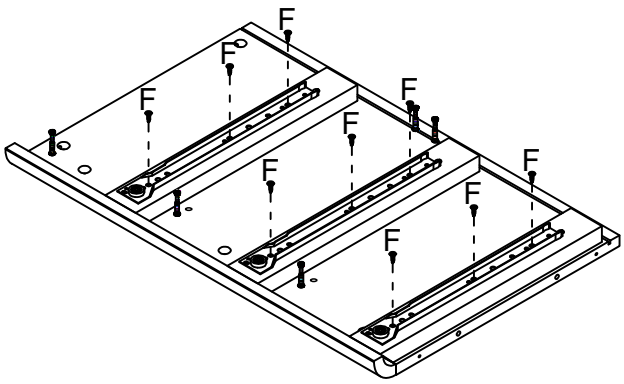

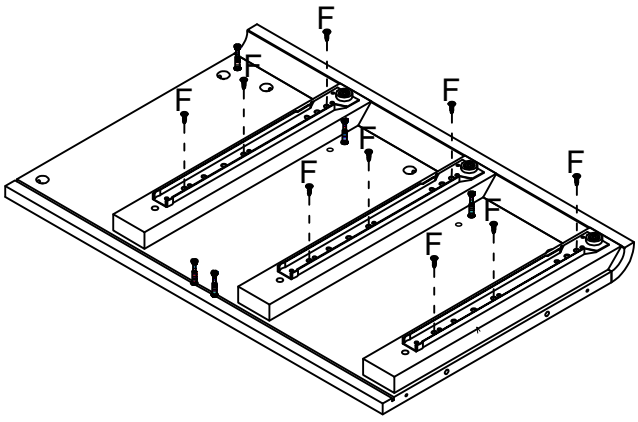

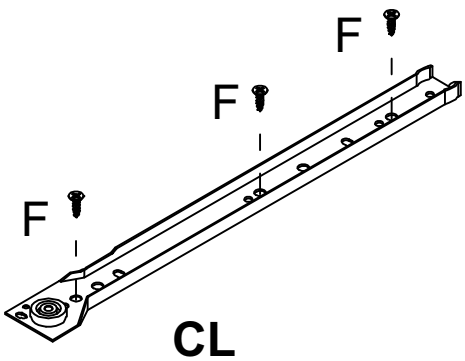

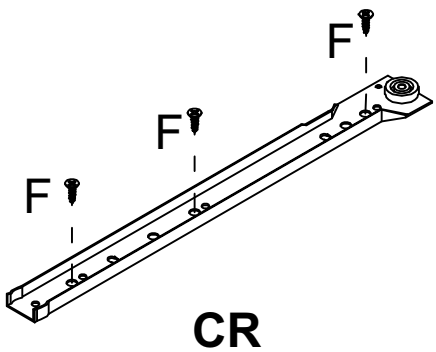

7

B	C
 x5	 x2
Φ15*10mm	Φ5.8*30mm

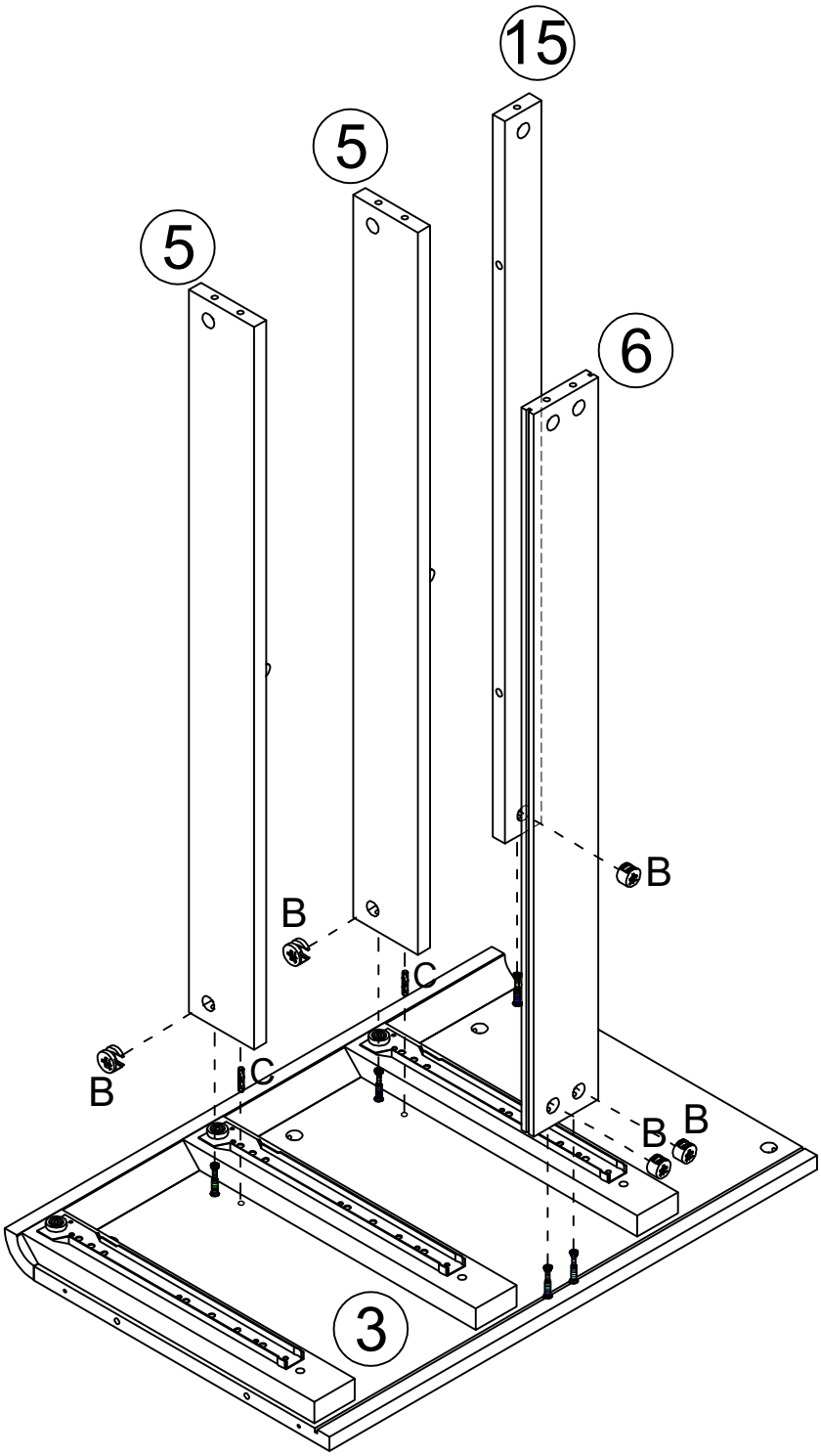

8

B	C
x5	x2
Φ15*10mm	Φ5.8*30mm

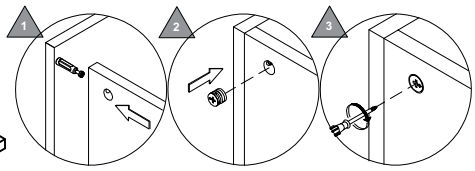

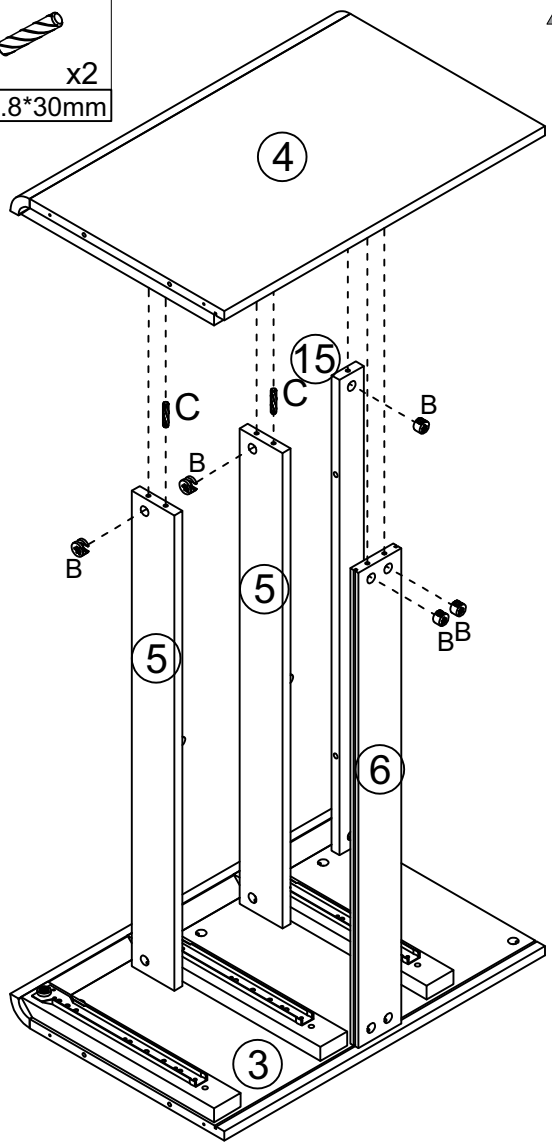

9

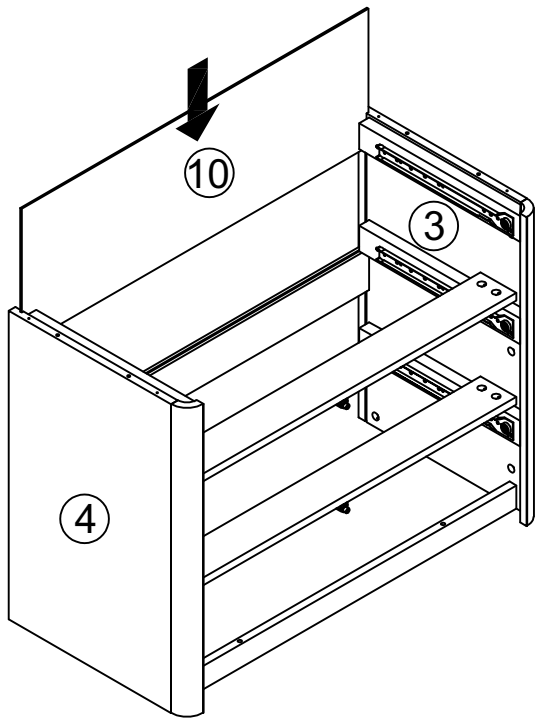

10

C	D	O
x4	x4	x1
Φ5.8*30mm	M7*40mm	60*22*4mm

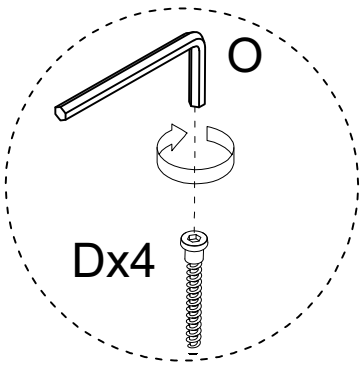

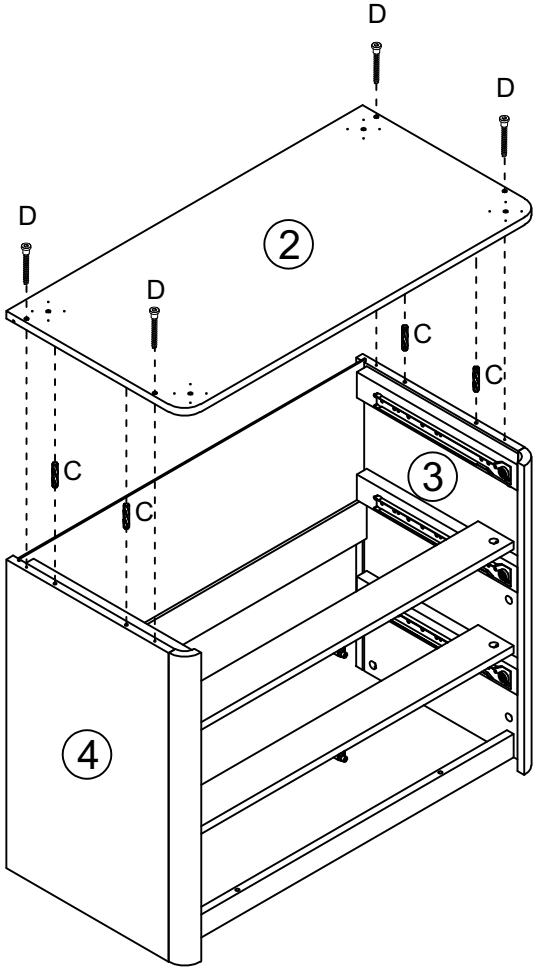

11

G	K
x16	x4
M4*14mm	50*50*6mm

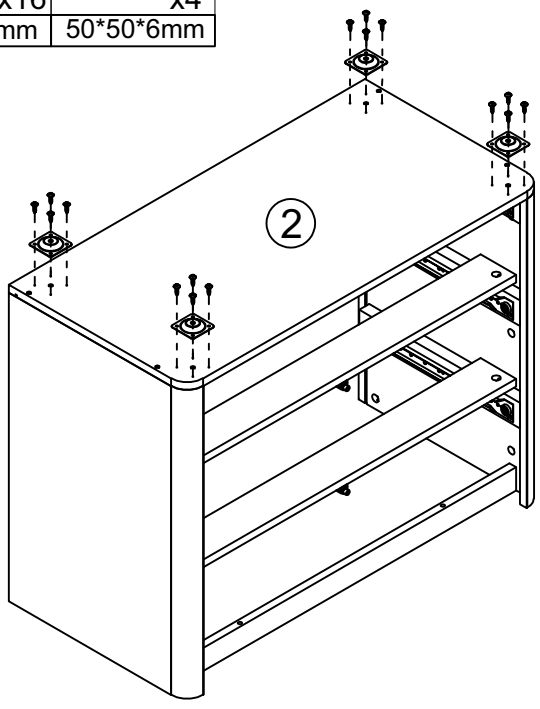

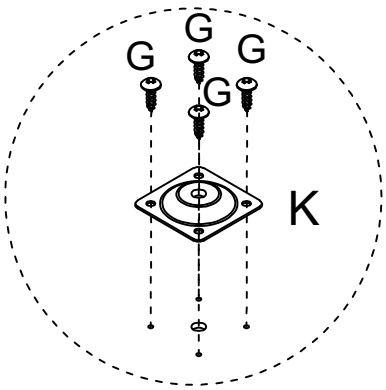

12

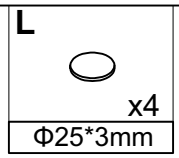

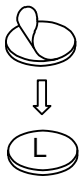

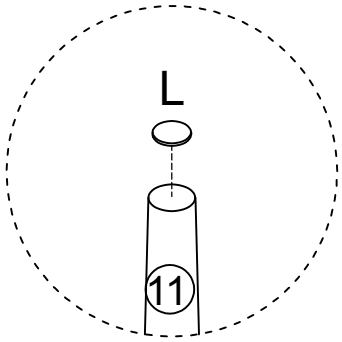

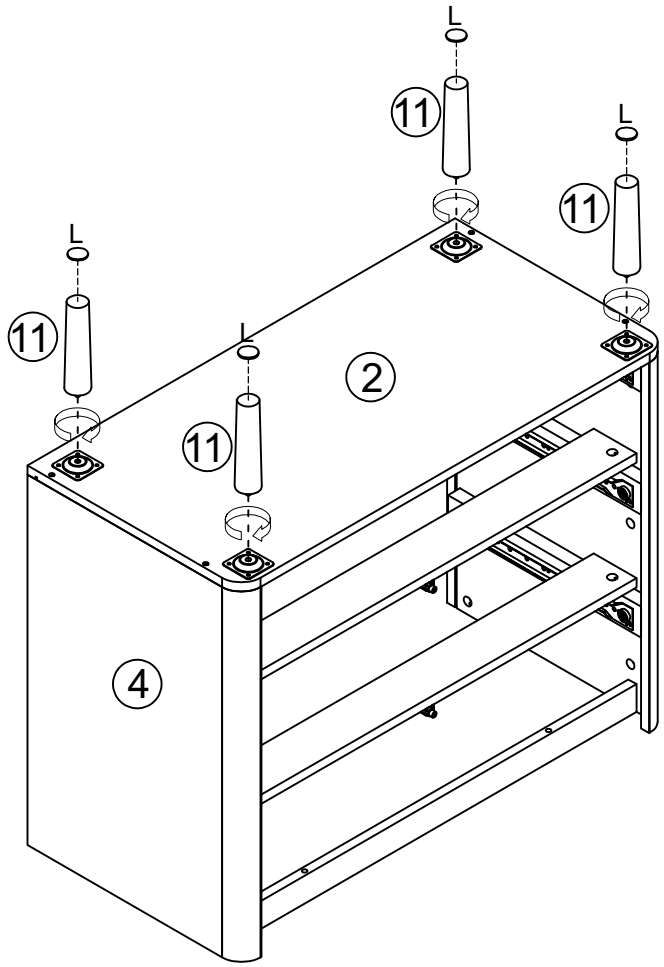

13

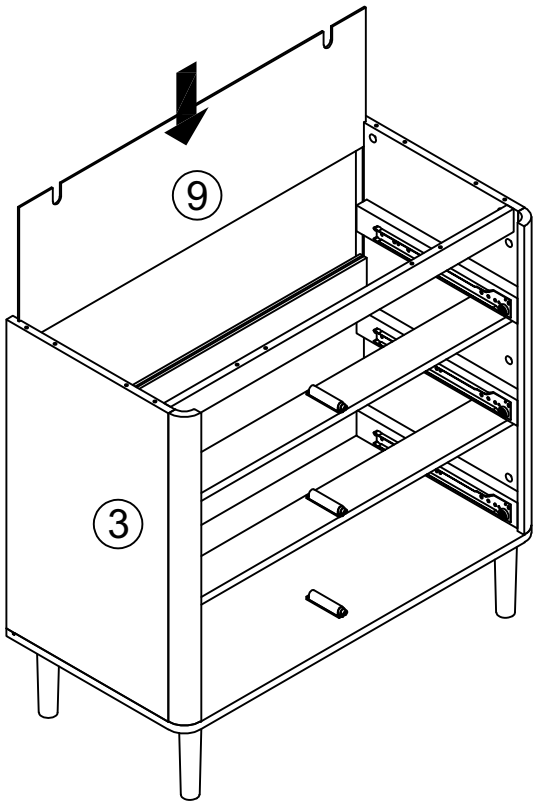

14

B	C	P	S
x4	x6	x2	x4
Φ15*10mm	Φ5.8*30mm	M4*40mm	Φ20mm

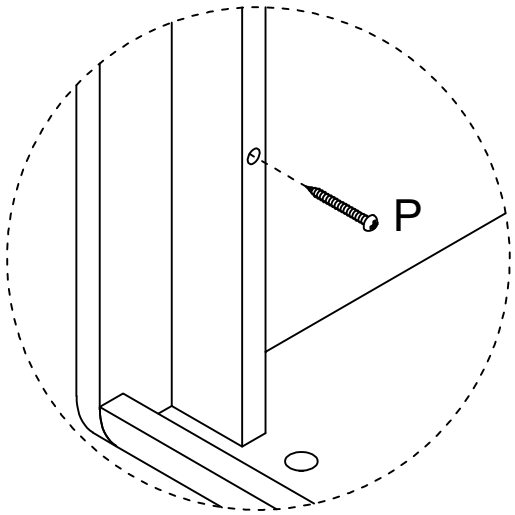

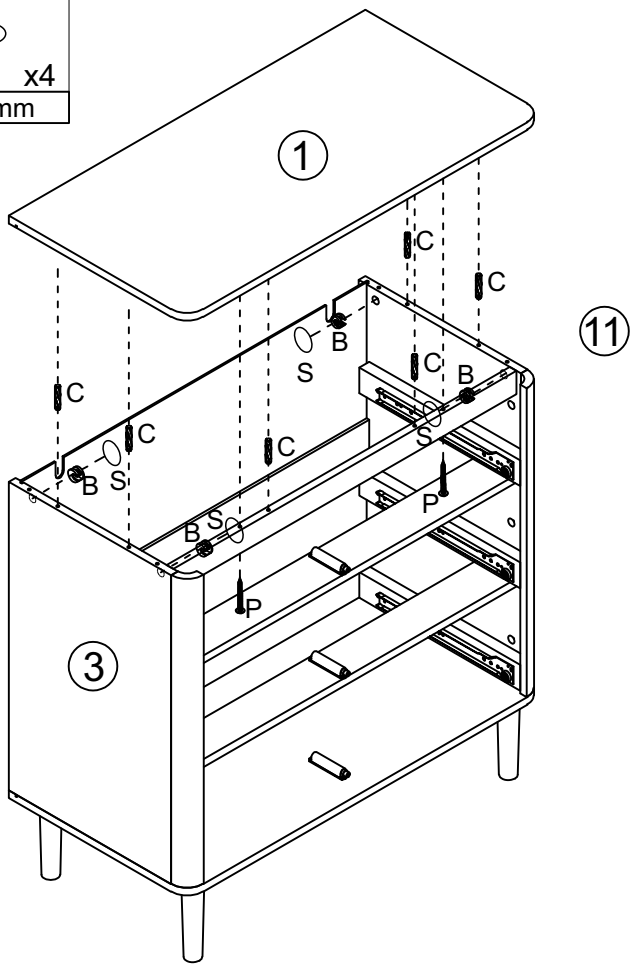

15

Q	I
x11	x11
M3*16mm	10*13*15mm

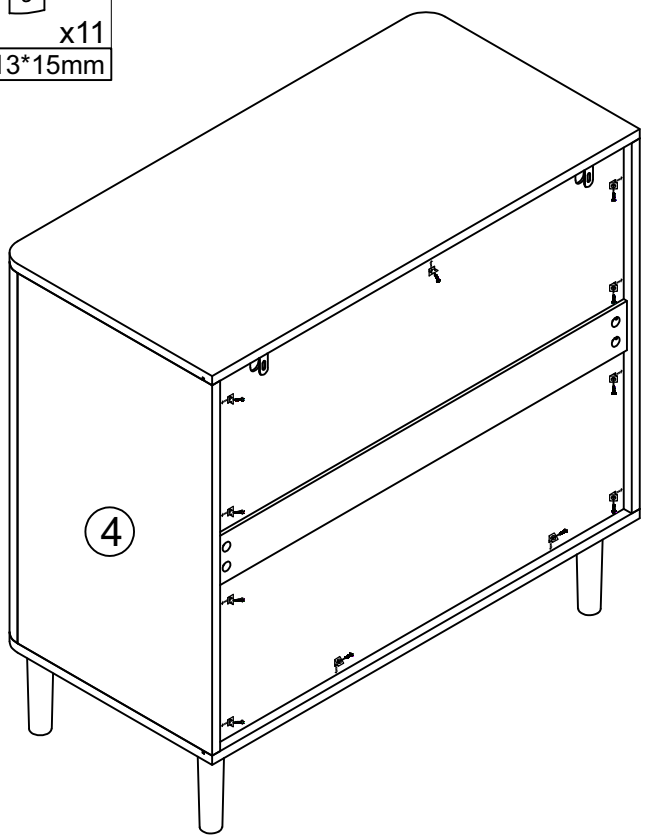

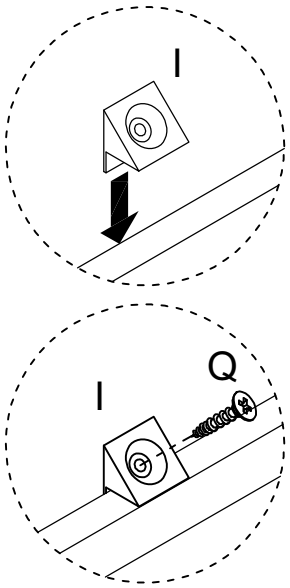

FR IMPORTANT : Pour éviter le basculement accidentel du meuble, la fixation du meuble au mur est obligatoire.
GB IMPORTANT: To prevent the furniture accidentally tipping over, it must be affixed to the wall.
IT IMPORTANTE! Per evitare lo spostamento accidentale del mobile è obbligatorio fissarlo alla parete.
DE WICHTIG: Das Möbelstück muss an der Wand befestigt werden, um ein versehentliches Umkippen zu vermeiden.
ES IMPORTANTE: Para evitar que el mueble pueda volcarse accidentalmente, deberá fijarse a la pared.
NL BELANGRIJK: Om te voorkomen dat het meubel per ongeluk omvalt, moet het aan de muur worden bevestigd.

FR La visserie nécessaire pour la jonction mur/meuble, dépendante de la nature du mur, n'est pas fournie. Adapter la quincaillerie à votre support. En cas de doute, consulter un spécialiste.
GB The screws required for the wall/furniture junction, which depend on the type of wall, are not supplied. Ensure that the hardware is suited to your substrate. If in doubt, consult a specialist.
IT I dispositivi di fissaggio necessari per il fissaggio del mobile alla parete variano in base al materiale e non sono forniti. Usare
i dispositivi adatti al supporto. In caso di dubbio, consultare uno specialistica.
DE Die notwendigen Schrauben für die Befestigung des Möbelstücks an der Wand, je nach Art der Wand, werden nicht mitgeliefert. Passen Sie das Befestigungsmaterial an die Art Ihrer Wand an. Ziehen Sie im Zweifelsfall eine Fachkraft zurate.
ES Los tornillos requeridos para la unión de pared/mueble,que dependen del tipo de pared,no se suministran. Asegúrese de que la tornilleria sea adecuada para su sustrato. En caso de duda, consulte a un especialista.
NL De schroeven die nodig zijn voor de bevestiging aan de muur of het meubel, en die afhankelijk zijn van het type muur, worden niet meegeleverd. Zorg ervoor dat het bevestigingsmateriaal geschikt is voor uw ondergrond. Raadpleeg bij twijfel een specialist.

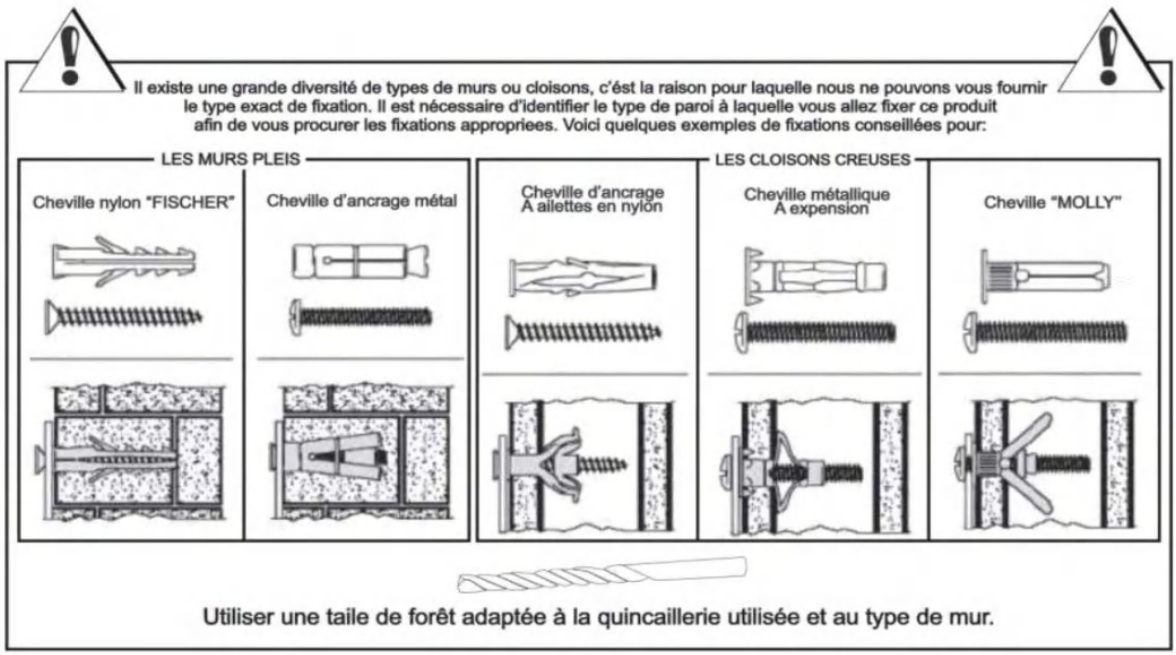

16

WALL

	x2
	
non inclus/ not included/ nicht enthalten/ non compreso/ no incluido/ niet inbegrepen	
	x2
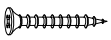	
non inclus/ not included/ nicht enthalten/ non compreso/ no incluido/ niet inbegrepen	

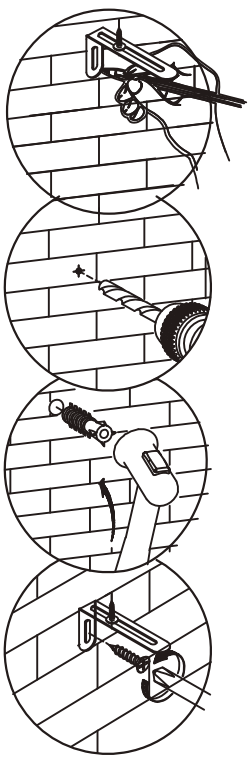

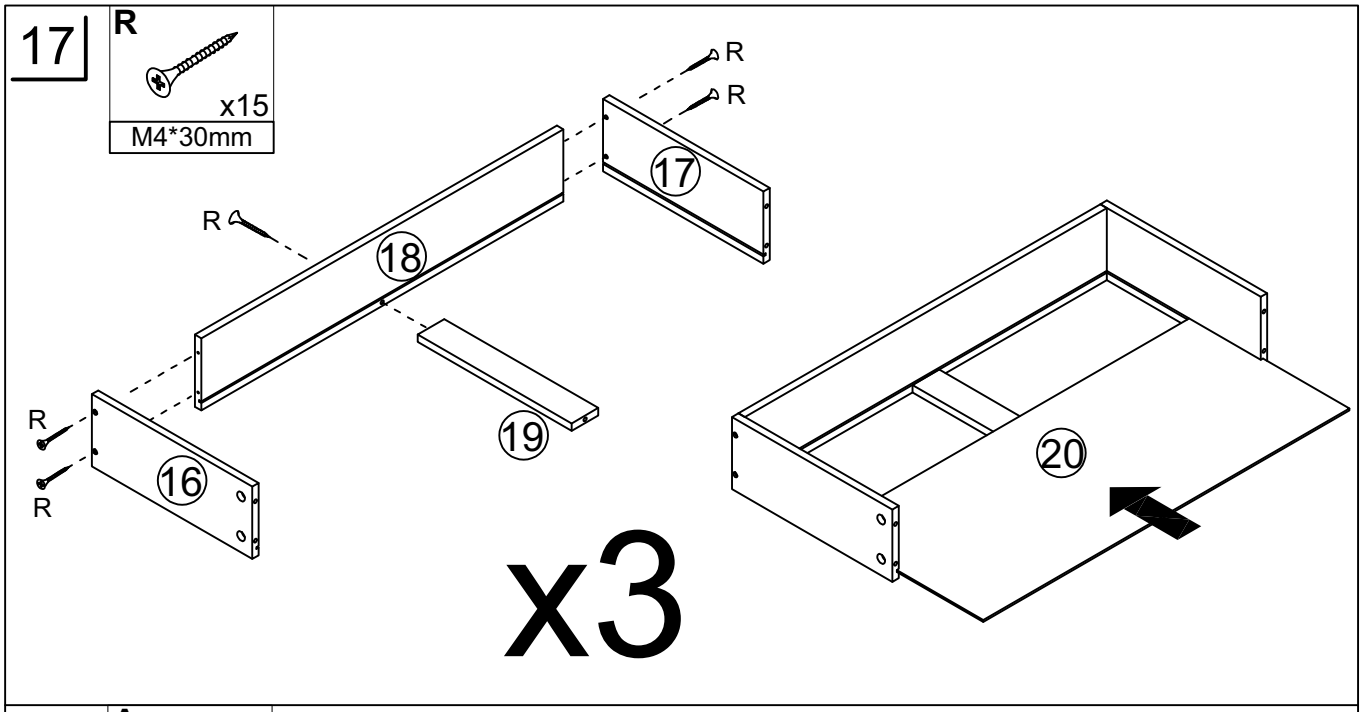
17
R
x15
M4*30mm
R
R
17
R
18
19
R
R
16
20
x3

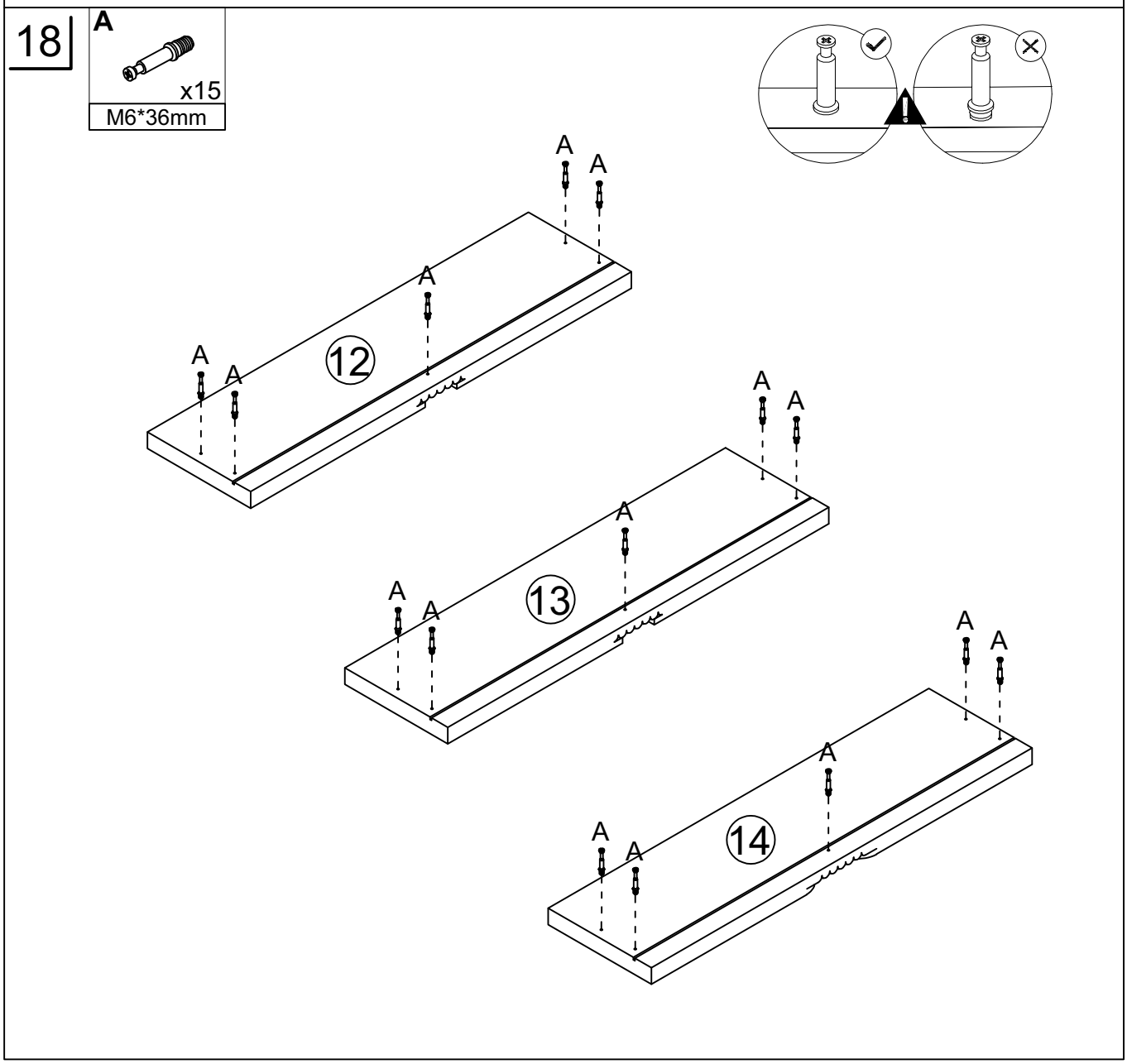
18
A
x15
M6*36mm
A
A
A
A
12
A
A
A
A
13
A
A
A
A
14
A

19

B	S
x15	x12
Φ15*10mm	Φ20mm

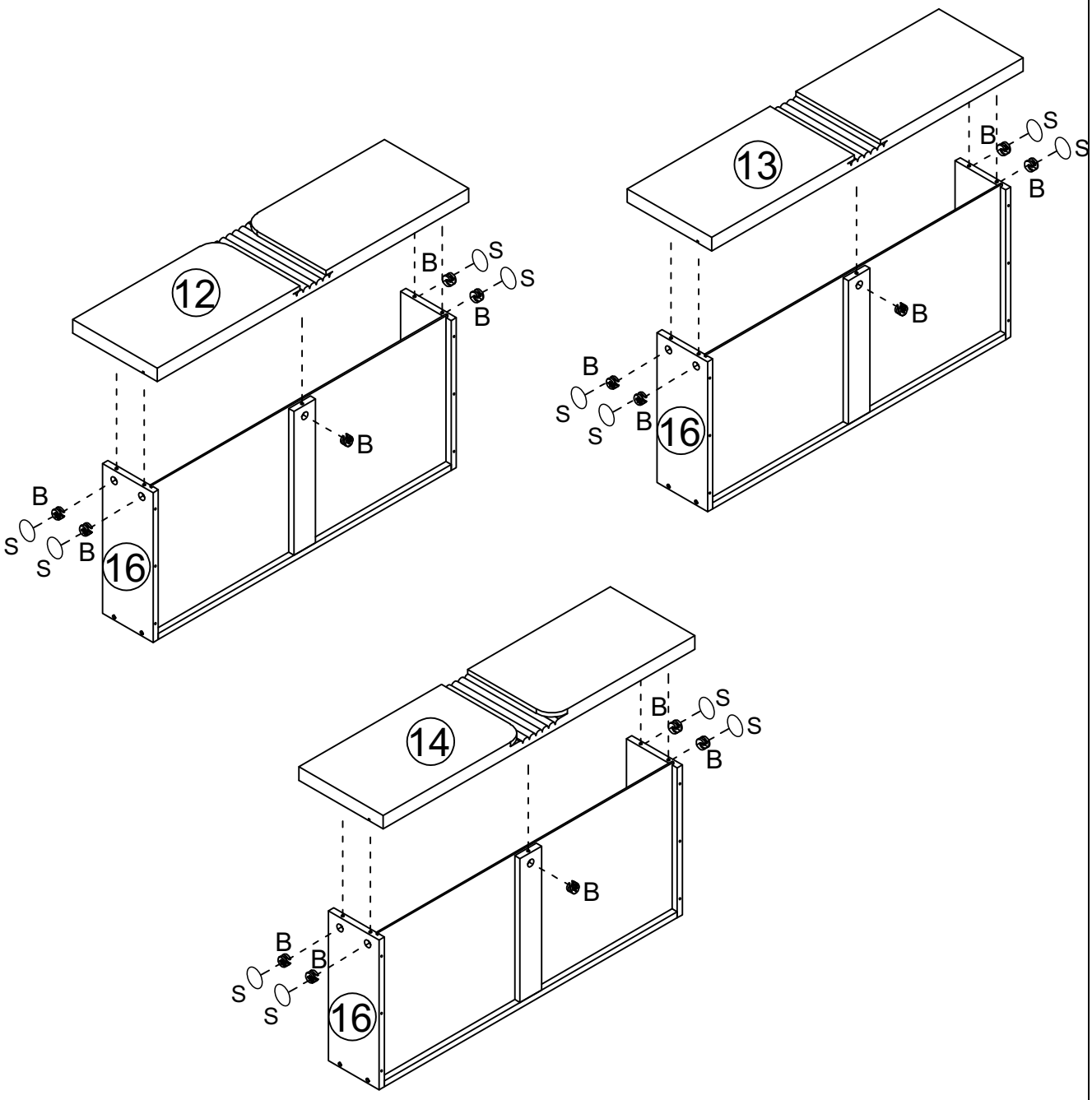

20

F	DL	DR
x18	x3	x3
M3.5*12mm	300mm	300mm

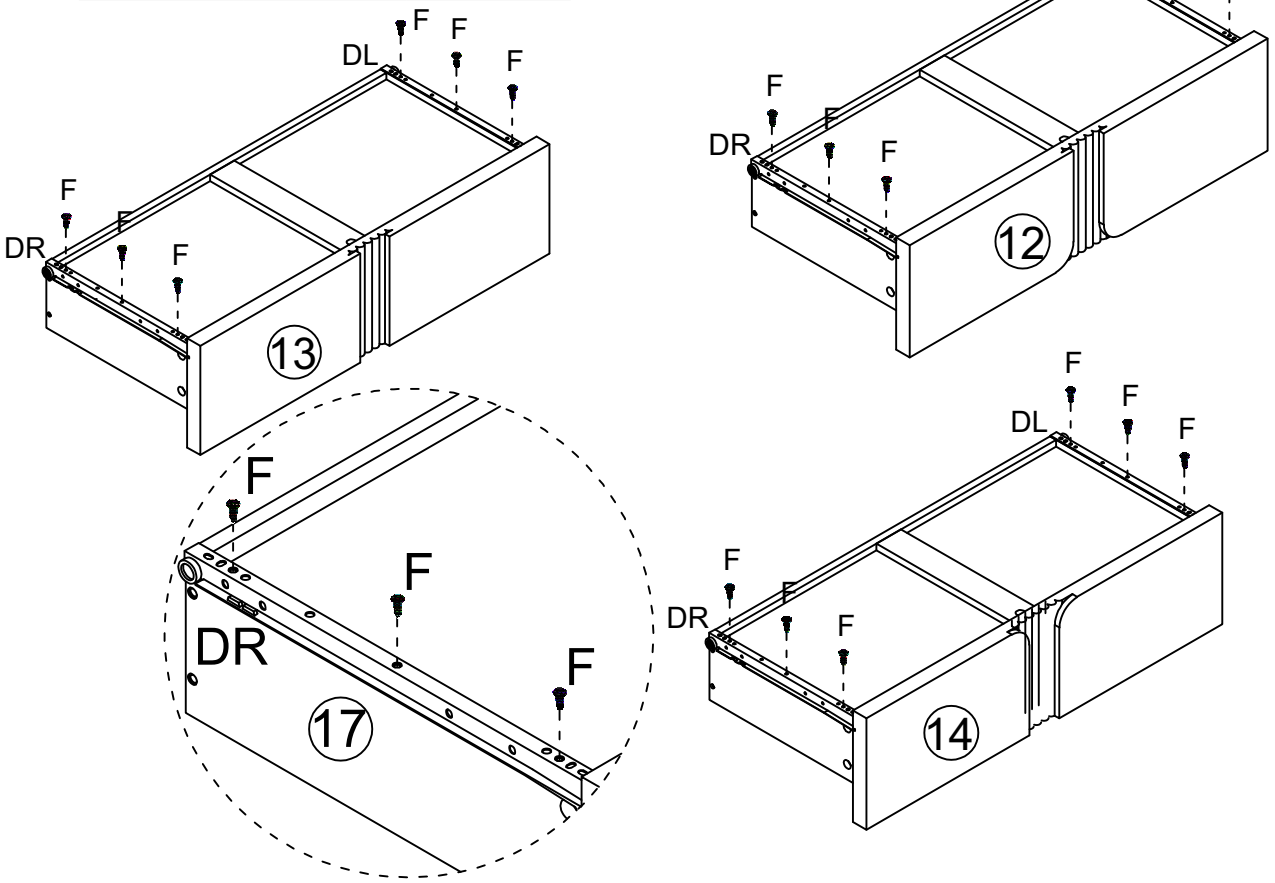

21

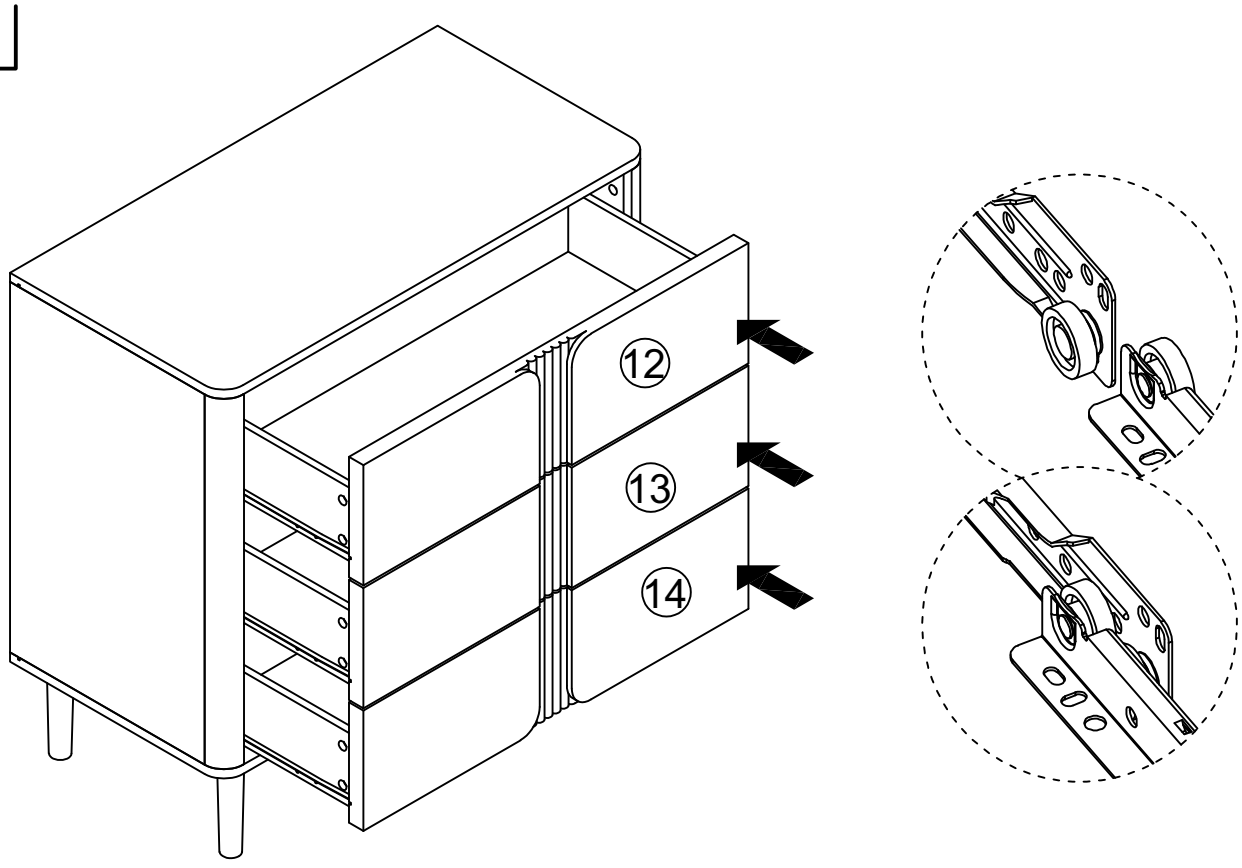

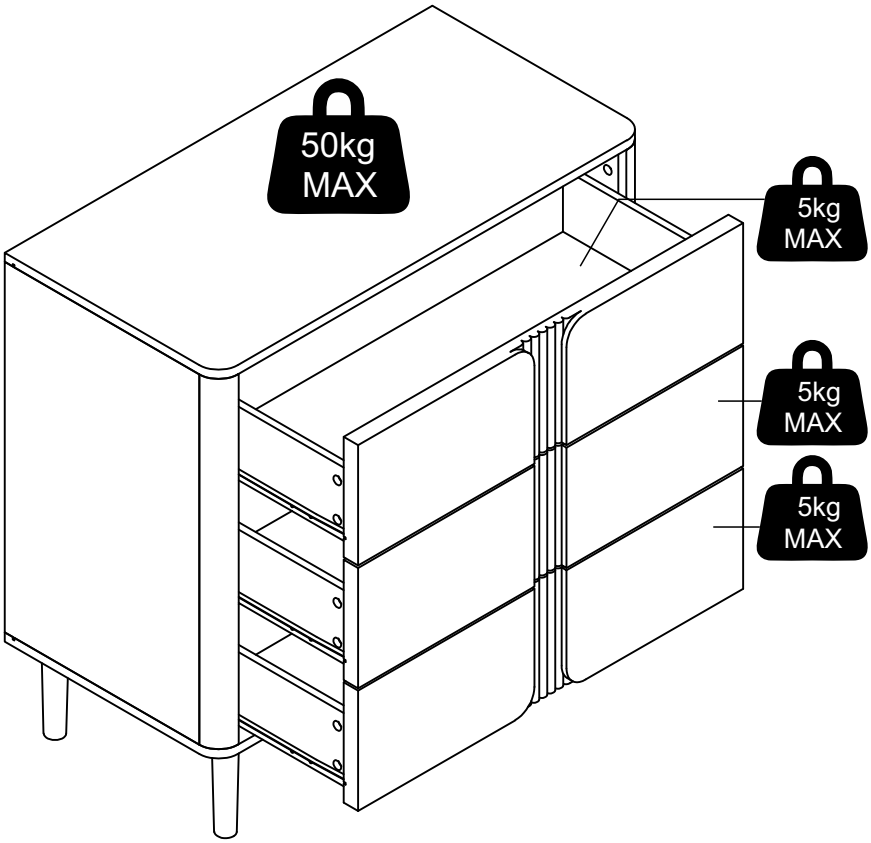

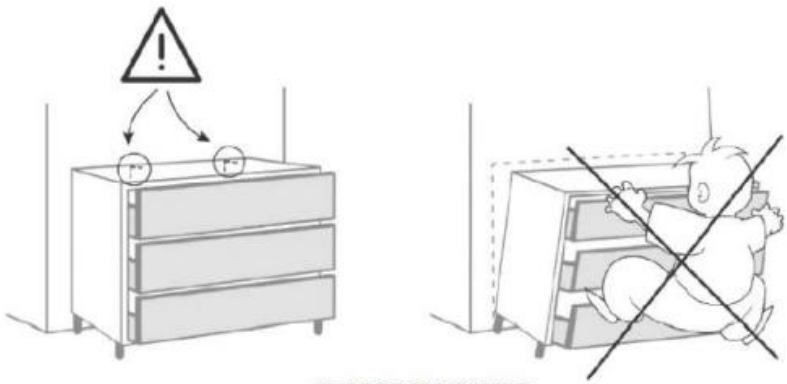

CHARGE MAXIMALE
MAXIMUM LOAD

FR

CONSIGNES D'UTILISATION	Ne jamais forcer les assemblages. Resserrez les vis après quelques temps d'usage. Gardez votre notice de montage, si une pièce venait à manquer, elle serait le plus clair moyen de communiquer avec votre magasin. Installer le produit sur une surface plane. S'assurer de la stabilité du produit avant utilisation. Respecter la charge maximale pour une utilisation sécurisée. Ne pas déplacer un mobilier chargé.

RANGEMENT ET ENTRETIEN	Dépoussiérer soigneusement puis humecter un chiffon doux et propre d'eau légèrement savonneuse. Ne pas utiliser de produits de nettoyage abrasifs ou solvants.

EN

INSTRUCTIONS FOR USE	Never force the connections. Re-tighten the screws after few days. Keep the Instructions AI leaflet, it contains information when claiming for missing parts. Install the product on a flat surface. Ensure product stability before use. Ensure to not exceed the maximum loading weight for a safe usage. Do not move loaded furniture.

STORAGE AND CLEANING	Carefully remove the dust. Use a soft and clean damp cloth with soapy water. Do not use abrasive cleaning products or solvents.

DE

GEBRAUCHSANWEISUNG	Versuchen Sie niemals die Verbindungen mit Gewalt herzustellen. Ziehen Sie die Schrauben nach einigen Tagen wieder fest. Bewahren Sie die Anleitung mit den Anweisungen auf, sie enthält Informationen, wenn Sie den Garantieanspruch aufgrund fehlender Teile geltend machen möchten. Stellen Sie das Produkt auf einer ebenen Oberfläche auf. Stellen Sie vor dem Gebrauch sicher, dass das Produkt stabil steht. Stellen Sie für eine sichere Verwendung sicher, dass das maximale Ladegewicht nicht überschritten wird. Bewegen Sie keine beladenen Möbel.

AUFBEWAHRUNG UND REINIGUNG	Entfernen Sie den Staub vorsichtig. Verwenden Sie ein weiches, sauberes und feuchtes Tuch mit Seifenwasser. Verwenden Sie keine scheuernden Reinigungsmittel oder Lösungsmittel.

IT

ISTRUZIONI PER L'USO	Non forzare i raccordi. Serrare nuovamente le viti dopo alcuni giorni. Conservare il manuale di istruzioni perché contiene informazioni sulla richiesta di eventuali parti mancanti. Installare il prodotto su una superficie piana. Assicurarsi che il prodotto sia stabile prima dell'uso. Per motivi di sicurezza, assicurarsi di non superare il carico massimo. Non spostare mobili carichi.

CONSERVAZIONE E PULIZIA	Rimuovere accuratamente la polvere. Usare un panno morbido, pulito e inumidito con acqua saponata. Non utilizzare solventi o prodotti detergenti abrasivi.

ES

INSTRUCCIONES DE USO	No fuerce nunca las conexiones. Vuelva a apretar los tornillos al cabo de unos días. Conserve el folleto de instrucciones. Este contiene información para pedir repuestos.Asegúrese de no sobrepasar el peso de carga máximo para un uso seguro.No desplace muebles cargados.

ALMACENAMIENTO Y MANTENIMIENTO	Elimine cuidadosamente el polvo. Emplee un paño húmedo suave y limpio con agua jabonosa. No utilice productos de limpieza abrasivos ni disolventes.

NL

GEBRUIKSAANWIJZING	Draai de verbindingen nooit te strak aan. Draai de schroeven na een paar dagen nogmaals vast. Bewaar de bijsluiter met instructies; daarin staat informatie over het aanvragen van ontbrekende onderdelen. Plaats het product op een vlakke ondergrond. Controleer of het product stevig staat voordat u het in gebruik neemt. Zorg ervoor dat u het maximale laadgewicht niet overschrijdt om veilig gebruik te garanderen. Verplaats geen meubels die beladen zijn.

OPBERGEN EN REINIGEN	Verwijder het stof voorzichtig. Gebruik een zachte, schone, vochtige doek met een sopje. Gebruik geen schurende schoonmaakmiddelen of oplosmiddelen.