Structure métal
avec étagère décor chêne 120 cm

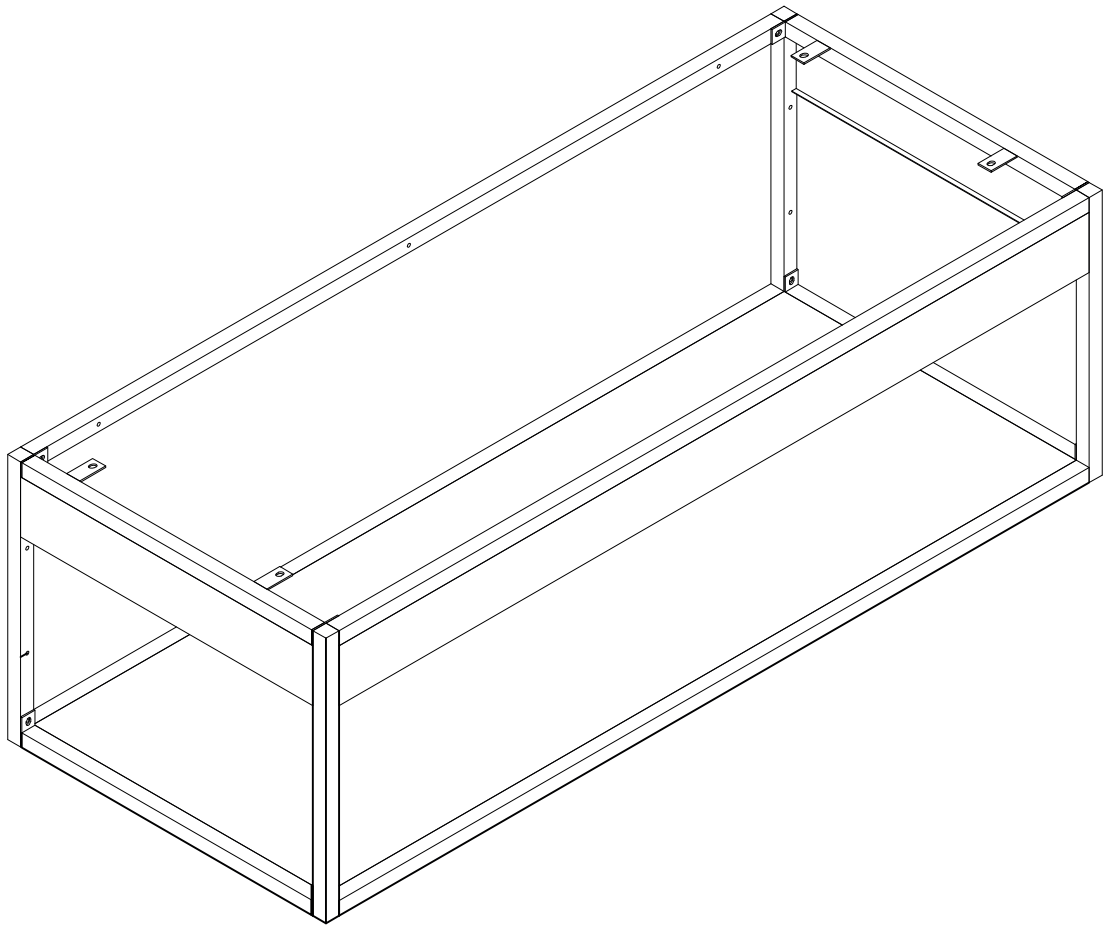

homesight

MTC1687
Version2021-1

Piece No.	Quantité	Désignation
1	1	Structure avant
2	1	Structure arrière
3	1	Côté gauche
4	1	Côté droit
5	2	Traverse
6	1	Etagère

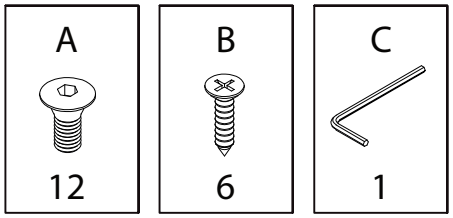

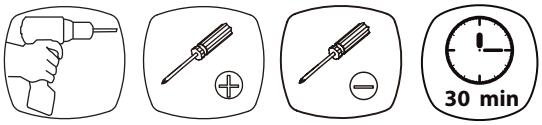

PARTICIPEZ AU RECYCLAGE DES MEUBLES. PLUS D'INFOS: écomobilier



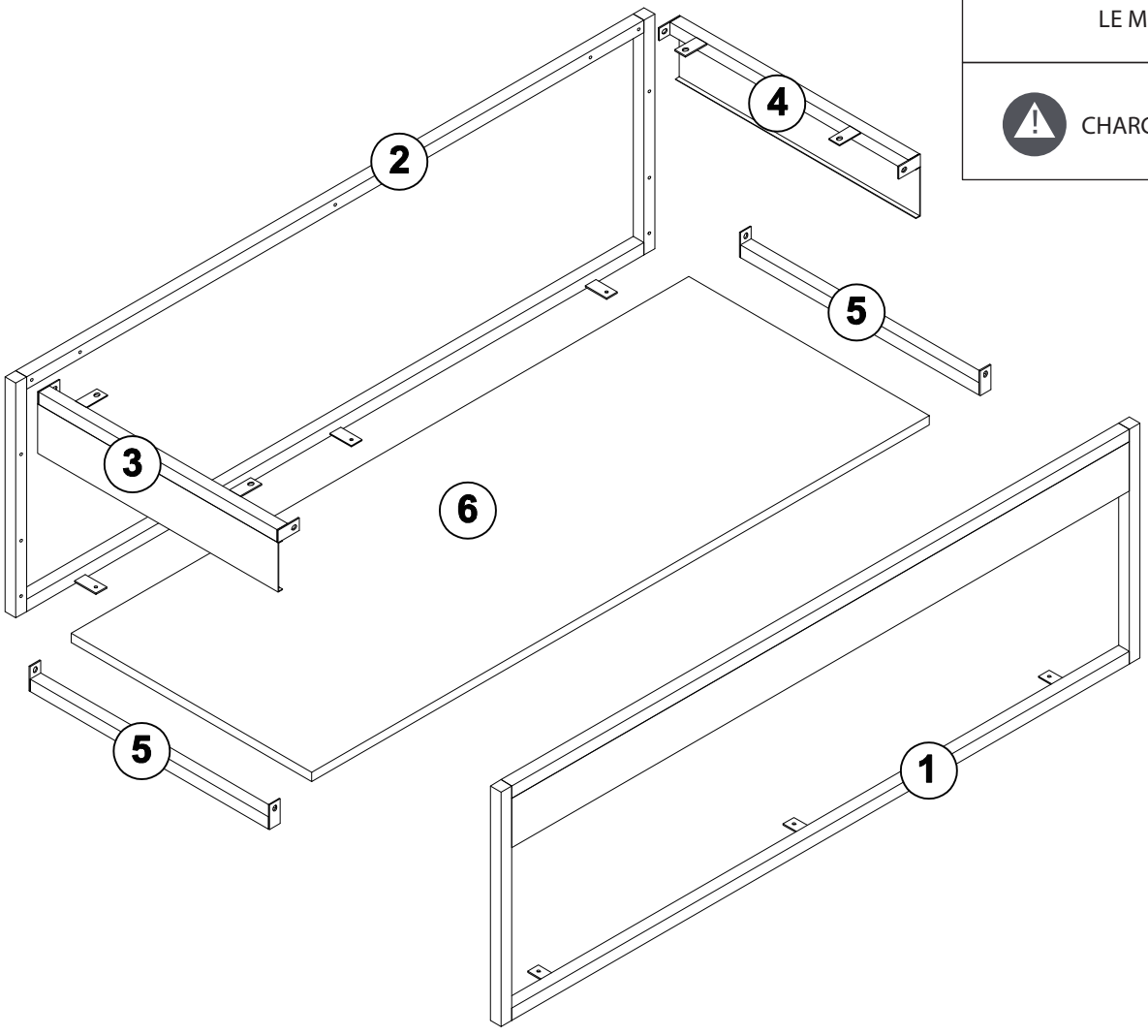

homesight

1

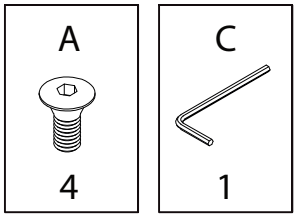

2

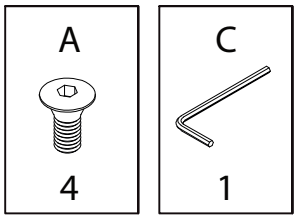

homesight

3

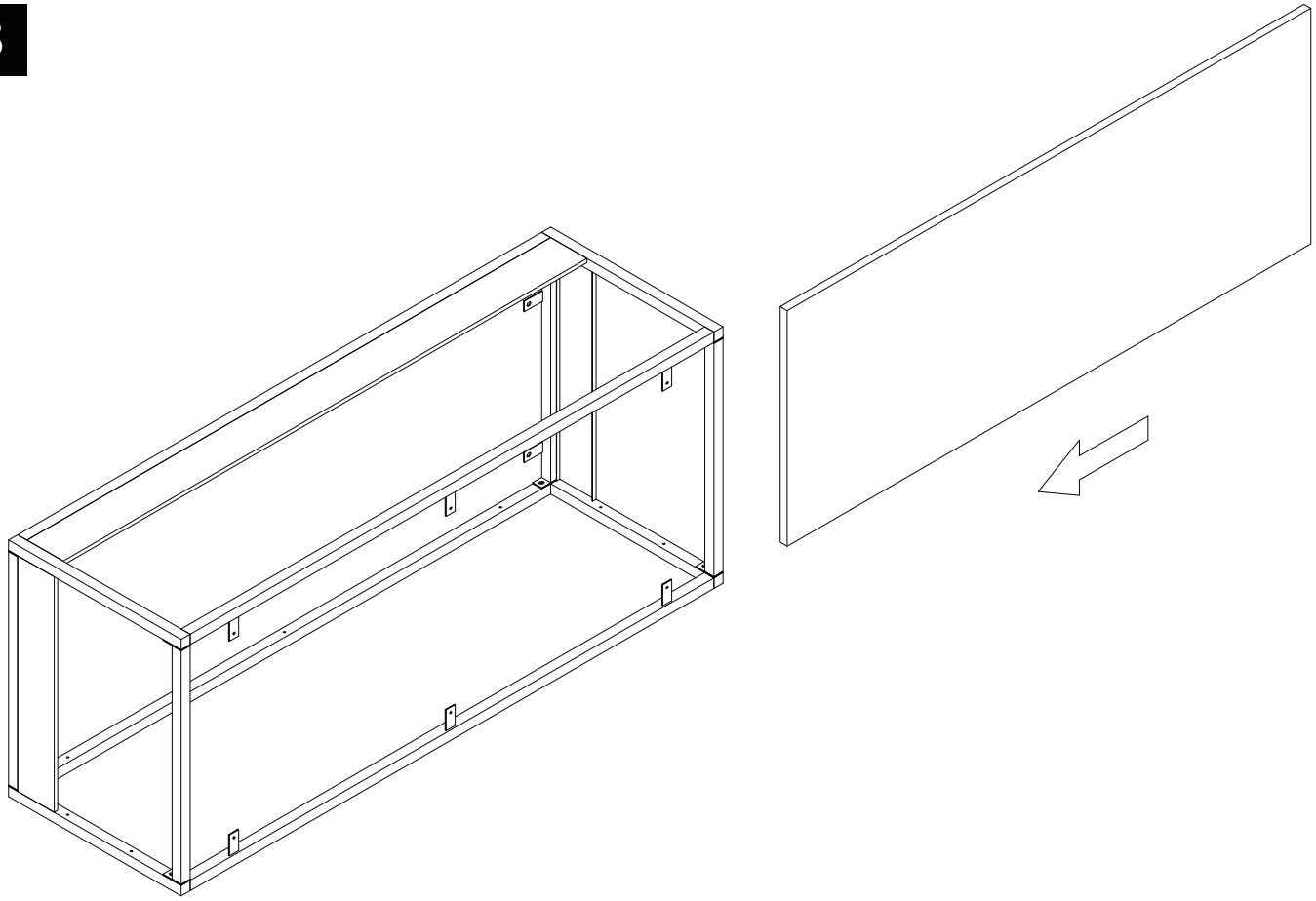

4

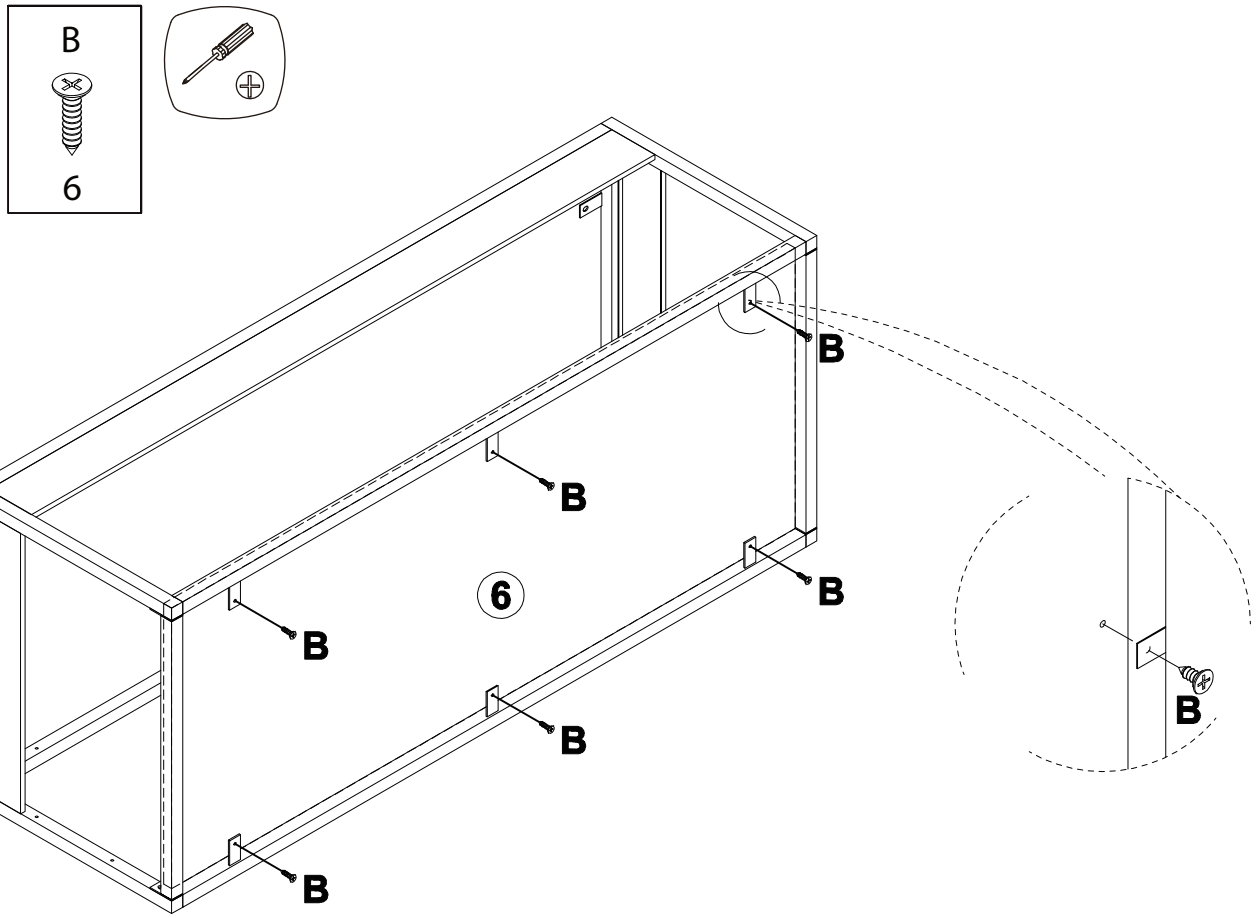

5

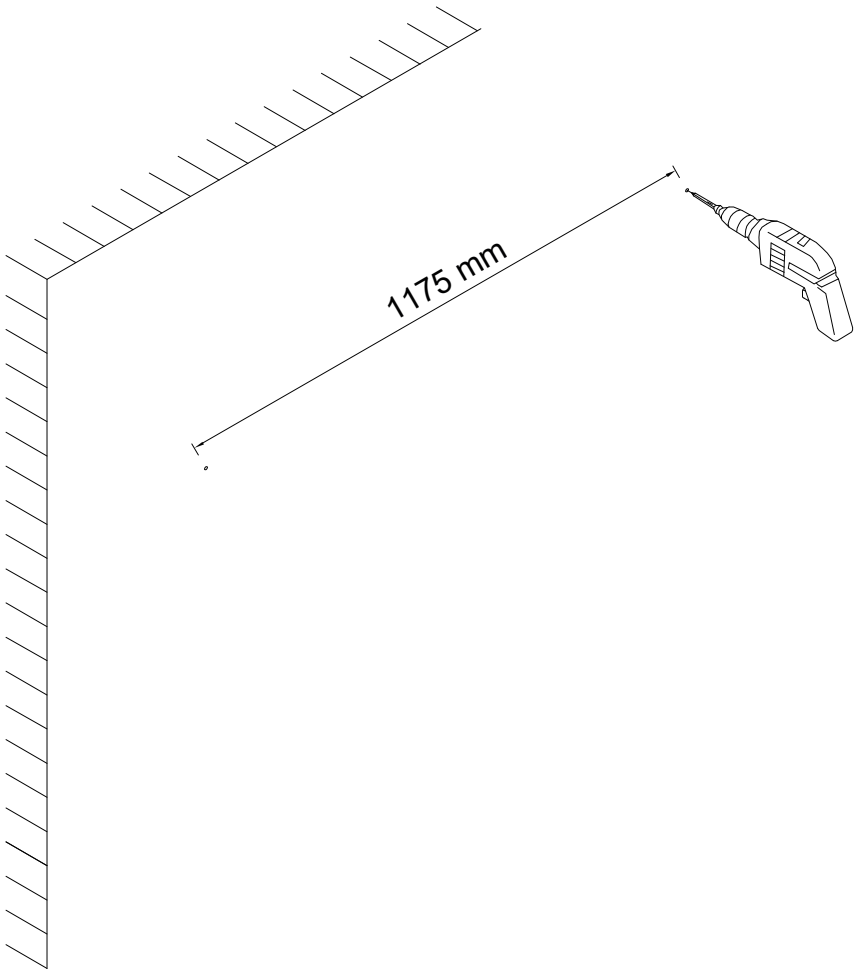

6

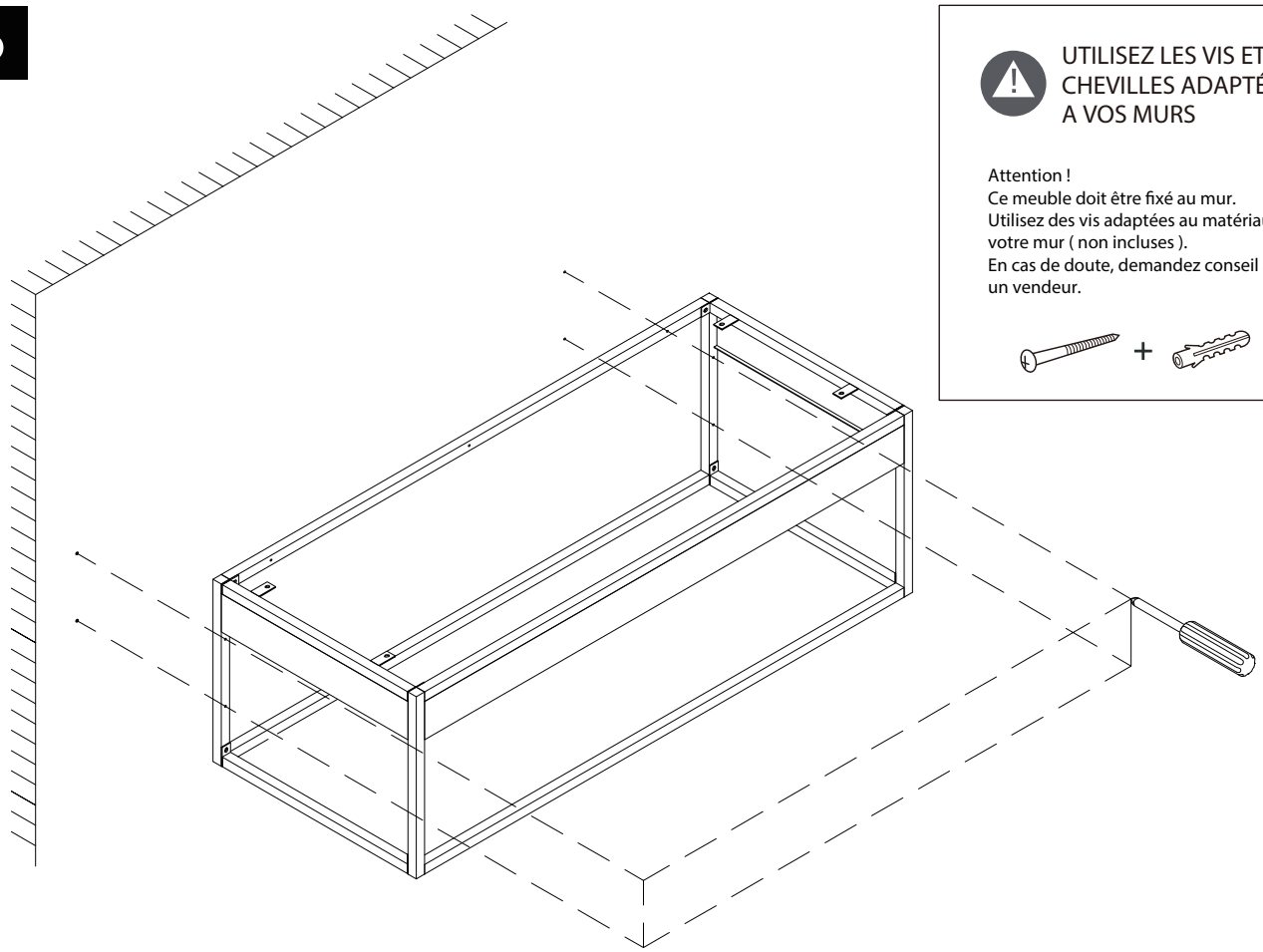

UTILISEZ LES VIS ET LES CHEVILLES ADAPTÉES A VOS MURS

Attention !
Ce meuble doit être fixé au mur.
Utilisez des vis adaptées au matériau de votre mur (non incluses).
En cas de doute, demandez conseil à un vendeur.

homesight

7

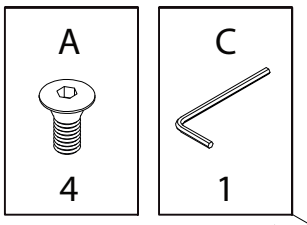

Plan vendu séparément

8

