BLUEY TP1017

WOODEN MUD KITCHEN
CUISINE EN BOIS ET BOUE
MATSCHKÜCHE AUS HOLZ

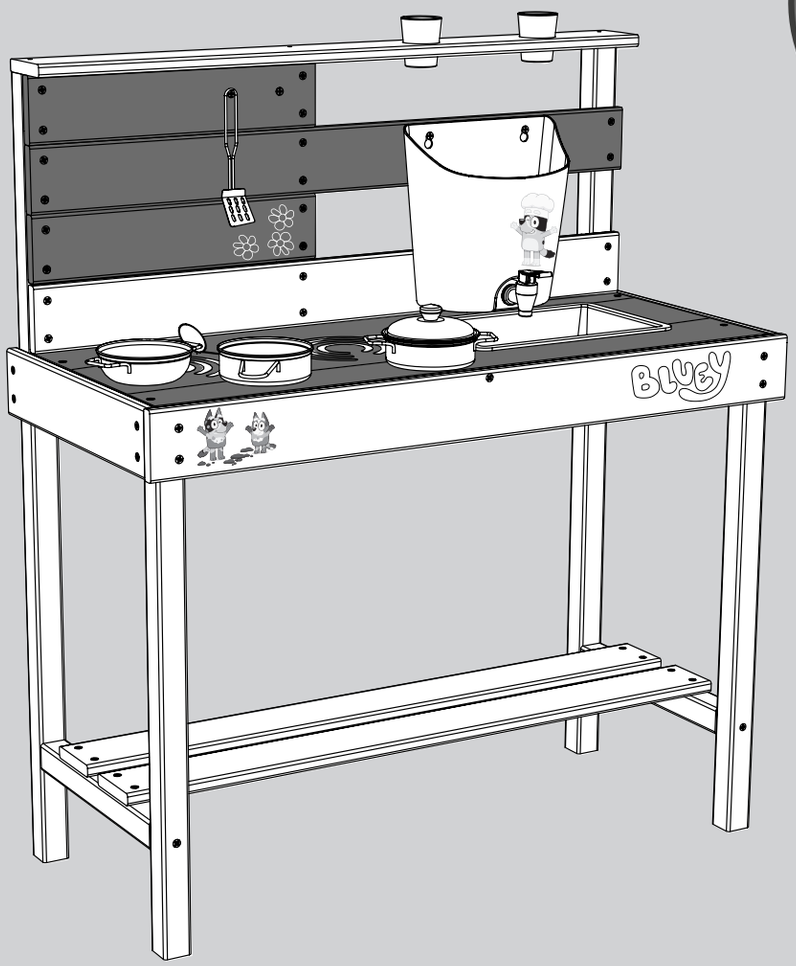

3+

Colouring pages inside!

Pages à colorier à l'intérieur !

Malvorlagen im Inneren!



ASSEMBLY / MONTAGE / MONTAJE

x1 Person build

1hr Build time

EN

WARNINGS!

- THIS PRODUCT CONTAINS SMALL PARTS AND IS NOT SUITABLE FOR CHILDREN UNDER 36 MONTHS. SMALL PARTS ARE A CHOKING HAZARD.
- THIS PRODUCT IS INTENDED FOR USE BY CHILDREN AGED 3+ YEARS.
- ONLY FOR DOMESTIC USE. FOR OUTDOOR USE ONLY.
- TOY MUST BE ASSEMBLED BY AN ADULT BEFORE USE.
- CHILDREN MUST NOT USE THIS PRODUCT UNTIL PROPERLY INSTALLED.
- ADULT SUPERVISION REQUIRED.
- REMOVE ALL PACKAGING BEFORE GIVING TO YOUR CHILDREN.
- RETAIN PACKAGING FOR FUTURE REFERENCE.
- PLEASE RETAIN INSTRUCTIONS AS IT CONTAINS IMPORTANT SAFETY INFORMATION.
- POTS AND PANS FOR USE IN ROLE PLAY ONLY.
- WATER MAY BECOME CONTAMINATED - EMPTY WATER AFTER EACH USE.
- DO NOT SIT ON, OR OVERLOAD THE WORKTOP.

Instructions for assembly, maintenance and safe use.
Please retain this information for future reference.

1. Toy must be assembled by an adult before use exactly in accordance with the instructions.
2. Children must not use this product until properly installed.
3. Check all parts are present before you start to assemble the product. Place small parts on a tray or similar to ensure they are not lost. The manufacturing process can very occasionally result in sharp edges/waste material so please take care when assembling this product.
4. If any parts are missing do not use the product until the replacement parts are fitted.
5. Ensure your product is sited on level ground. Failure to do this may put additional stress on connections and joints and in time could cause them to fail.
6. Ensure your product is located on a soft impact surface like grass. Never locate your product on hard surfaces like concrete.
7. Avoid locating this product in full sun.
8. Remove all packaging before giving to your children.
9. Equipment should be checked by an adult at the beginning of each season and at regular intervals during the usage season to ensure it is safe.
10. Pay special attention to all connections and fastenings and tighten as required.
11. Parts may need to be replaced if they show signs of wear and tear. Replace any defective parts in accordance with these instructions.
12. Due to the natural characteristics of timber, it is vital to check your playframe regularly for splintering, lifting of surface layers of wood or exposure of rough wood. Affected areas must be rubbed down using coarse sandpaper to restore a smooth, safe surface.
13. Any changes to this toy eg changing or adding an accessory, must be done in accordance with our instructions. Failure to do this will render your guarantee null and void and may make your product unsafe.
14. Ensure children's clothing is appropriate for the play activity.
15. Never place toys near a fire.
16. In high winds, ensure outdoor toys are moved to a sheltered position and/or securely staked down.
17. The age recommendation for this product is clearly stated on the packaging and in these instructions. Please adhere to it at all times. Adult supervision is required at all times to ensure children play safely.
18. When you dispose of this equipment please do so responsibly.

FR

ATTENTION!

- CE PRODUIT CONTIENT DES PIÈCES DE PETITE TAILLE ET N'EST PAS ADAPTÉ AUX ENFANTS DE MOINS DE 36 MOIS . RISQUE D'ÉTOUFFEMENT - PIÈCES DE PETITE TAILLE.
- RÉSERVÉ À UN USAGE PRIVÉ. POUR UNE UTILISATION À L'EXTÉRIEUR SEULEMENT.
- CE PRODUIT EST CONÇU POUR LES ENFANTS ÂGÉS DE 3 + ANS.
- AVANT USAGE, LE JOUET DOIT ÊTRE ASSEMBLÉ PAR UN ADULTE CONFORMÉMENT AUX CONSIGNES.
- CE PRODUIT NE DOIT PAS ÊTRE UTILISÉ PAR DES ENFANTS TANT QU'IL N'EST PAS INSTALLÉ CORRECTEMENT.
- À UTILISER SOUS LA SURVEILLANCE D'UN ADULTE.
- RETIRER TOUT L'EMBALLAGE AVANT DE DONNER CE PRODUIT À SON ENFANT.
- CONSERVER L'EMBALLAGE POUR TOUTE RÉFÉRENCE ULTÉRIEURE.
- CONSERVER LA NOTICE CAR ELLE CONTIENT D'IMPORTANTES INFORMATIONS DE SÉCURITÉ.
- LES POTS ET CASSEROLES SONT DESTINÉS AU JEU UNIQUEMENT.
- VIDANGER L'EAU APRÈS UTILISATION POUR ÉVITER LA CONTAMINATION.
- ÉVITEZ DE VOUS ASSISER ET DE SURCHARGER LE DESSUS.

Consignes d'assemblage, d'entretien et d'utilisation pour éviter le danger.
Veuillez conserver ces informations afin de pouvoir vous y référer plus tard.

1. Les jeux doivent être assemblés par un adulte conformément aux consignes.
2. Ce produit ne doit pas être utilisé par des enfants tant qu'il n'est pas installé correctement.
3. Vérifier que toutes les pièces sont présentes avant de commencer à assembler le produit. Placer les petites pièces sur un plateau ou autre pour veiller à ne pas les perdre. Le processus de fabrication peut, en de très rares occasions, engendrer des rebords tranchants/déchets ; il est donc nécessaire de faire attention au moment de l'assemblage de ce produit.
4. S'il manque une pièce, ne pas utiliser le produit jusqu'à l'installation de la pièce de substitution
5. Veiller à installer le produit sur une surface plane. Sinon, cela risque d'exercer une pression trop importante sur les attaches et les jointures et de provoquer une chute au bout de quelque temps.
6. Veiller à ce que le produit soit situé sur une surface molle, comme de l'herbe. Ne jamais placer le produit sur des surfaces dures, comme du ciment.
7. Éviter de placer ce produit en plein soleil.
8. Retirer tout l'emballage avant de donner ce produit à son enfant.
9. L'installation doit être vérifiée par un adulte au début de chaque saison et à un intervalle régulier au fur et à mesure de son utilisation pendant la saison pour garantir que son utilisation est sûre.
10. Faire bien attention à toutes les attaches et fixations.
11. En cas d'usure, certaines pièces pourraient avoir à être remplacées. Remplacer toute pièce défectueuse conformément à ces consignes.
12. En raison des caractéristiques naturelles du bois, il est essentiel de vérifier la structure du jeu régulièrement afin de s'assurer qu'il n'y ait pas d'éclats et que les couches supérieures ne se soulèvent pas ou que le bois brut ne soit pas exposé. Les zones touchées doivent être frottées avec du papier de verre à grain élevé afin de recréer une surface lisse et sûre.
13. Toute modification apportée à ce jouet (changement ou ajout d'un accessoire, etc.) doit être effectuée conformément à nos consignes. Si ce point n'est pas respecté, cela pourrait entraîner la nullité de la garantie du produit et rendre le produit dangereux.
14. Veiller à ce que les vêtements de l'enfant soient appropriés pour jouer.
15. Ne jamais placer les jouets près d'un feu.
16. Lorsqu'il y a du vent, veiller à ce que les jouets soient placés à l'abri ou bien attachés au sol.
17. L'âge recommandé pour utiliser ce produit est indiqué clairement sur l'emballage et dans ces consignes. Veiller à les respecter à tout moment. La surveillance d'un adulte est requise à tout moment pour garantir que les enfants jouent en toute sécurité.
18. Jeter cet équipement de manière responsable.

TP1017 - Bluey Mud Kitchen_IM_1025_V1.indd 2 27/11/2025 16:43

ACHTUNG!

DE

- DAS PRODUKT ENTHÄLT KLEINTEILE UND IST NICHT FÜR KINDER UNTER 36 MONATEN GEEIGNET. ERSTICKUNGSGEFAHR – KLEINTEILE.
- DIESES PRODUKT EIGNET SICH FÜR KINDER ZWISCHEN 3 + JAHRE.
- NUR FÜR DEN HÄUSLICHEN GEBRAUCH. FÜR DRAUSSE.
- DAS SPIELZEUG MUSS VOR GEBRAUCH VON EINEM ERWACHSENEN GENAU NACH ANLEITUNG ZUSAMMENGEBAUT WERDEN.
- KINDER DÜRFEN DAS PRODUKT NICHT BENUTZEN, BEVOR ES NICHT KORREKT AUFGEBAUT WURDE.
- AUFSICHT DURCH EINEN ERWACHSENEN ERFORDERLICH.
- ALLE VERPACKUNGEN ENTFERNEN, BEVOR IHRE KINDER DAS PRODUKT ERHALTEN ODER DAMIT SPIELEN DÜRFEN.
- BITTE DIE VERPACKUNG FÜR ZUKÜNFTIGE VERWENDUNG AUFHEBEN.
- BITTE DIE ANLEITUNG AUFBEWAHREN – SIE ENTHÄLT WICHTIGE SICHERHEITSHINWEISE.
- TÖPFE UND PFANNEN NUR ZUM GEBRAUCH BEIM ROLLENSPIEL.
- WASSER KANN KONTAMINIERT WERDEN - WASSER NACH JEDEM GEBRAUCH AUSLEEREN.
- NICHT AUF DIE ARBEITSPLATTE SETZEN UND DIE ARBEITSPLATTE NICHT ÜBERLASTEN.

Zusammenbau-, Wartungs- und Gebrauchsanweisungen.
Bitte diese Informationen zur späteren Bezugnahme aufbewahren.

1. Das Spielzeug muss vor Gebrauch von einem Erwachsenen genau nach Anleitung zusammengebaut werden.
2. Kinder dürfen das Produkt nicht benutzen, bevor es nicht korrekt aufgebaut wurde.
3. Vor Zusammenbau des Produkts überprüfen, dass alle Teile vorhanden sind. Kleine Teile auf ein Tablett oder Ähnliches legen, damit sie nicht verloren gehen. Der Herstellungsprozess kann gelegentlich zu scharfen Kanten/Materialresten führen; seien Sie daher vorsichtig beim Zusammenbau dieses Produkts.
4. Sollten irgendwelche Teile fehlen, das Produkt nicht verwenden, bis die Ersatzteile angebracht wurden.
5. Sicherstellen, dass das Produkt auf ebenem Untergrund steht. Bei Nichtbeachtung können die Verbindungsteile und Gelenke zusätzlicher Belastung ausgesetzt werden und versagen.
6. Sicherstellen, dass Ihr Produkt auf weichem Boden wie Gras steht. Das Produkt niemals auf hartem Boden wie Beton aufstellen.
7. Diese Produkt nicht in der vollen Sonne aufstellen.
8. Alle Verpackungen entfernen, bevor Ihre Kinder das Produkt erhalten oder damit spielen dürfen.
9. Geräte sollte zu Beginn jeder Saison sowie regelmäßig während der Gebrauchssaison von einem Erwachsenen überprüft werden, um ihre Sicherheit zu gewährleisten.
10. Besonders auf alle Verbindungen und Befestigungen achten.
11. Teile müssen bei Abnutzungserscheinungen u. U. ersetzt werden. Alle fehlerhaften Teile gemäß diesen Anleitungen ersetzen.
12. Aufgrund der natürlichen Eigenschaften von Holz ist es sehr wichtig, Ihren Spielrahmen regelmäßig auf Splitter sowie abgehobene Oberflächen und raues Holz zu überprüfen. Betroffene Bereiche mit grobem Schleifpapier abschmirgeln, um wieder eine glatte, sichere Oberfläche zu schaffen.
13. Bei allen Abänderungen des Spielzeugs, z. B. Auswechseln oder Hinzufügen von Zubehör, unsere Anleitungen befolgen. Nichtbeachtung führt zum Erlöschen Ihrer Garantie und kann bedeuten, dass Ihr Produkt nicht länger sicher ist.
14. Für die Spielaktivität geeignete Kinderkleidung wählen.
15. Niemals Spielzeug in der Nähe von Feuer aufstellen.
16. Bei starkem Wind sicherstellen, dass Spielzeug für draußen an eine geschützte Position verlegt wird und/oder fest verankert ist.
17. Das empfohlene Alter für dieses Produkt ist deutlich auf der Verpackung und in diesen Anleitungen angegeben. Bitte sich stets daran halten. Aufsicht durch Erwachsene ist steht erforderlich, um die Sicherheit von Kindern beim Spielen zu gewährleisten.
18. Bitte dieses Gerät verantwortungsvoll entsorgen.

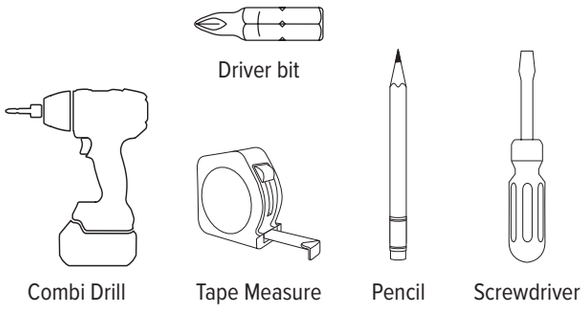

NOT INCLUDED

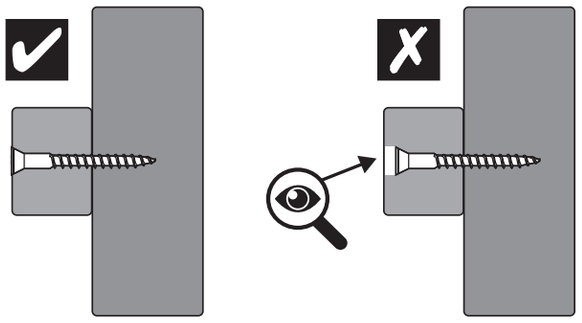

DIMENSIONS
DIMENSIONS
Maße

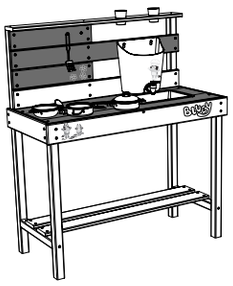

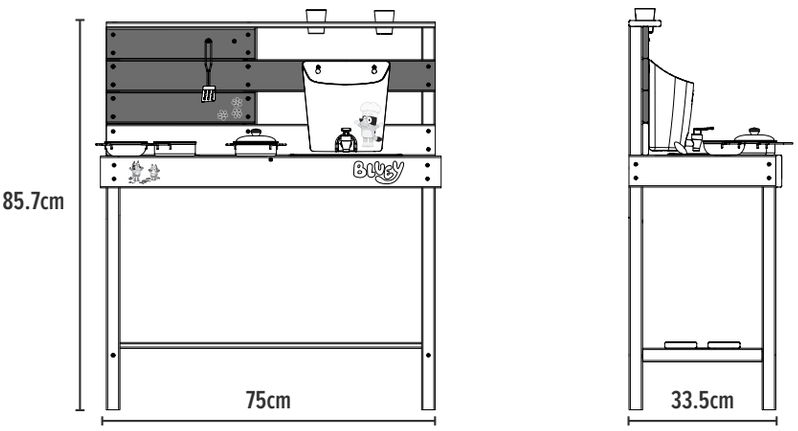

TP1017 - Bluey Mud Kitchen_IM_1025_V1.indd 3 27/11/2025 16:43

CONTENTS • CONTENU • INHALT

1
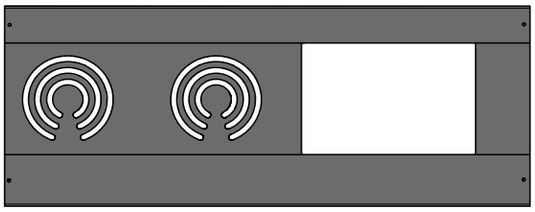
WC1146 726mm **x1**

2

WC1147 845mm **x2**

3
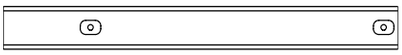
WC1148 545mm **x2**

4
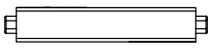
WC1149 283mm **x4**

5

WC1150 726mm **x1**

6

WC1151 726mm **x1**

7

WC1152 726mm **x1**

8

WC1153 328mm **x1**

9
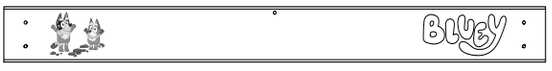

WC1154 750mm **x1**

10

WC1155 323mm **x2**

11
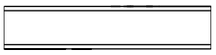
WC1156 286mm **x1**

12

WC1157 726mm **x2**

13

WC1158 328mm **x1**

SUBPACK
SOUS-PAQUET
UNTERPAKET
SK1029

FIXINGS • FIXATIONS

BEFESTIGUNGEN • FIJACIONES • FISSAGGI

A

FX1110 3x30mm **x45**

B

FX1111 3x35mm **x3**

C

FX1112 3x12mm **x4**

D

FX1113 4x50mm **x8**

14

PC1223-1
x1

15
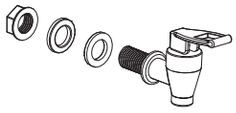
SA1101
x1

16

PC1225-1
x2

17
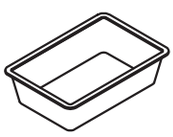
PC1224-1
x1

18
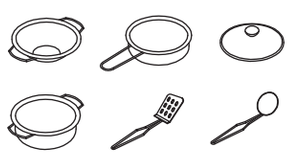
SA1102
x1



TP1017 - Bluey Mud Kitchen_IM_1025_V1.indd 4 27/11/2025 16:43

1

2 WC1147 845mm **x2**

3 WC1148 545mm **x2**

4 WC1149 283mm **x4**

D FX1113 4x50mm **x8**

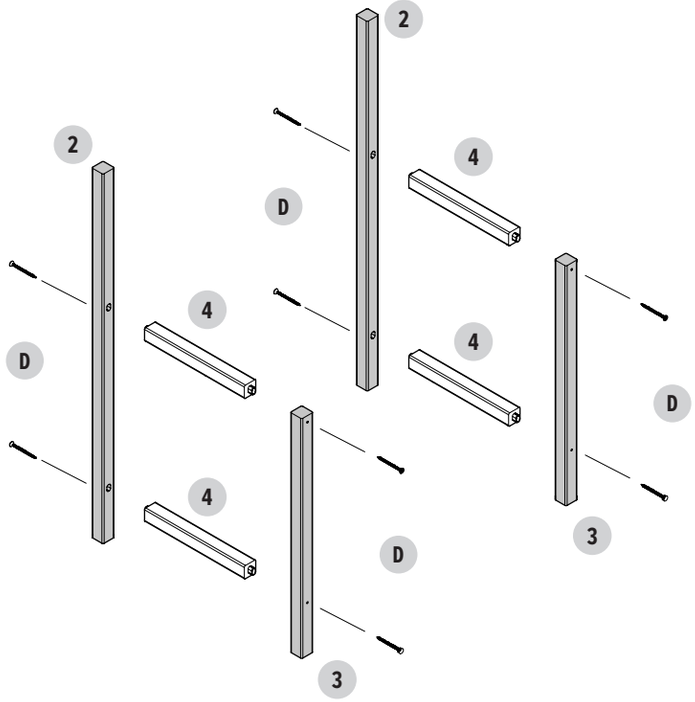

2

12 WC1157 726mm **x2**

A FX1110 3x30mm **x8**

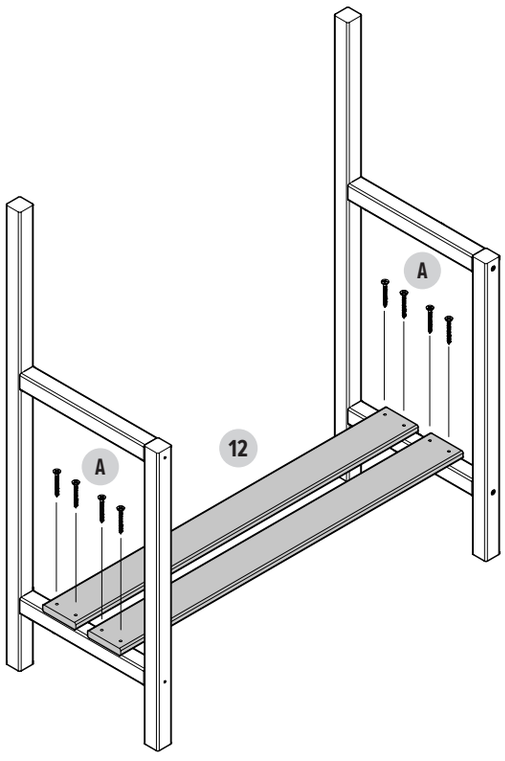

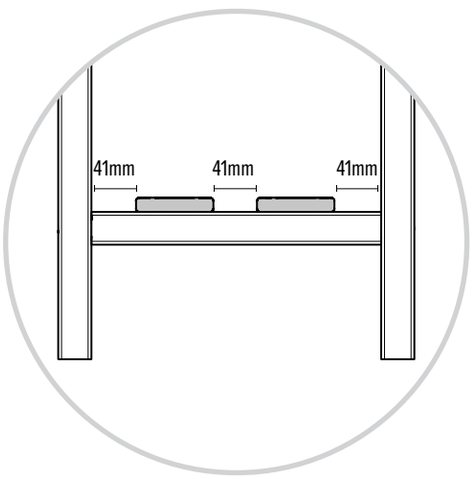

TP1017 - Bluey Mud Kitchen_IM_1025_V1.indd 5 27/11/2025 16:43

3

1

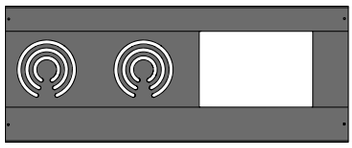

WC1146 726mm **x1**

A

FX1110 3x30mm **x4**

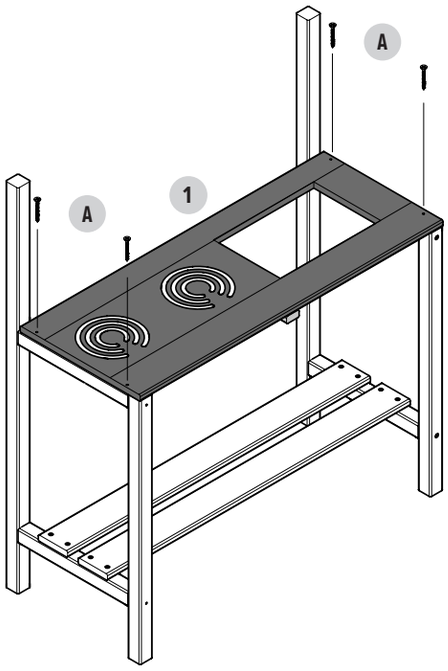

4

9



WC1154 750mm **x1**

10



WC1155 323mm **x2**

A

FX1110 3x30mm **x13**

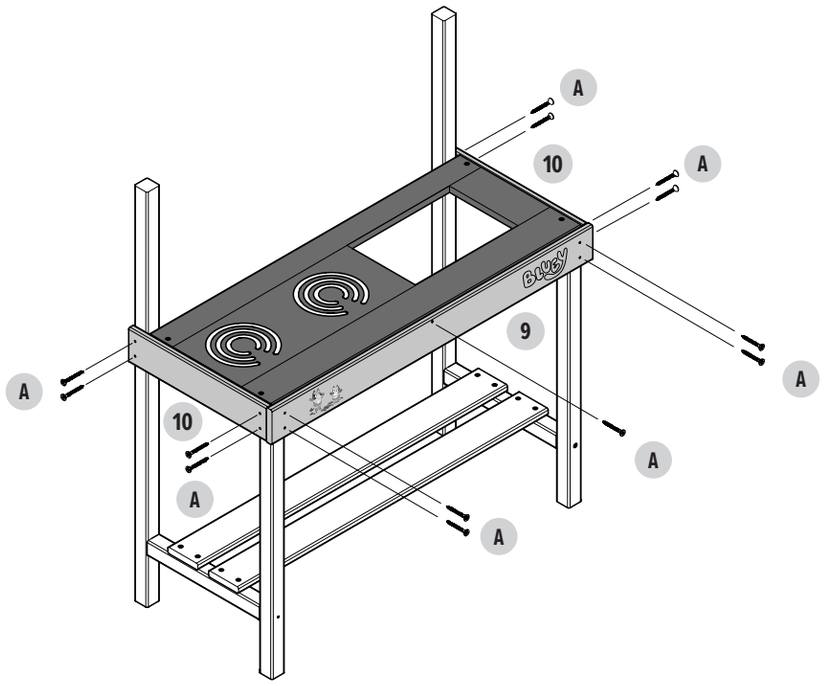

TP1017 - Bluey Mud Kitchen_IM_1025_V1.indd 6 27/11/2025 16:43

5

6 WC1151 726mm **x1**

8 WC1153 328mm **x1**

11 WC1156 286mm **x1**

A FX1110 3x30mm **x10**

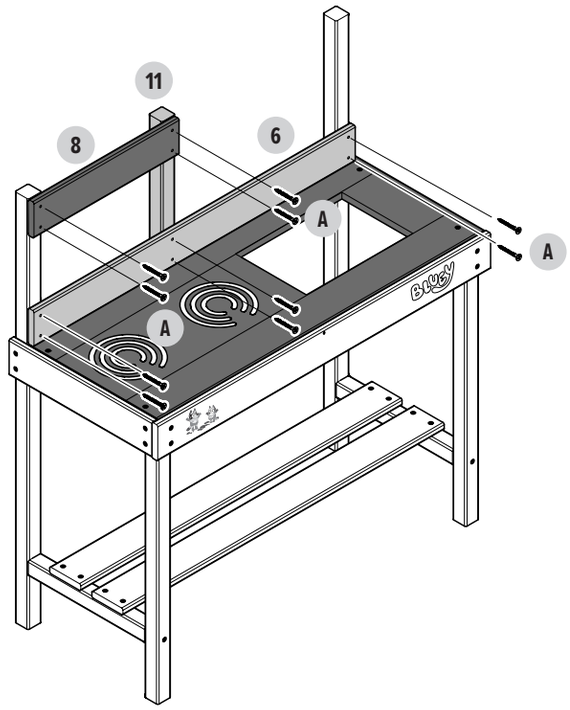

6

7 WC1152 726mm **x1**

13 WC1158 328mm **x1**

A FX1110 3x30mm **x10**

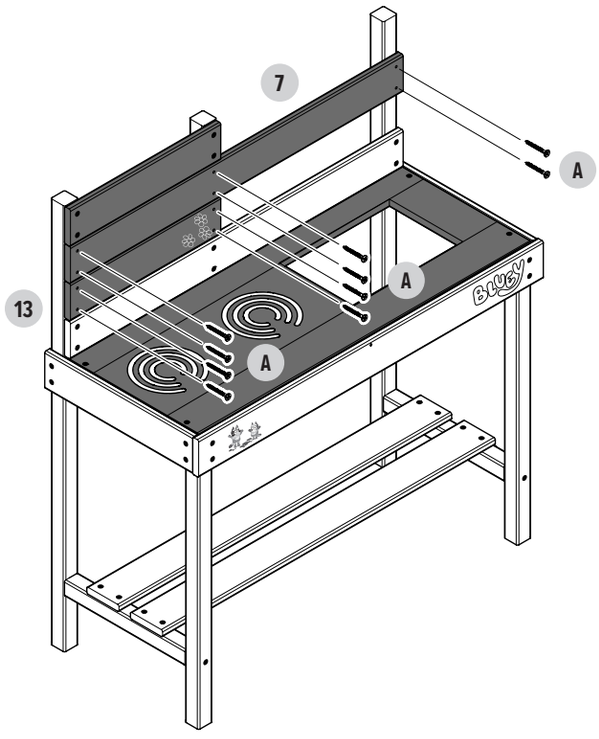

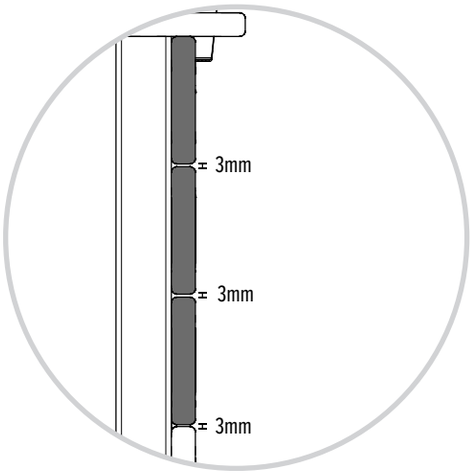

TP1017 - Bluey Mud Kitchen_IM_1025_V1.indd 7 27/11/2025 16:43

7

5



WC1150 726mm **x1**

B

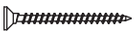

FX1111 3x35mm **x3**

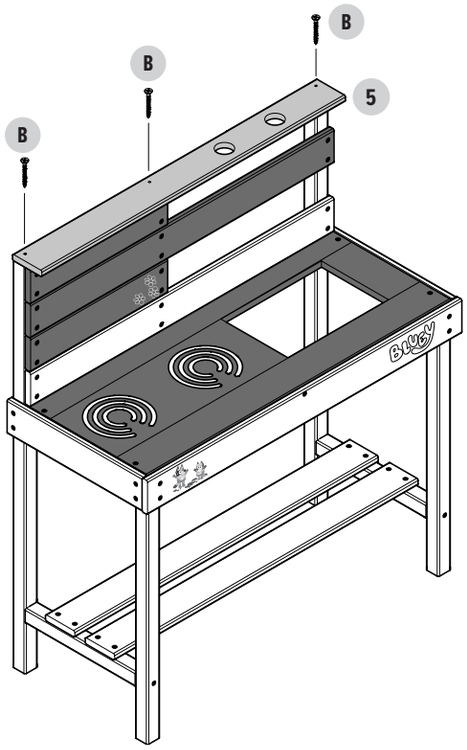

8

C

FX1112 3x12mm **x2**

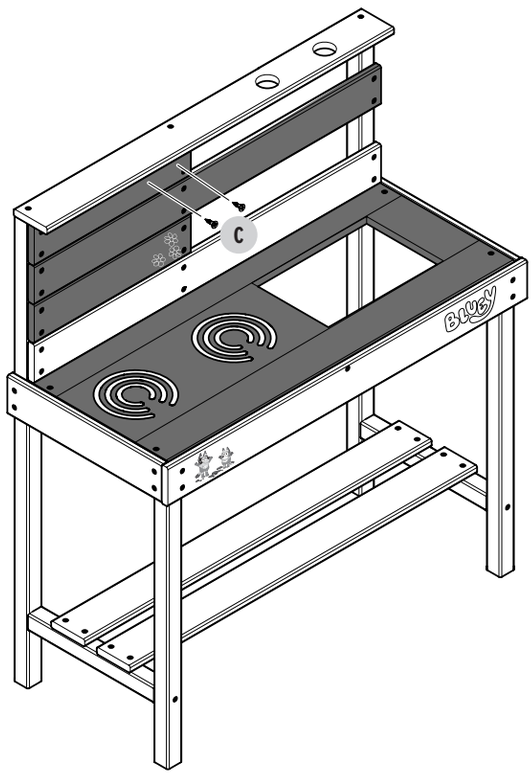

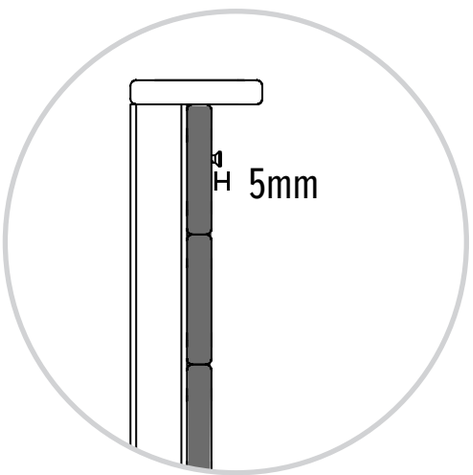

TP1017 - Bluey Mud Kitchen_IM_1025_V1.indd 8 27/11/2025 16:43

9

16



PC1225-1
x2

17

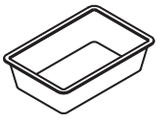

PC1224-1 **x1**

18



SA1102 **x1**

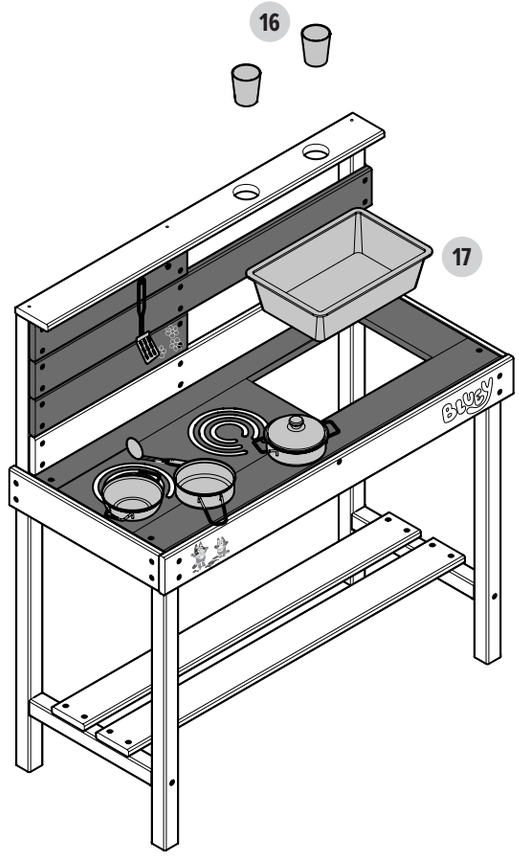

10

C



FX1112 3x12mm **x2**

14



PC1223-1 **x1**

15



SA1101 **x1**

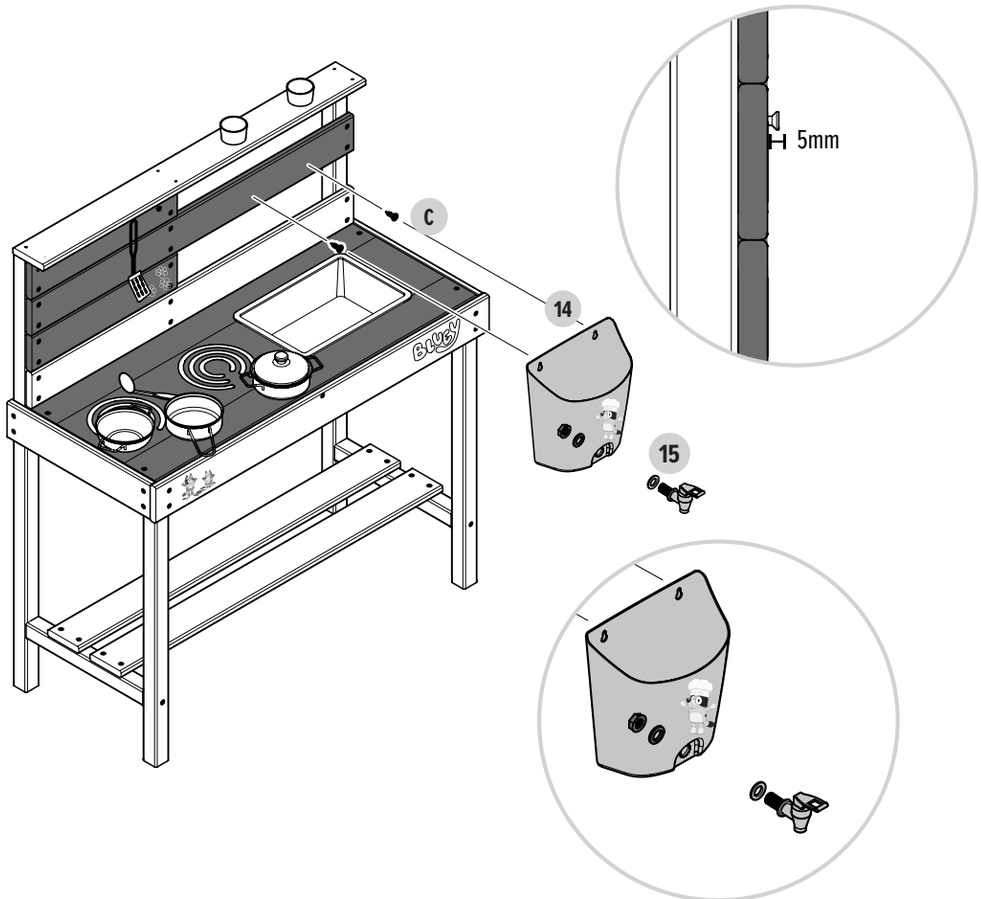

TP1017 - Bluey Mud Kitchen_IM_1025_V1.indd 9 27/11/2025 16:43

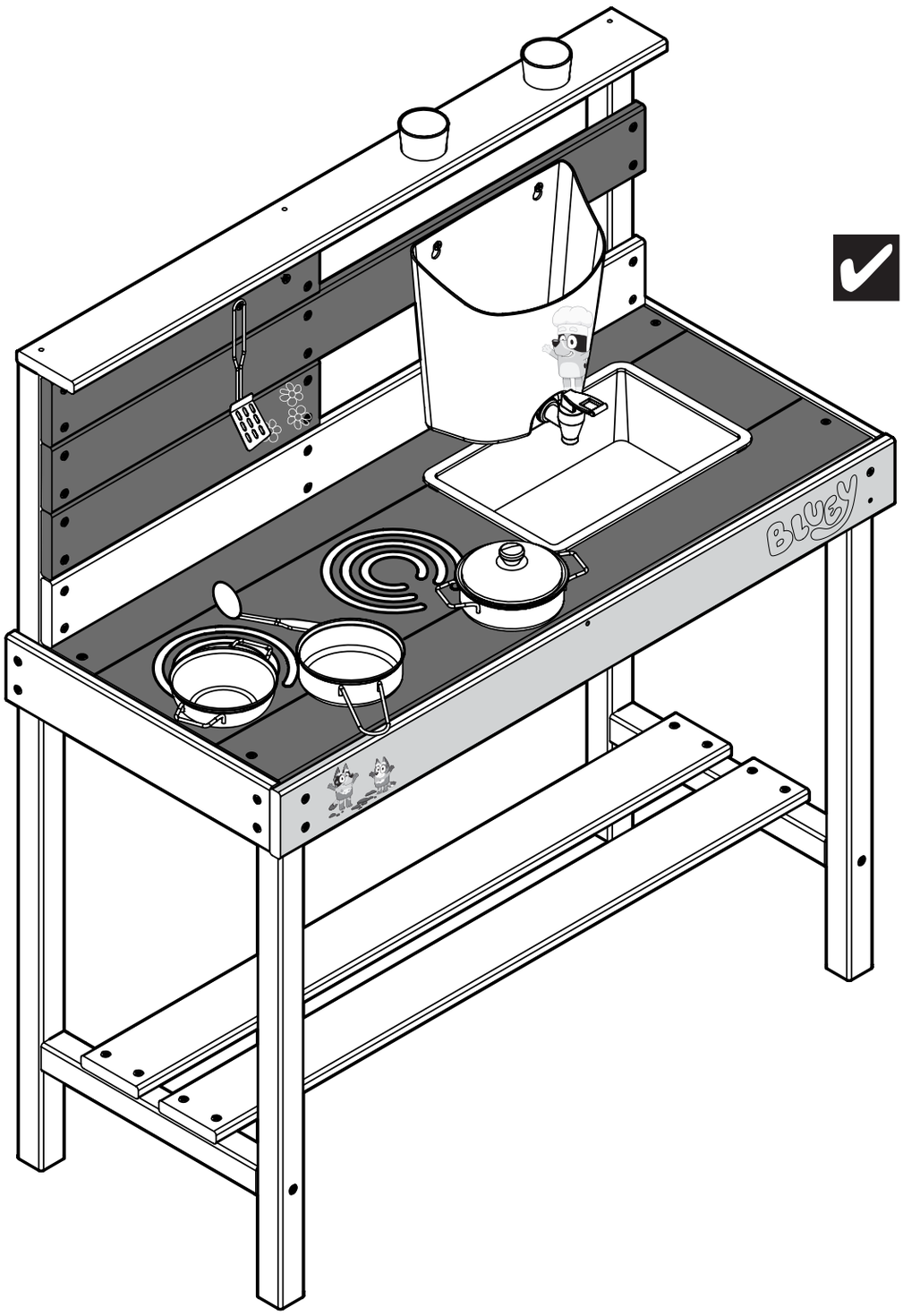

TP1017 - Bluey Mud Kitchen_IM_1025_V1.indd 10 27/11/2025 16:43

BLUEY

LET'S PLAY CHEF



BINGO & BLUEY COLOURING SHEET

BLUEY TM and BLUEY character logos TM & © Ludo Studio Pty Ltd 2018

BBC STUDIOS

LUDO

Cut before use • Couper avant utilisation • Vor Gebrauch schneiden

27/11/2025 16:43

TP1017 - Bluey Mud Kitchen_IM_1025_V1.indd 11

Cut before use • Couper avant utilisation • Vor Gebrauch schneiden

TP1017 - Bluey Mud Kitchen_IM_1025_V1.indd 12 27/11/2025 16:43

Cut before use • Couper avant utilisation • Vor Gebrauch schneiden

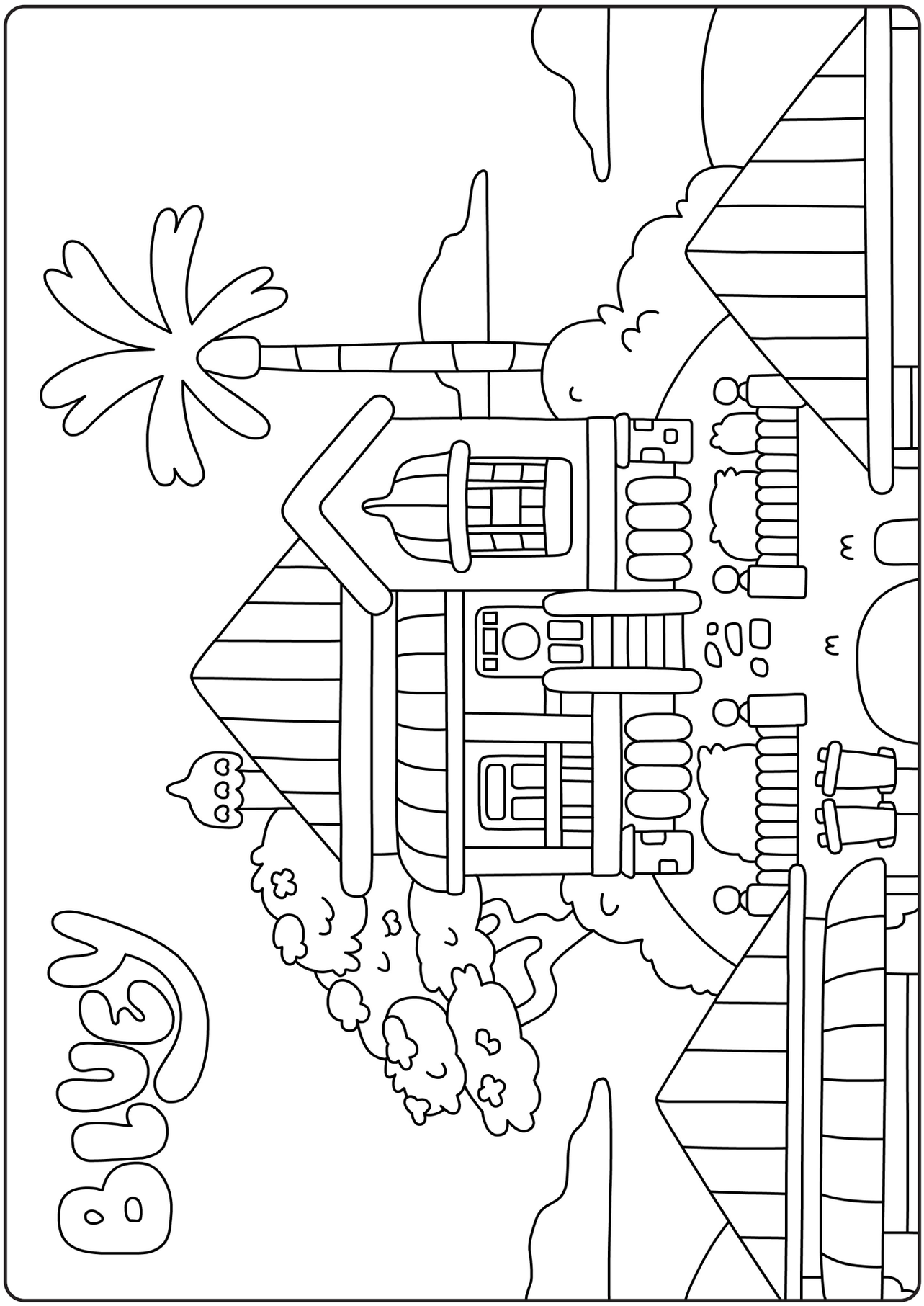

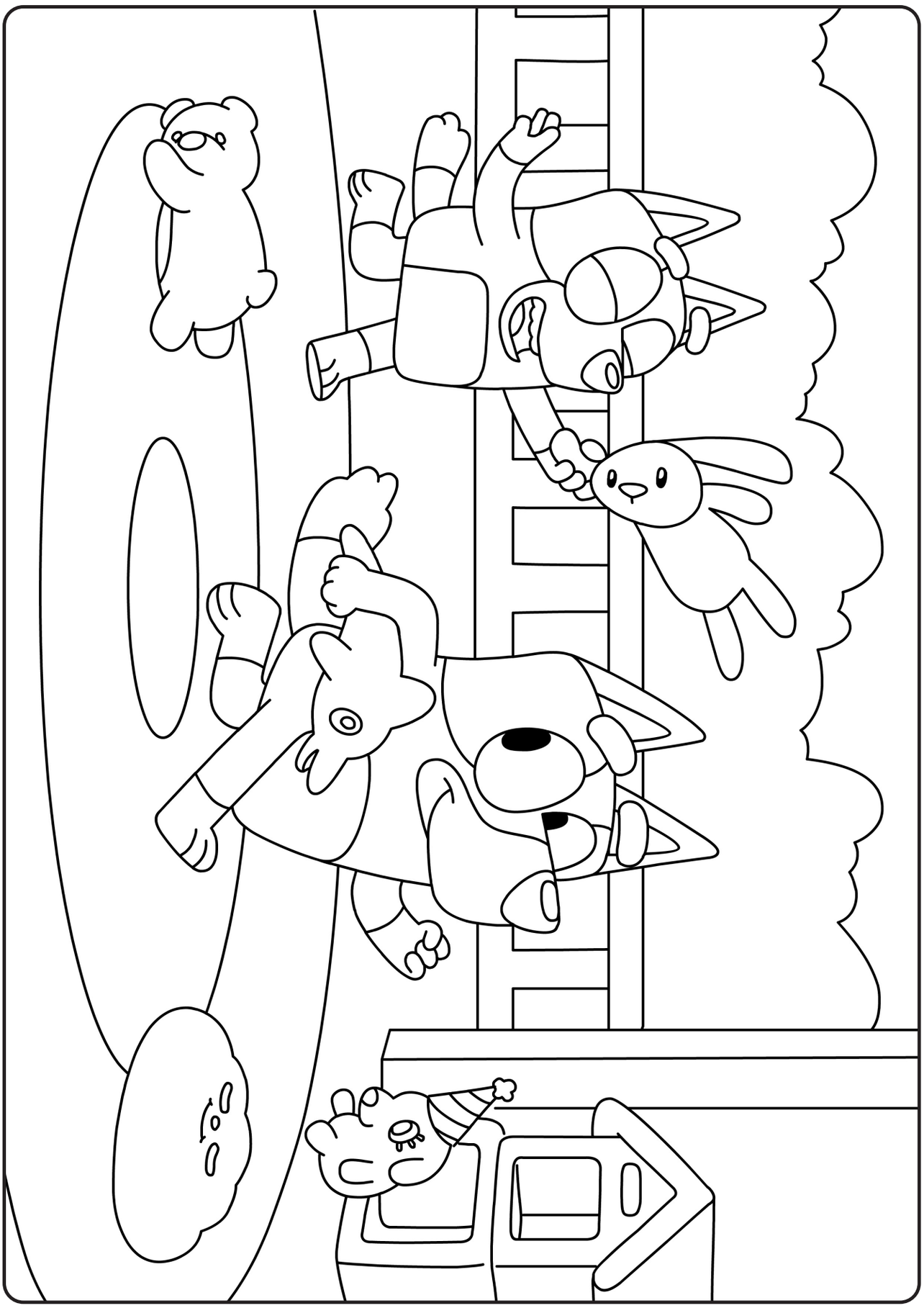

Cut before use • Couper avant utilisation • Vor Gebrauch schneiden

BLUEY

THANK YOU!

EN

Thank you for purchasing this product.

For Customer Service and help with your product please email **customerservice@tptoys.com** or use the contact us page **www.tptoys.com/pages/contact-us**

For product guarantee information visit **www.tptoys.com/pages/guarantees**

For spares & warranty enquiries for your product please visit **www.tpspares.com** or use the spares contact page **www.tpspares.com/pages/contact-us**

DANKE SCHÖN!

DE

Vielen Dank, dass Sie dieses Produkt gekauft haben.

Bei Fragen, für Unterstützung, Ersatzteilanfragen oder Garantieleistungen steht Ihnen unser Kundendienst gerne zur Verfügung.

Sie können ihn per E-Mail unter **serviceclients@mookie.eu** oder direkt über unsere Seite Kontakt erreichen : **www.fr.tptoys.com/pages/nous-contacter**

Weitere Informationen zu den Garantiebedingungen und -dauer finden Sie auch auf der Seite Garantien : **https://www.fr.tptoys.com/pages/garanties**

MERCI!

FR

Merci d'avoir acheté ce produit.

Pour toute question, besoin d'assistance, demande de pièces détachées ou prise en charge dans le cadre de la garantie, notre service client est à votre disposition.

Vous pouvez le contacter par e-mail à **serviceclients@mookie.eu** ou directement via notre page : **www.fr.tptoys.com/pages/nous-contacter**

Des informations complémentaires sur les conditions et la durée de garantie sont également disponibles sur la page : **https://www.fr.tptoys.com/pages/garanties**

LUDO

BBC STUDIOS

BLUEY (word mark and character logos) are trade marks of Ludo Studio Pty Limited and are used under licence. BLUEY logo © Ludo Studio Pty Limited 2018. Licensed by BBC Studios. BBC is a trade mark of the British Broadcasting Corporation and is used under licence. BBC logo © BBC 1996

Robovision Ltd t/a TP Toys
Unit 11, Enterprise Way, Flitwick,
Bedfordshire, MK45 5BX, England, UK
UK: help@tptoys.com
www.tptoys.com

Mookie France
Espace Mistral B, 375 avenue du Mistral
13600 La Ciotat, France
EU: serviceclients@mookie.eu
www.fr.tptoys.com

22 FOGLIO CARTA PAP
RACCOLTA DIFFERENZIATA. VERIFICA LE DISPOSIZIONI DEL TUO COMUNE.

UK CA CE

0-3

Al Azul Envase Cartón

FR DONNEZ OU RECYCLEZ ASSOCIATION OU MAGASIN OU DÉCHÈTERIE
Fait référence au produit Adresses sur quefairedemesdechets.fr

FR PAPIER BAC DE TRI

Made in China

TP1017_IM1098 Issue A 1025