Pier import

NOTICE DE MONTAGE
30045865 - TABLE CREEK

VISSERIE :-



X8 X8 x1

AVANT DE COMMENCER:

1) Choisir un endroit plat, propre et spacieux. Eviter les surfaces irrégulières qui pourraient endommager l'article.
2) Vérifier que toutes les pièces nécessaires sont présentes.
3) Lire attentivement la notice de montage avant de démarrer l'assemblage.
4) Ne pas forcer lors du serrage des boulons pour ne pas endommager le filetage.

PIECES :-

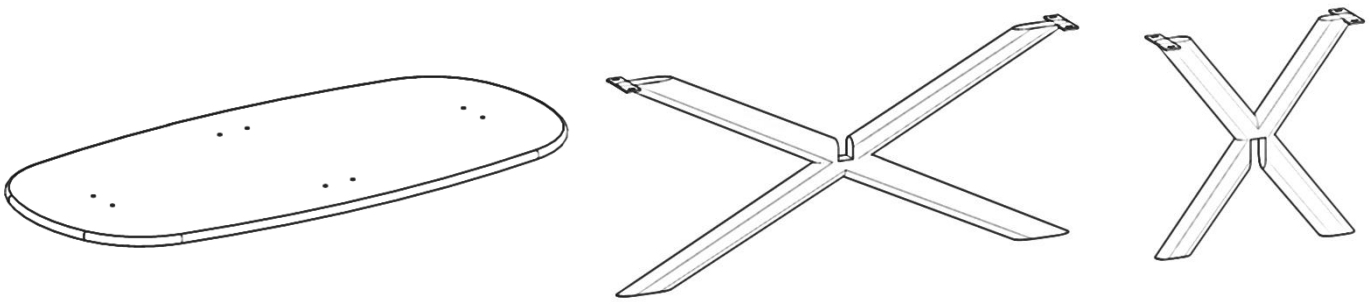

ETAPE - 1

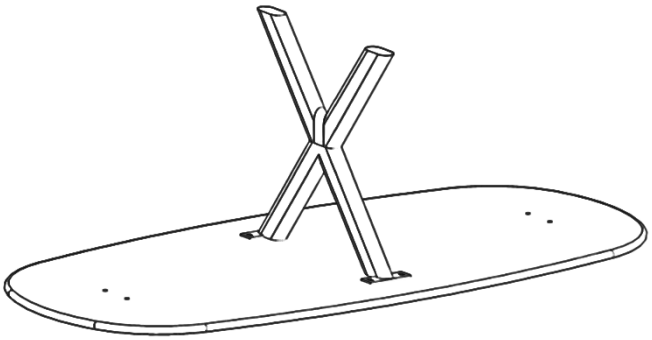

ETAPE - 2

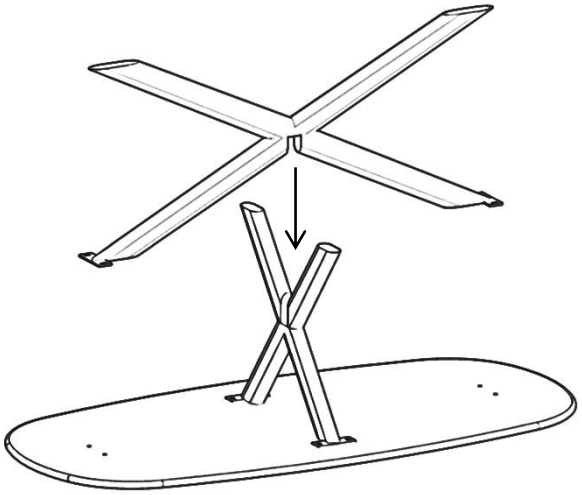

ETAPE - 3

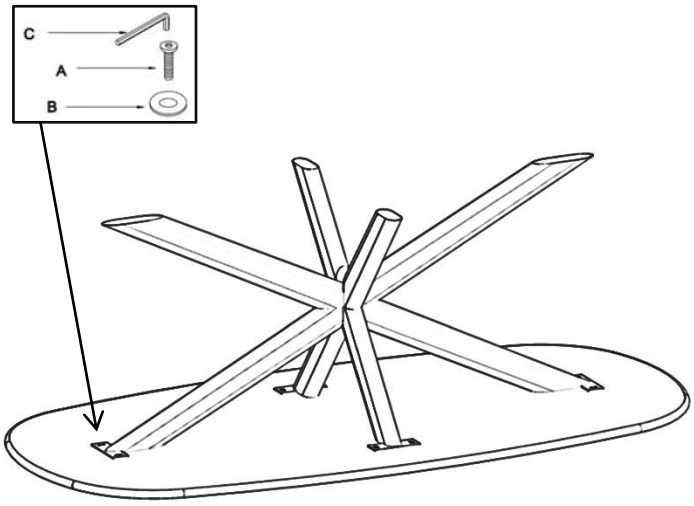

FINAL

