TP1015 | 4.5FT JUNIOR TRAMPOLINE
TRAMPOLINE 4,5FT 1°PRIX

TP 4.5ft Junior Trampolin • TP Trampolín Júnior 4,5 pies
Trampolino Junior da 4,5 piedi TP

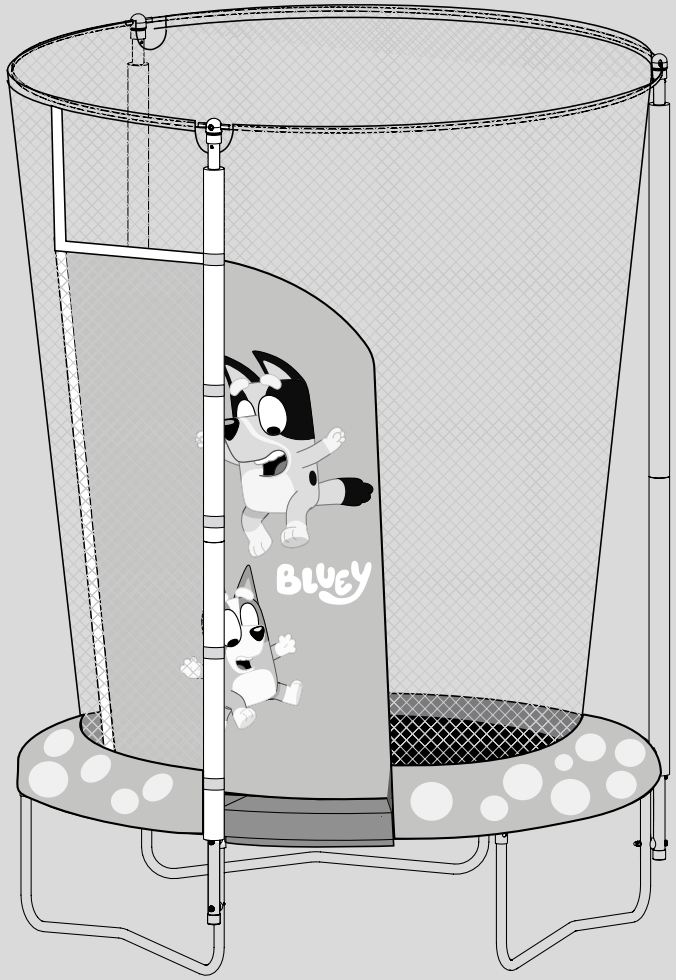



ASSEMBLY INSTRUCTIONS

- FR CONSIGNES DE MONTAGE
- DE ANWEISUNGEN FÜR DEN ZUSAMMENBAU
- ES INSTRUCCIONES DE MONTAJE
- IT ISTRUZIONI DI MONTAGGIO
- NL MONTAGE-INSTRUCTIES
- PT INSTRUÇÕES DE MONTAGEM
- PL INSTRUKCJA MONTAŻU
- AR تعليمات التجميع

EN ⚠	**WARNING:**	MAX USER WEIGHT
FR ⚠	**ATTENTION:**	POIDS MAXIMUM DE L'UTILISATEUR
DE ⚠	**WARNUNG:**	MAXIMALES BENUTZERGEWICHT
ES ⚠	**AVISO:**	PESO MÁXIMO DEL USUARIO
IT ⚠	**AVVERTENZA:**	PESO MASSIMO UTENTE
NL ⚠	**WAARSCHUWING:**	MAX GEWICHT GEBRUIKER
PT ⚠	**ADVERTÊNCIA:**	PESO MÁX. DO UTILIZADOR
PL ⚠	**OSTRZEŻENIE:**	MAKS. MASA CIAŁA UŻYTKOWNIKA

AR ⚠ **تحذير!** الحد الأقصى لوزن المستخدم

TP1015 Ø 4.5FT / 139CM (MAX 40KG / 88 LBS)
Patent Pending 1314871.3; 2011201673.0

ASSEMBLY / MONTAGE / MONTAJE / ASSEMBLEA / VERZAMELING / MONTAGEM / تركيب / MONTAŻ /





DIMENSIONS
DIMENSIONS

Maße • Dimensiones • Dimensioni

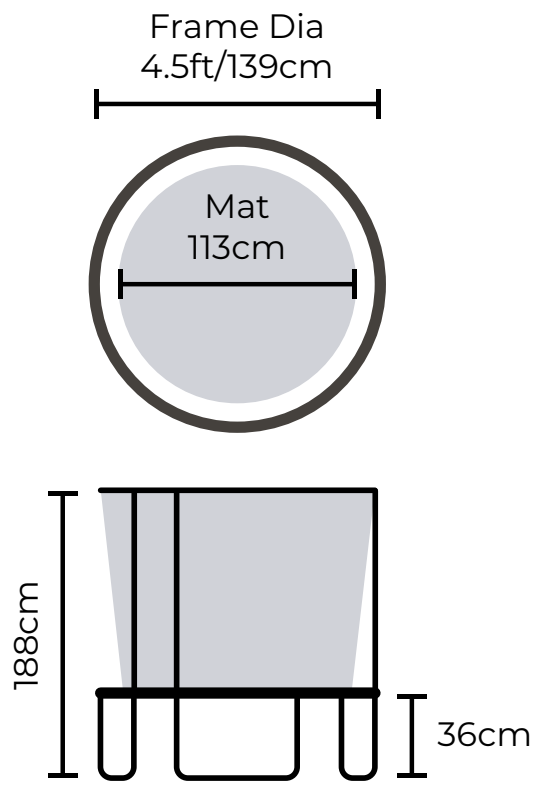

CONTENTS • CONTENU

Inhalt • Contenido • Contenuti

TOOLS SUPPLIED OUTILS FOURNI / MITGELIEFERTES WERKZEUG / HERRAMIENTAS INCLUIDAS / STRUMENTI IN DOTAZIONE / GELEVERDE GEREEDSCHAPPEN / FERRAMENTAS FORNECIDAS / NARZĘDZIA W ZESTAWIE / الأدوات الموردة

Spanner **x1**

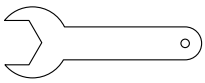

FC8681 **x1**

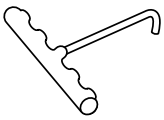

M5 Allen Key **x1**



FA7359 M6x60mm **x3**

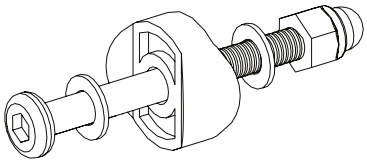

FA7258 M6x65mm **x3**

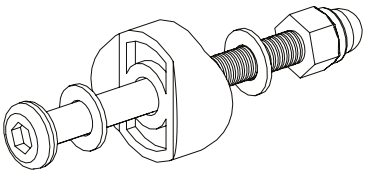

FA6840 M6x18mm **x3**

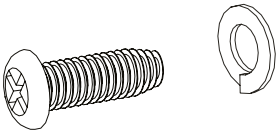

CONTENTS • CONTENU

Inhalt • Contenido • Contenuti

SA1092-2 **x3**



SA1034-2 **x3**

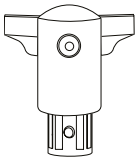

SA1093-2 **x3**



FR1021 **x1**



MC1137 **x3**

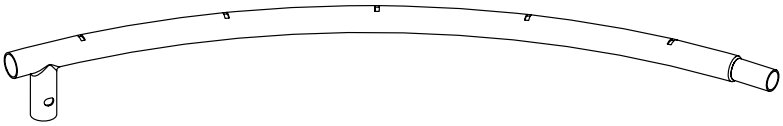

FS1080 **x1**

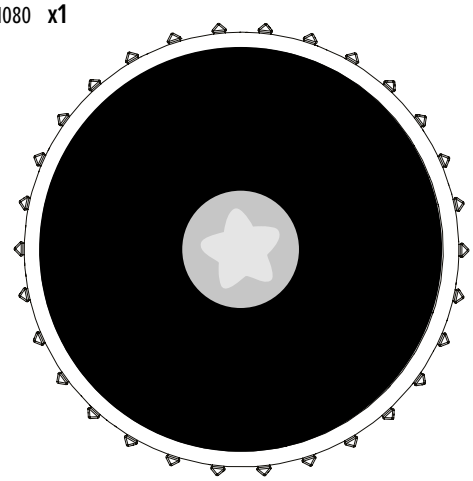

MC1161 **x3**

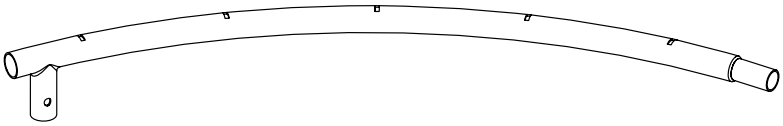

MC1140 **x3**

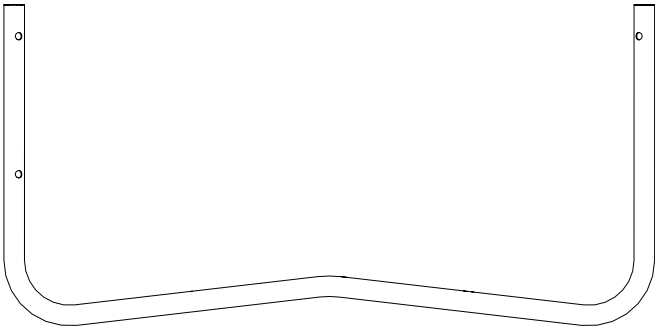

FS1097 **x1**

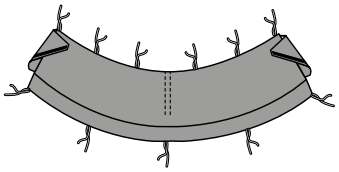

FS1008 **x18**

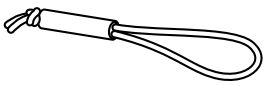

FS1098 **x1**

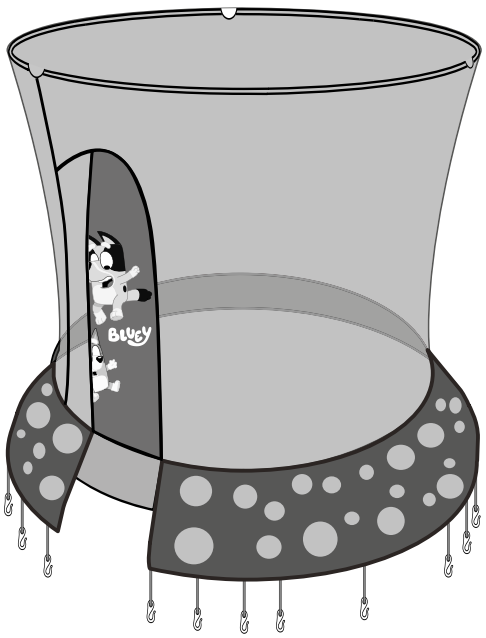

FR1022 **x5**



MC1142 **x30**

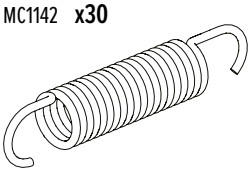

PC1002 **x1**

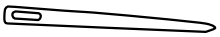

F01010 **x6**



MC1141 **x3**



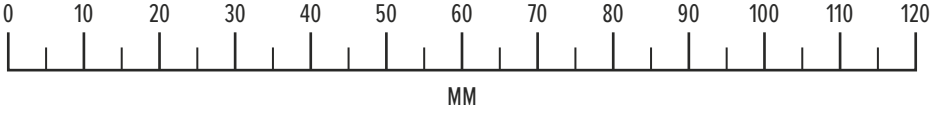

1

MC1137 **x3**

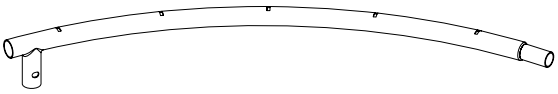

MC1161 **x3**

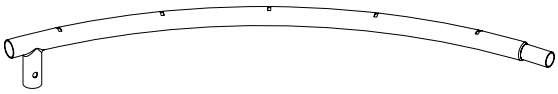

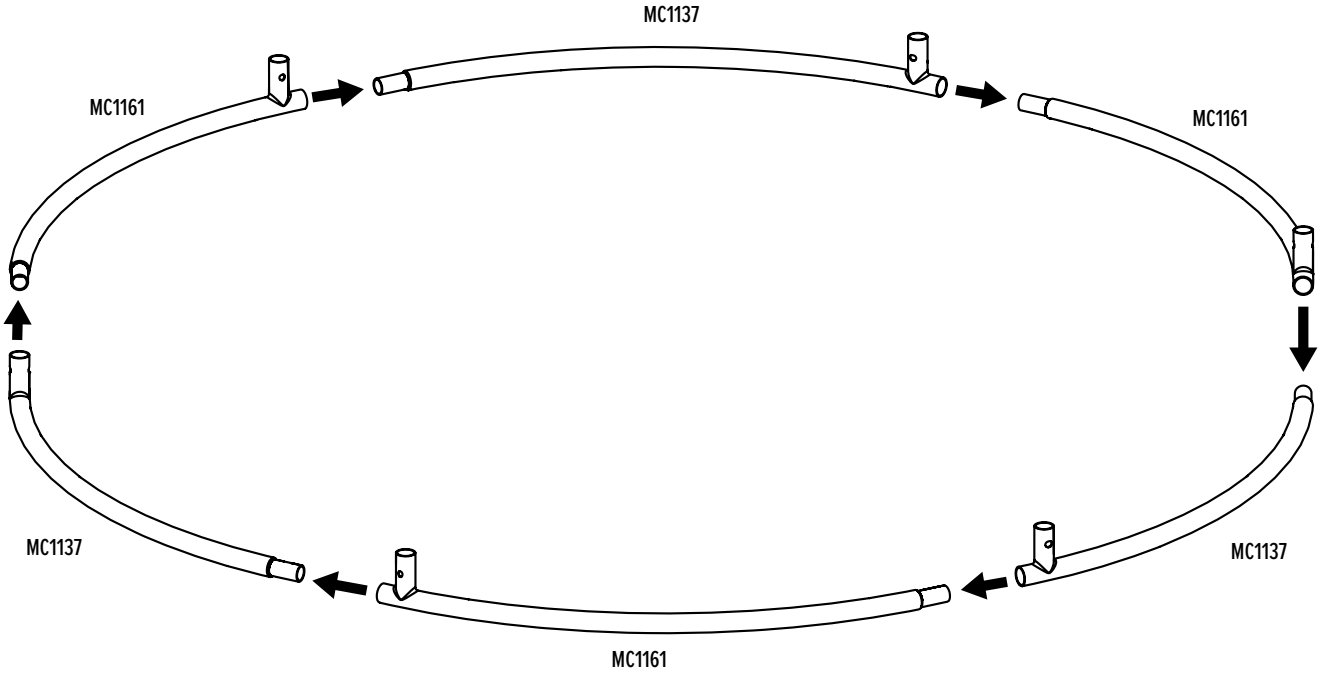

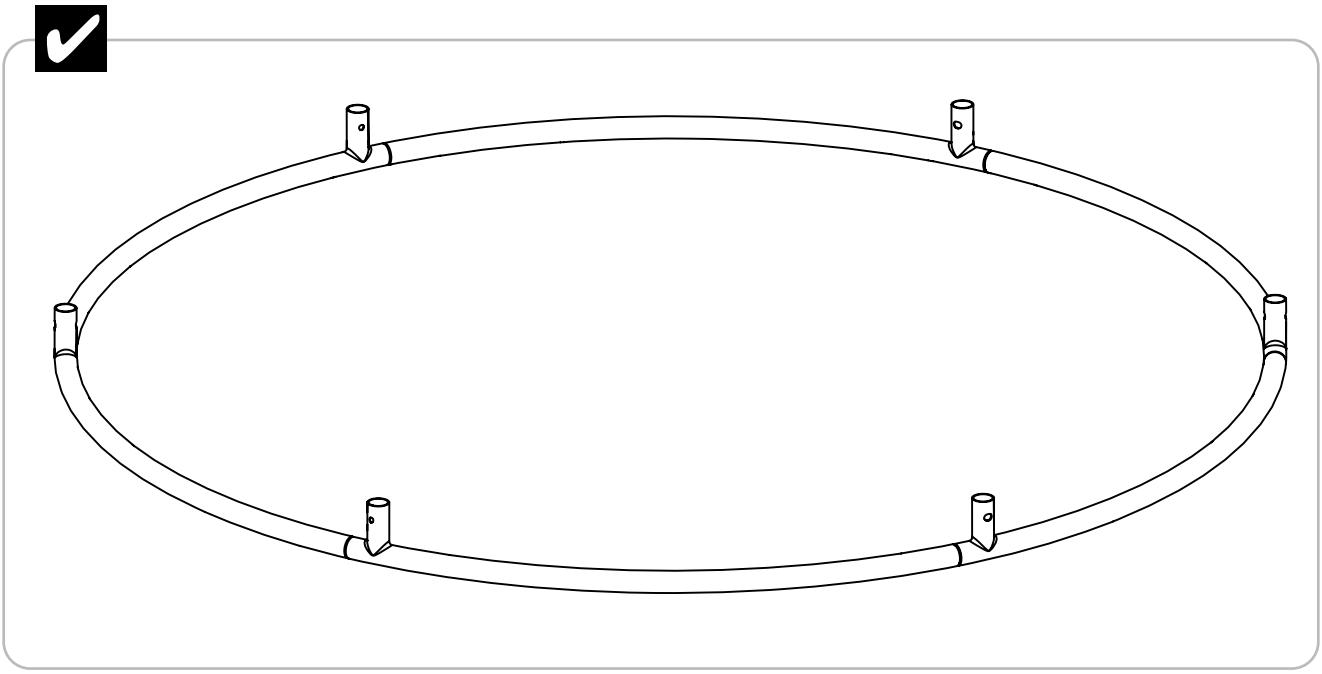

2

MC1140 **x3**

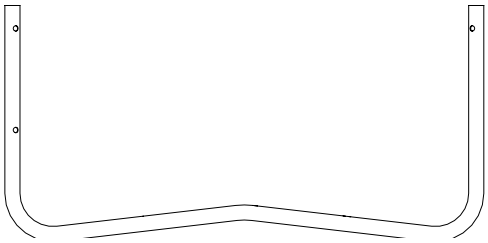

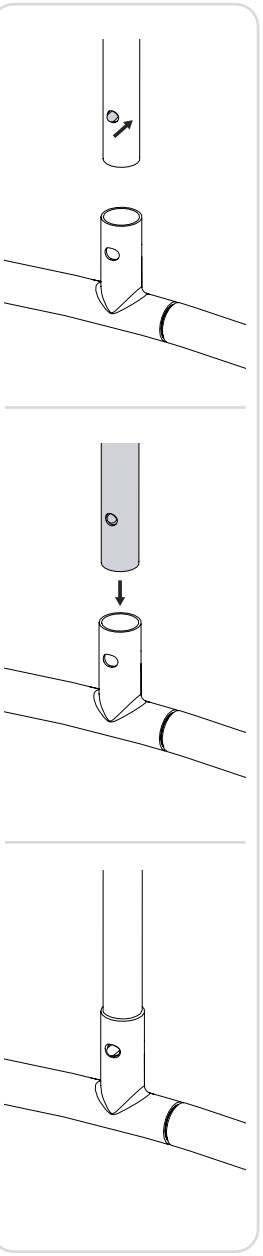

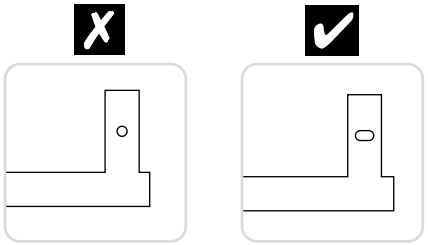

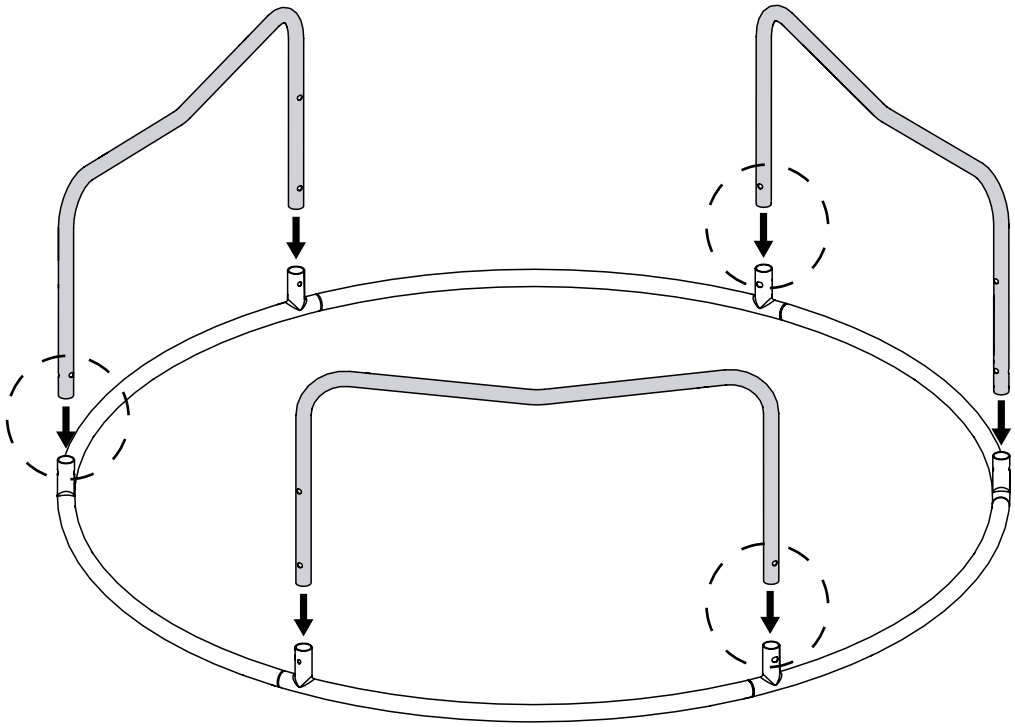

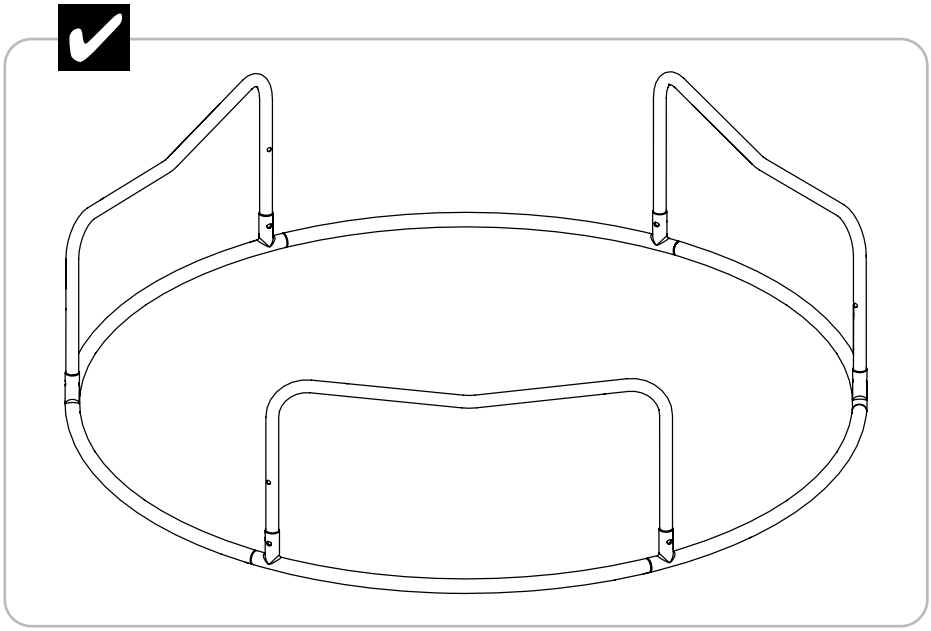

x3

3

MC1142 **x30**

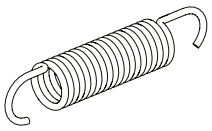

FC8681 **x1**

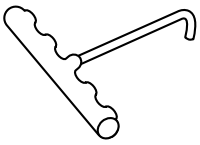

FS1080 **x1**

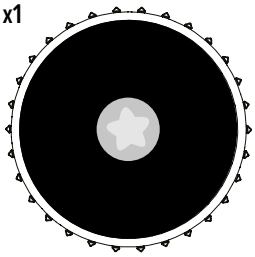

a

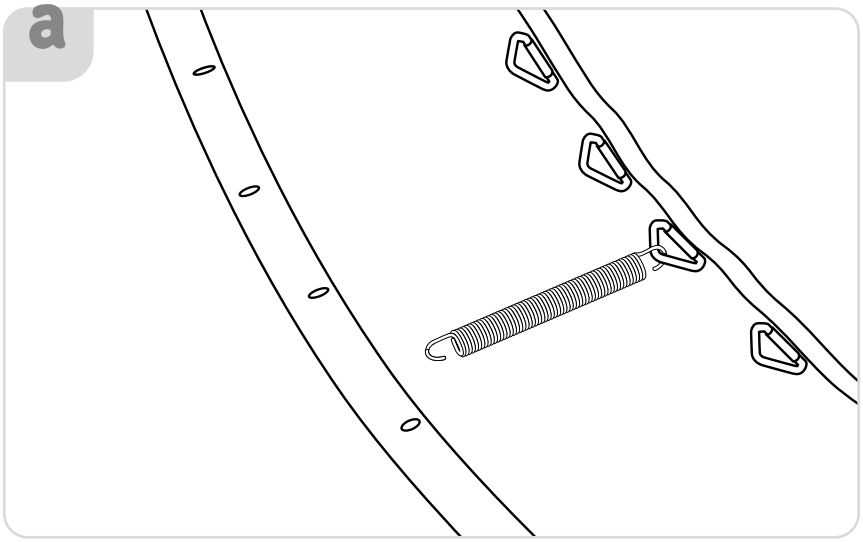

b

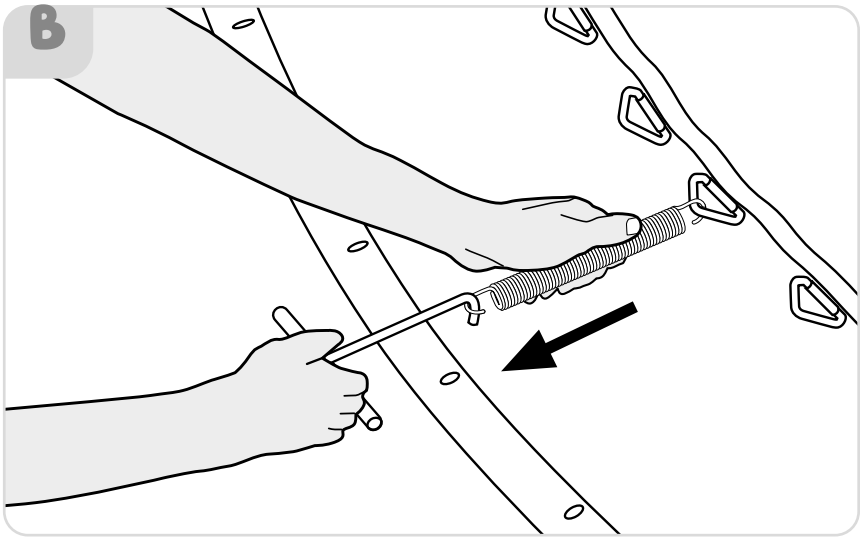

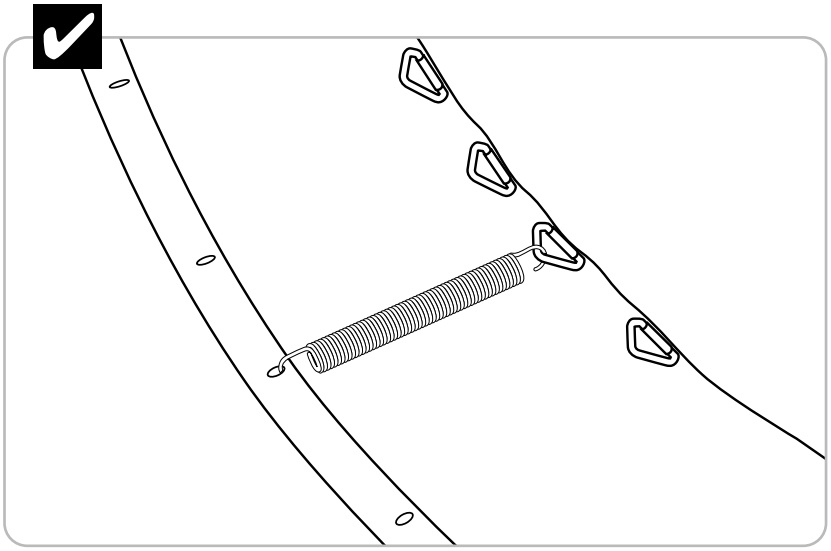

4

1

MC1142 **x5**

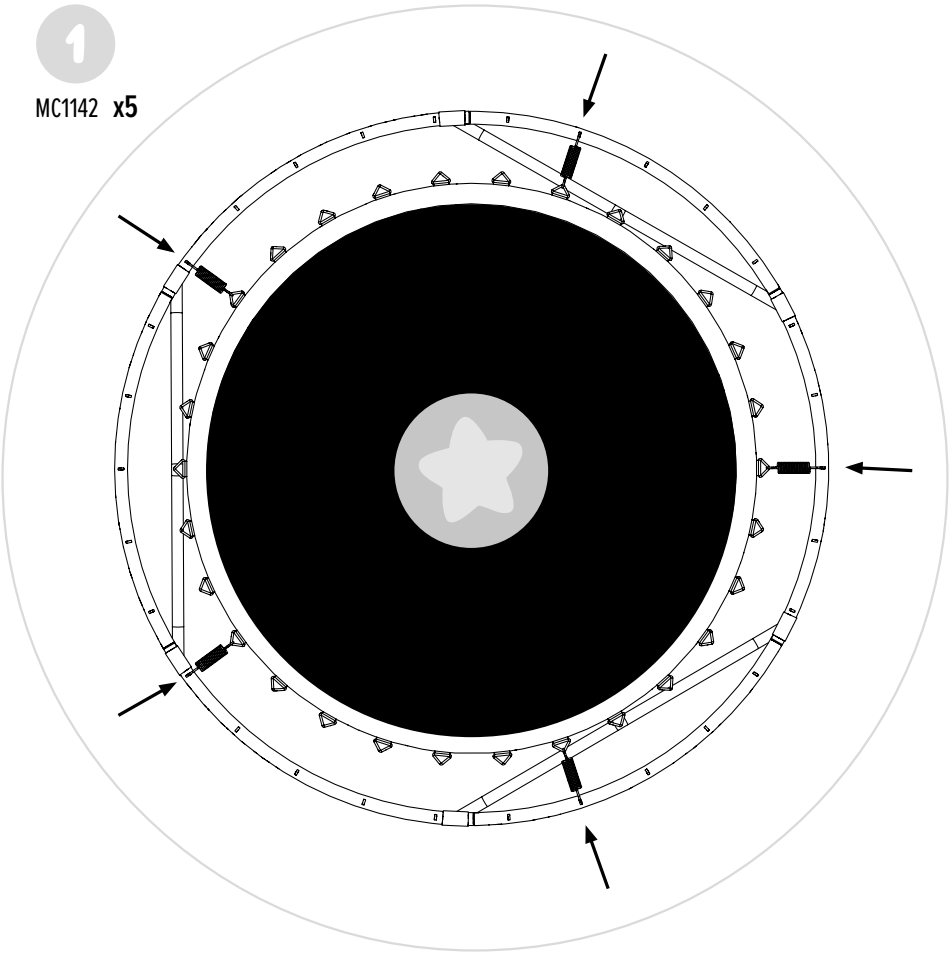

2

MC1142 **x25**

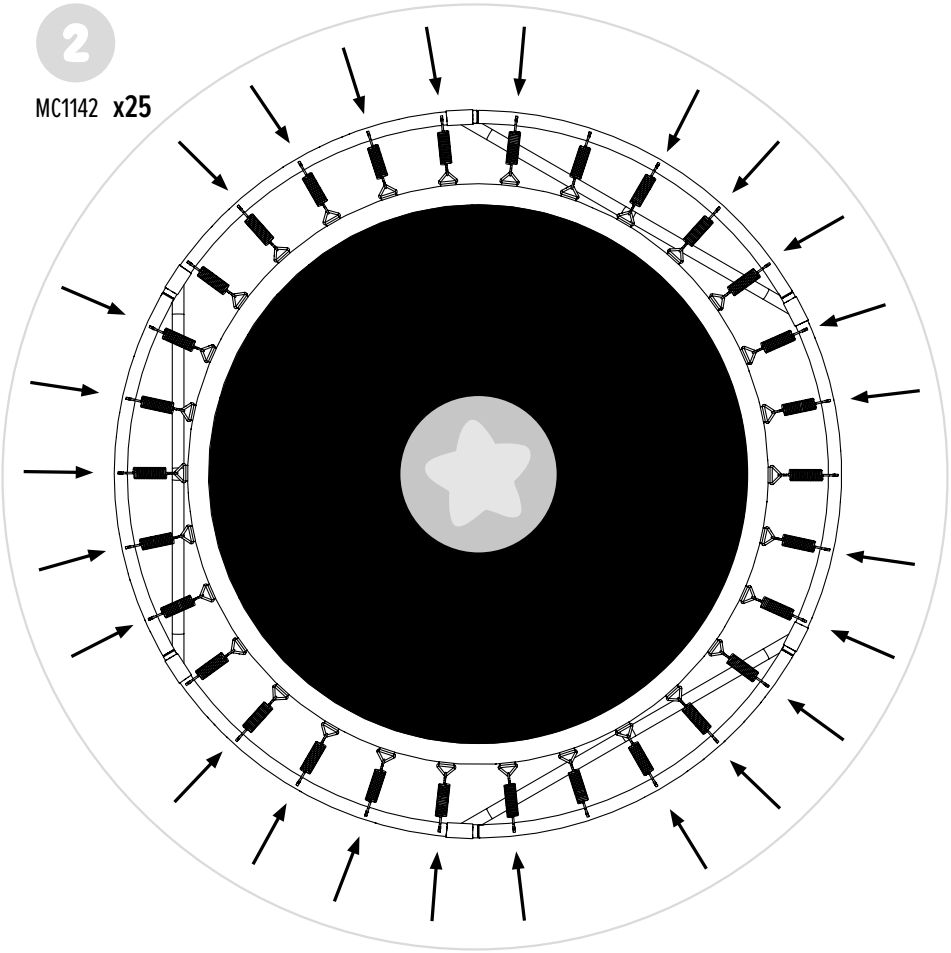

5

F01010 **x6**



FS1008 **x18**

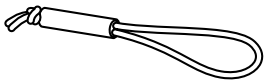

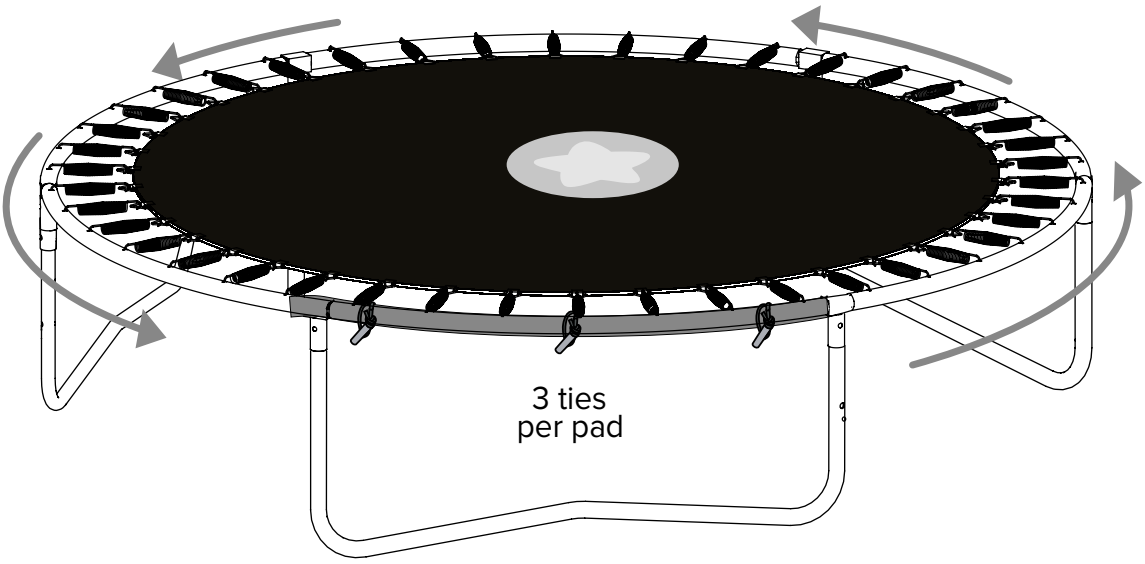

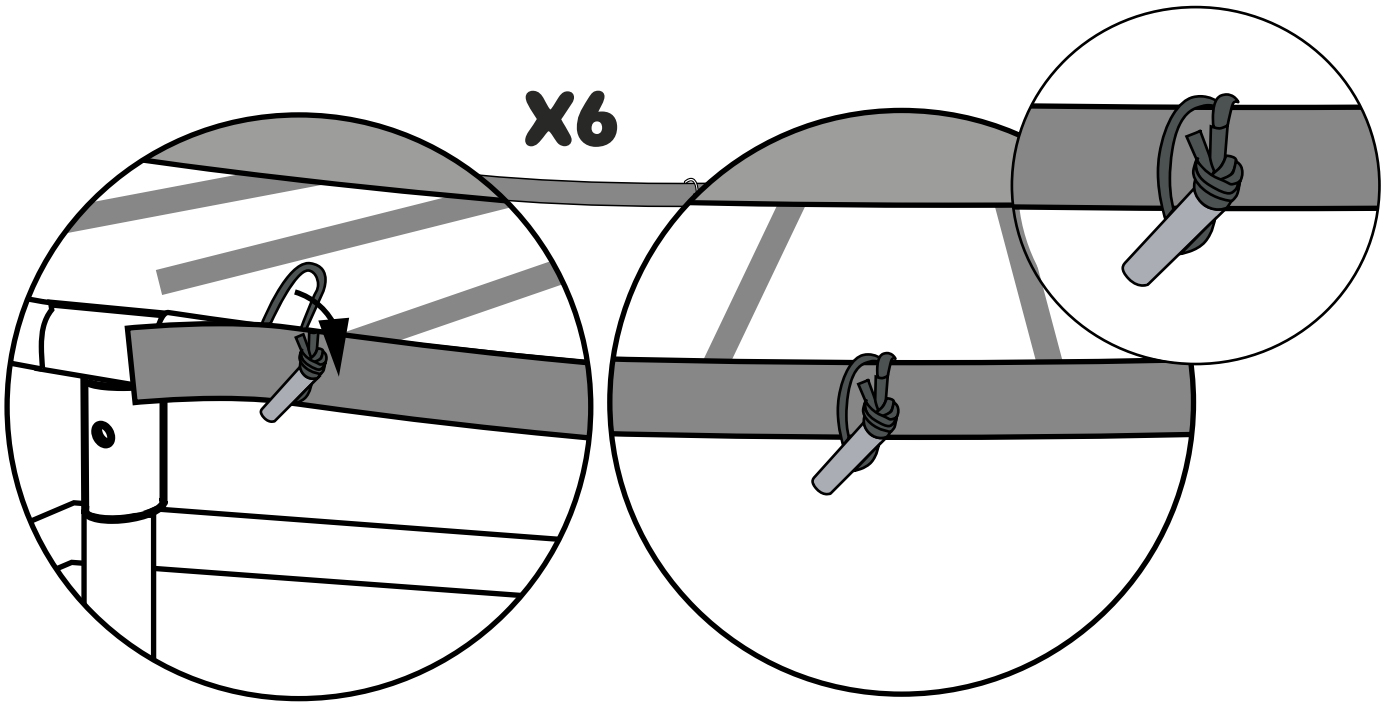

6

FA7359 M6x60mm **x3**

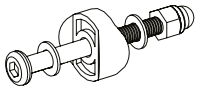

FA7258 M6x65mm **x3**

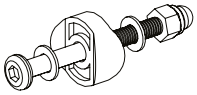

MT5502 **x3**



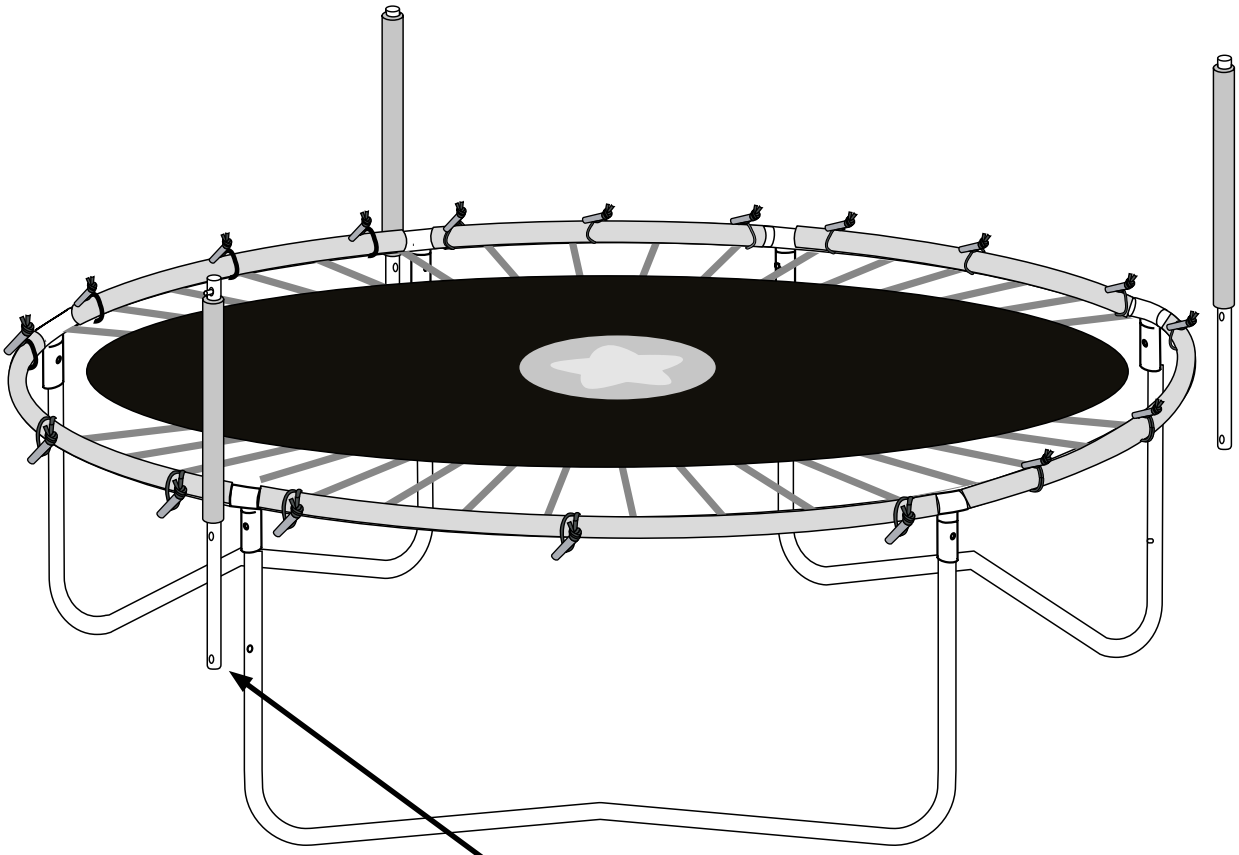

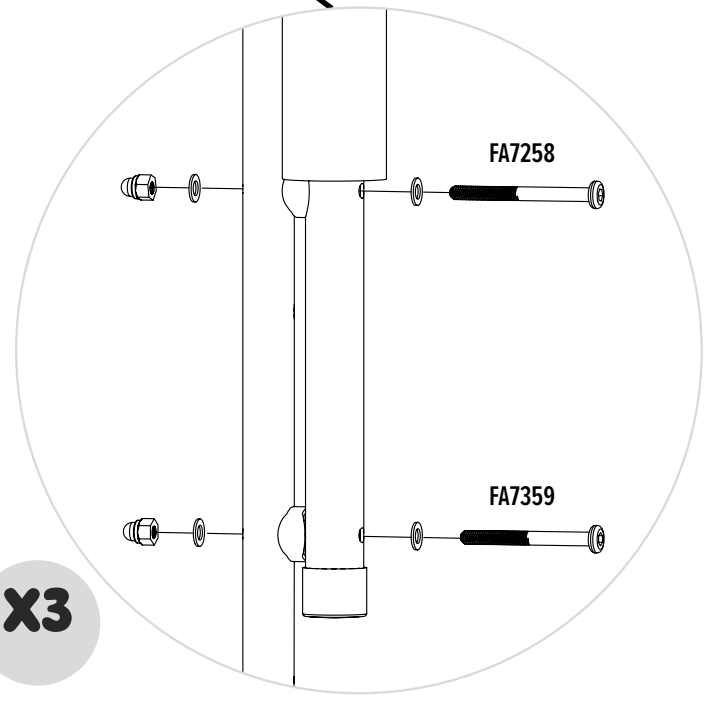

9

FS1098 **x1**

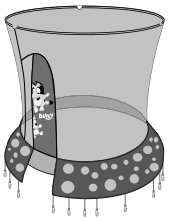

MC1141 **x3**



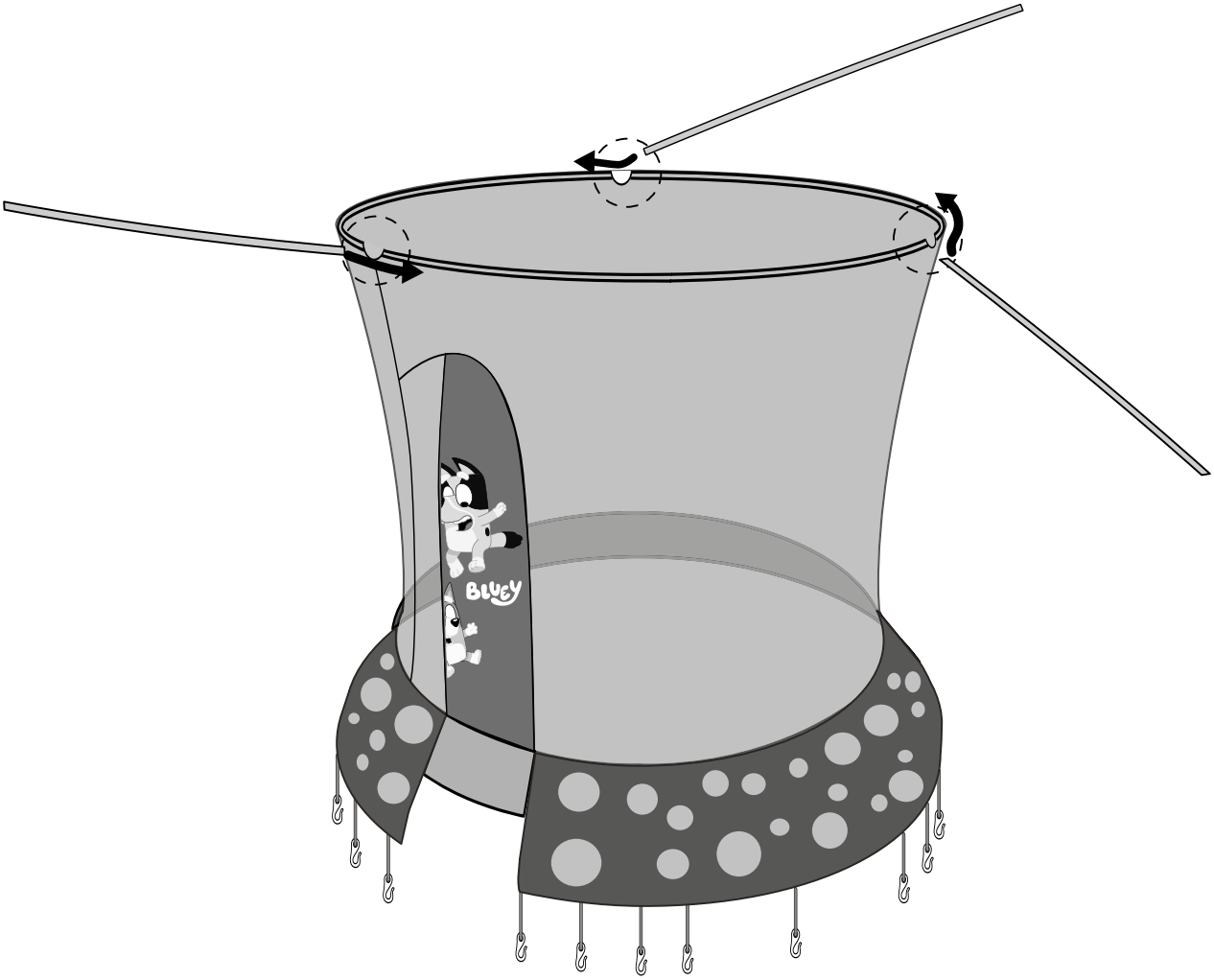

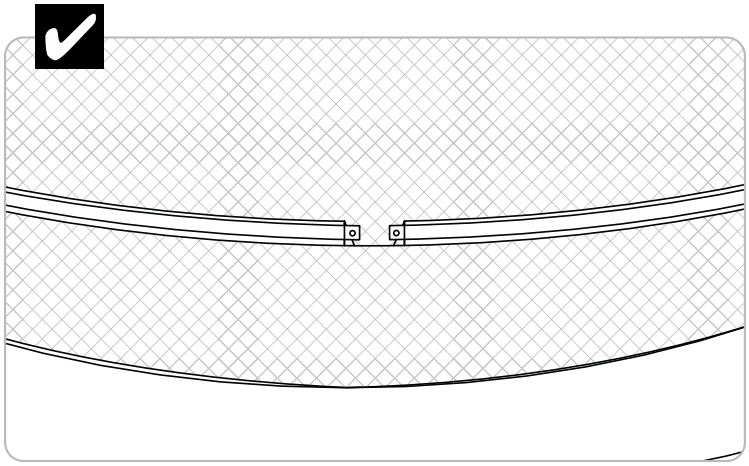

10

SA1034-2 **x3**

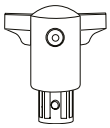

FA6840 M6x18mm **x3**

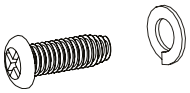

MT5503 **x3**



a

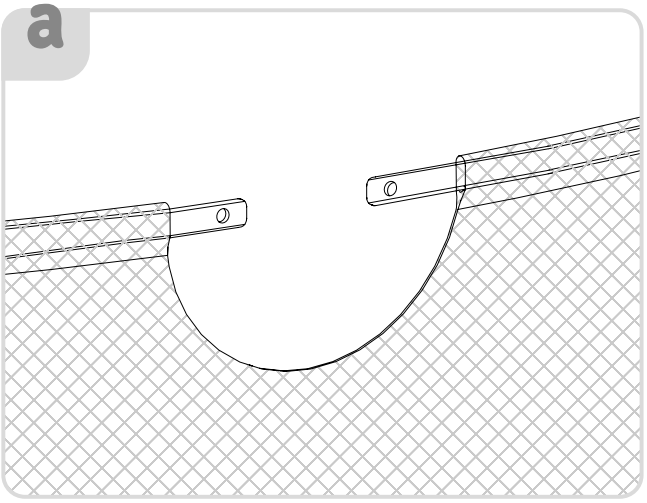

b

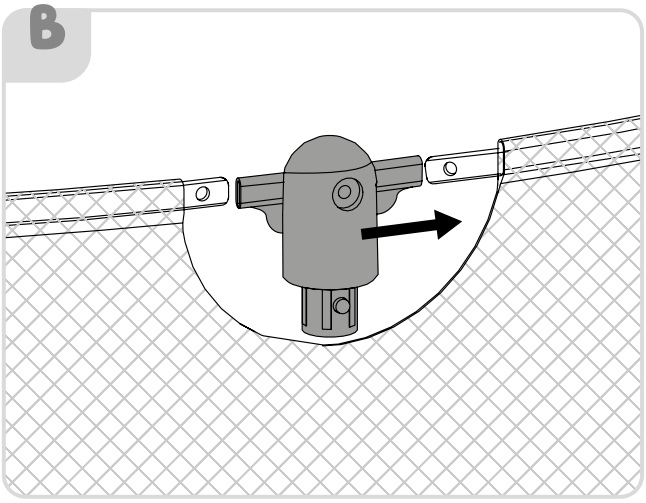

c

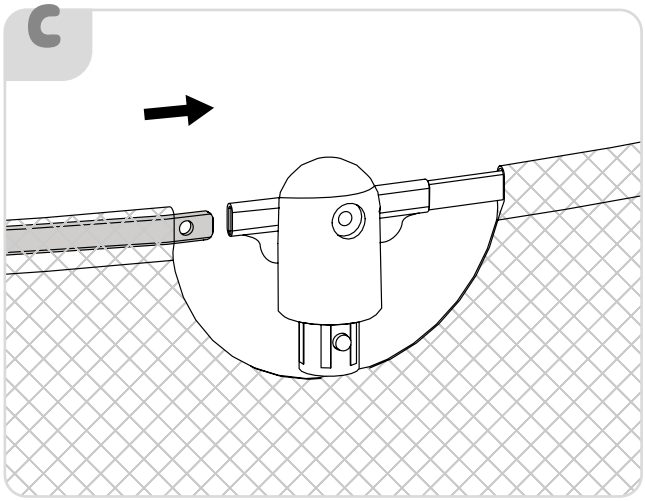

d

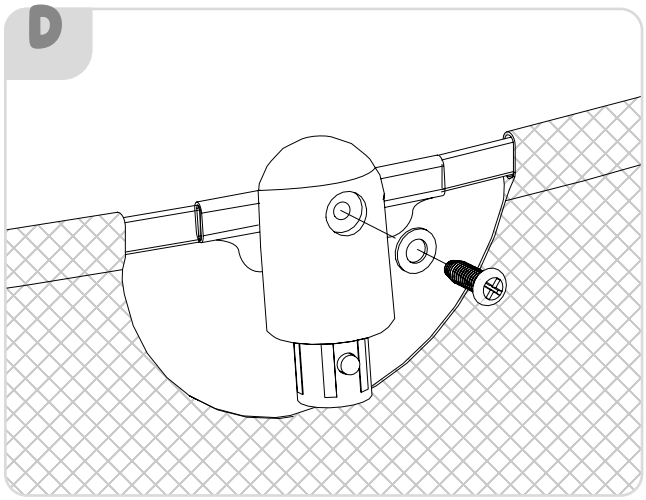

e

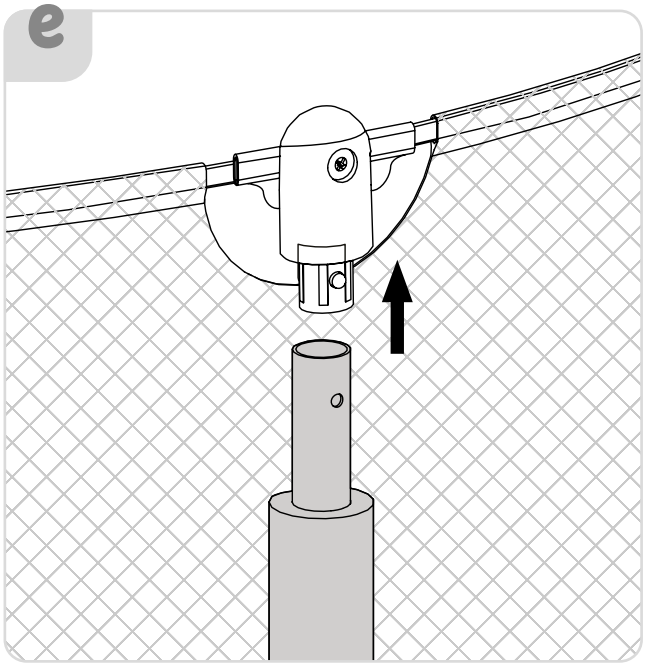

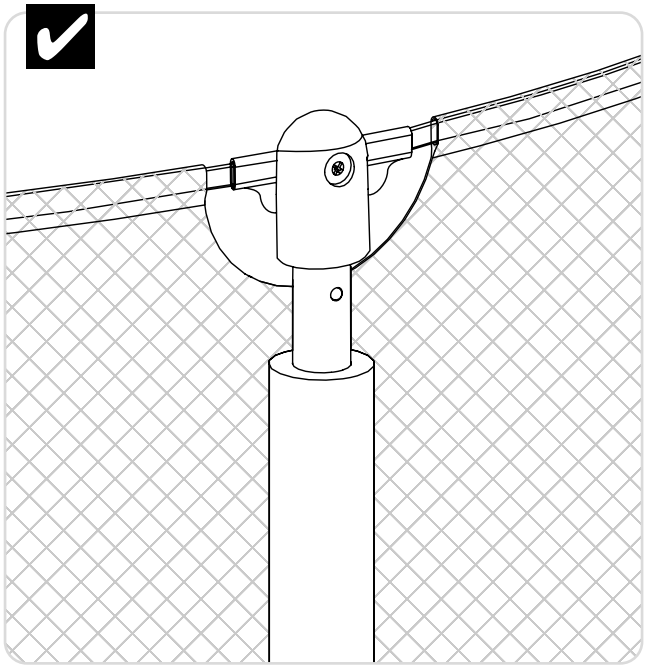

11

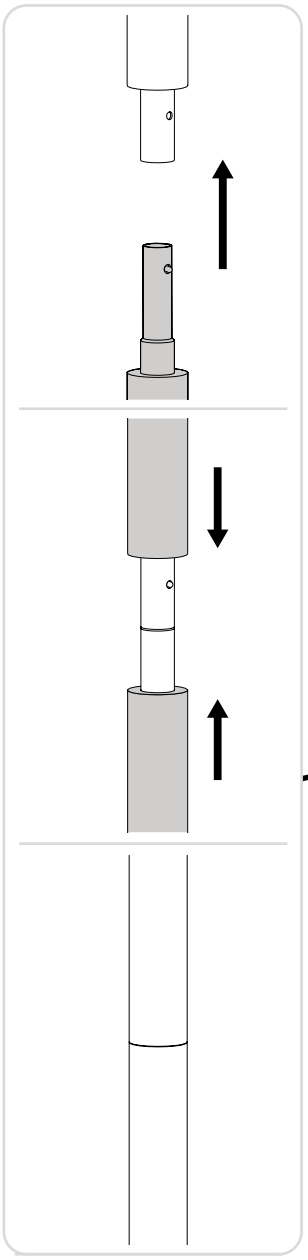

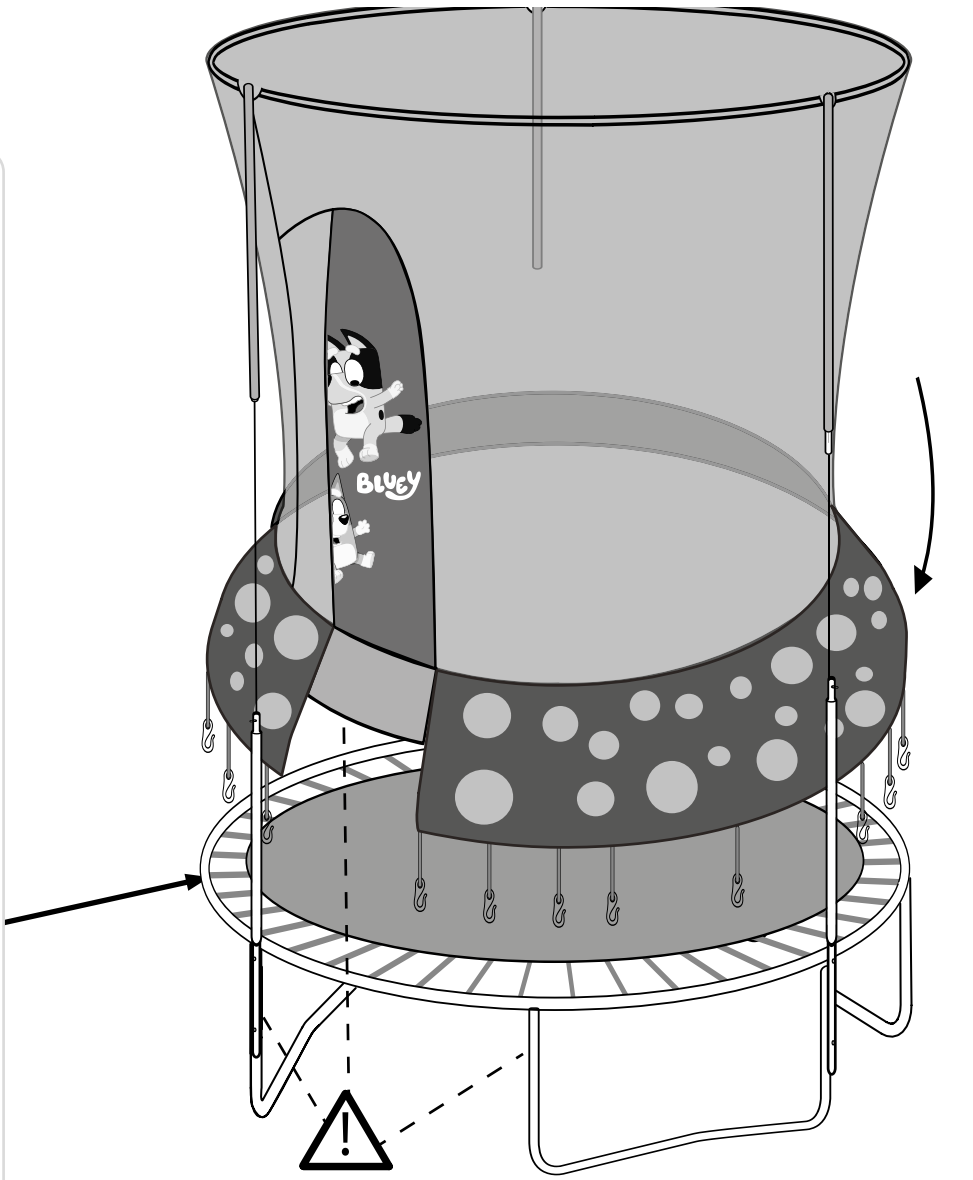

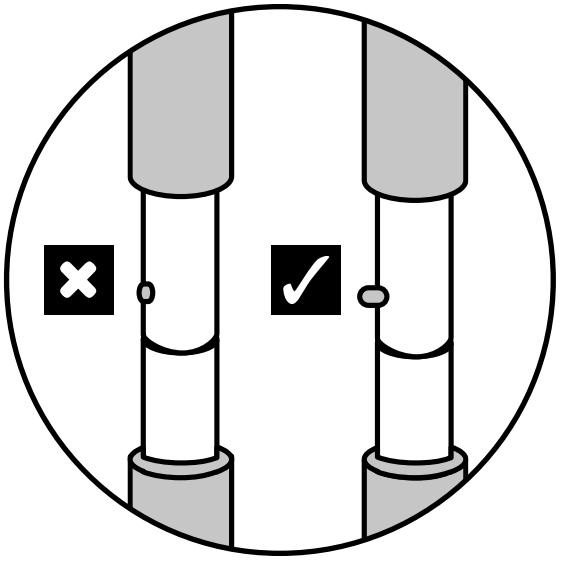

12

FB3100 **x1**



PC1002 **x1**

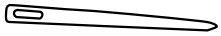

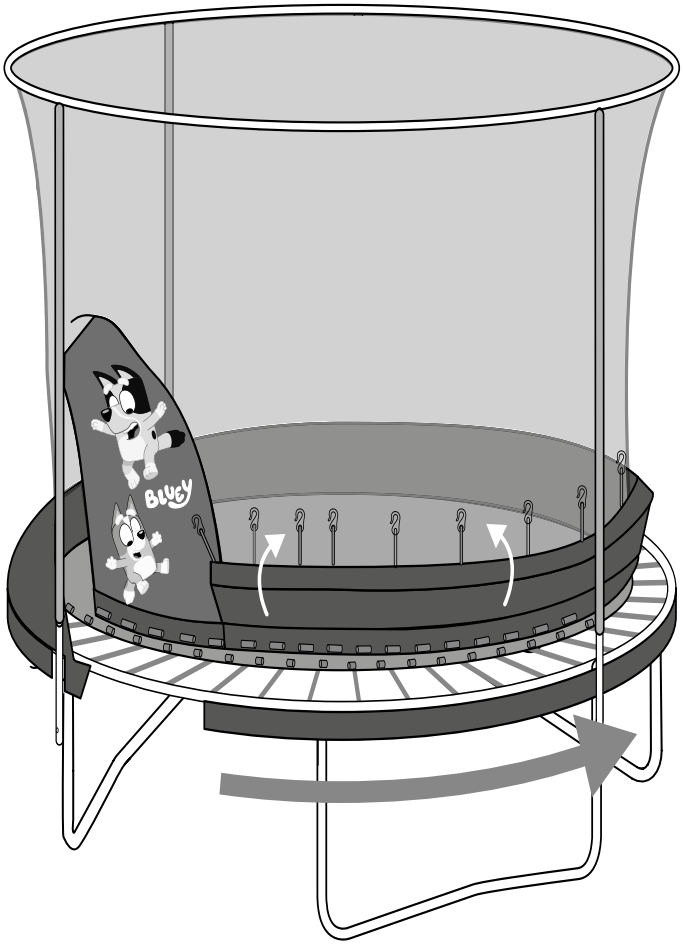

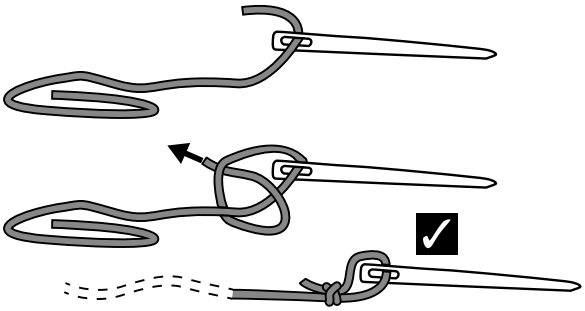

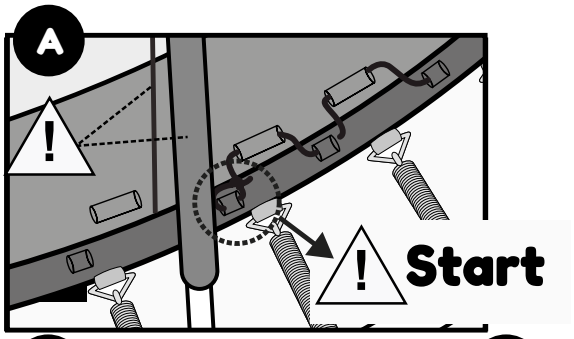

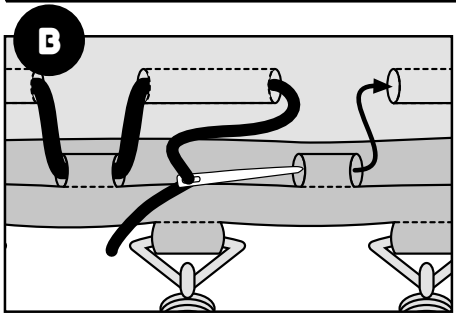

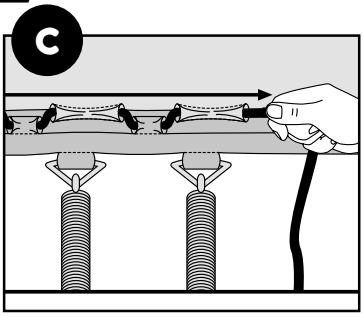

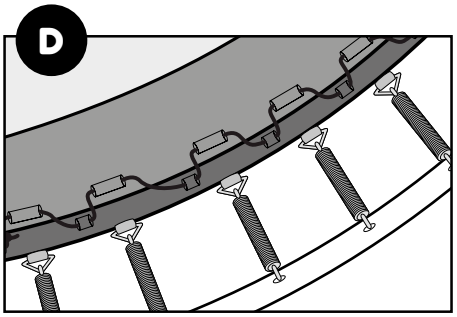

11

XXXXX **x1**

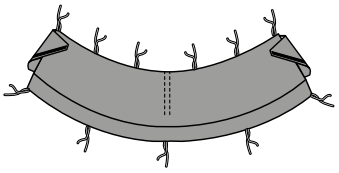

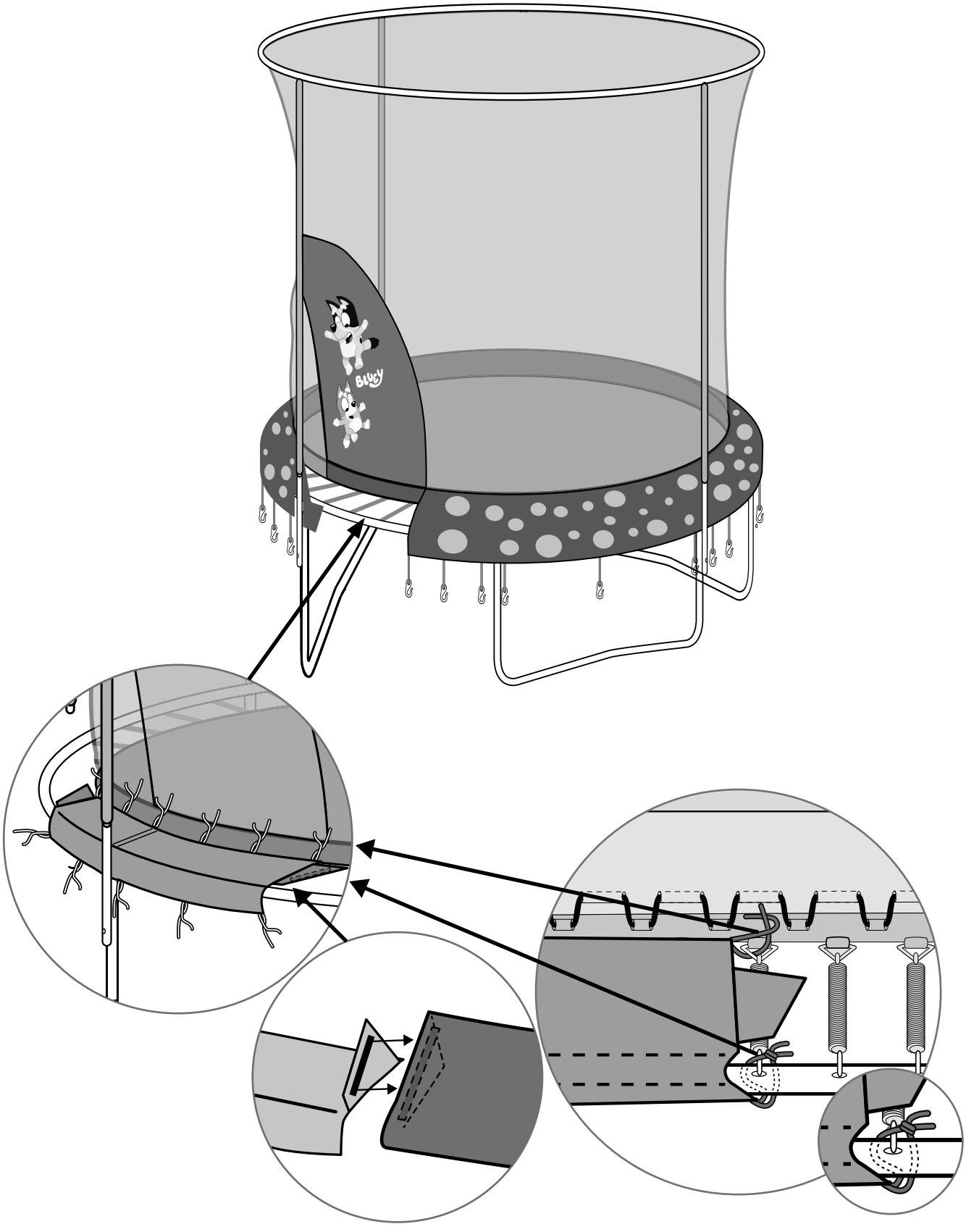

12

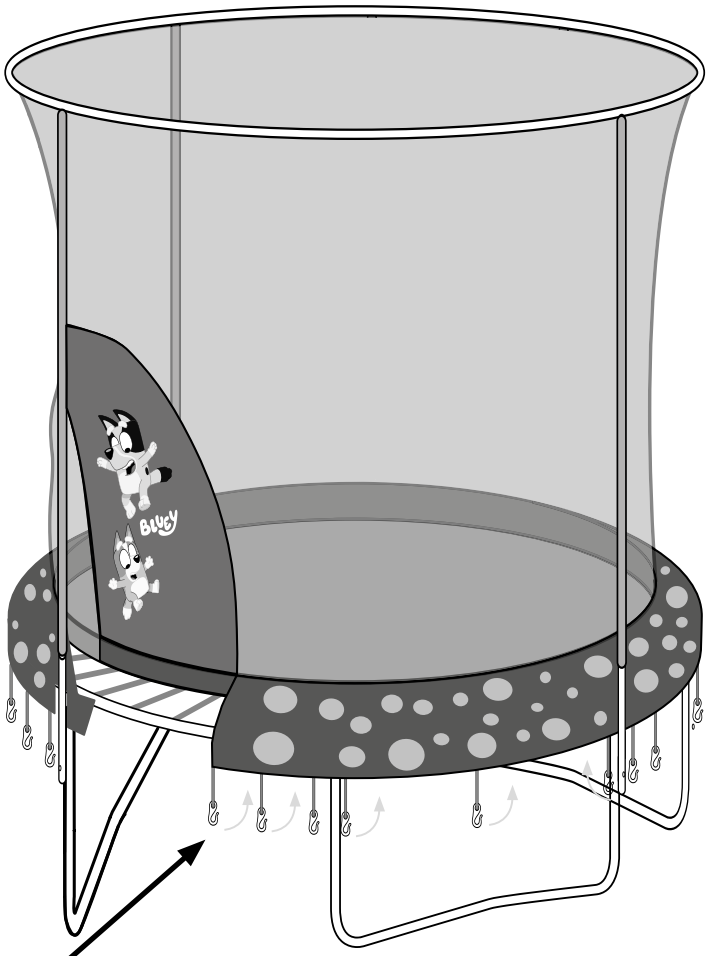

Outside Skirt

Underside Skirt

Underside Skirt

Outside Skirt

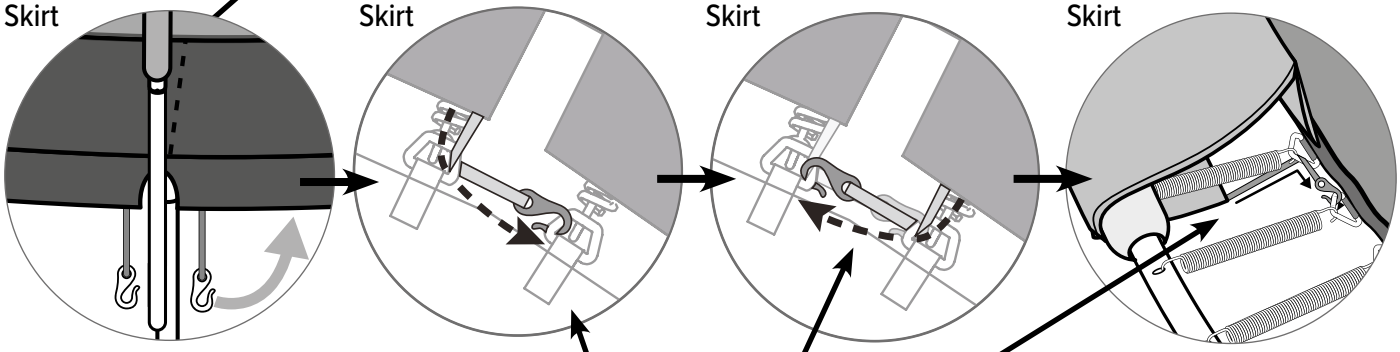

Pull surround around the uprights

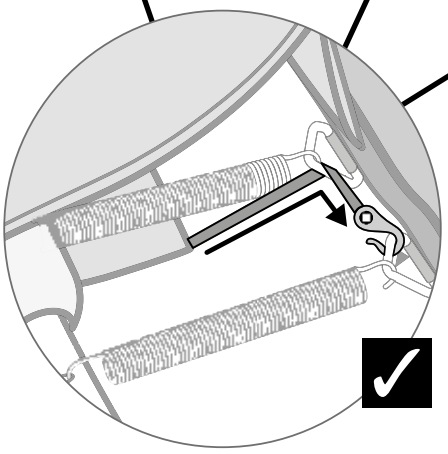

Repeat until all hooks are fastened

13

FR1022 **x5**



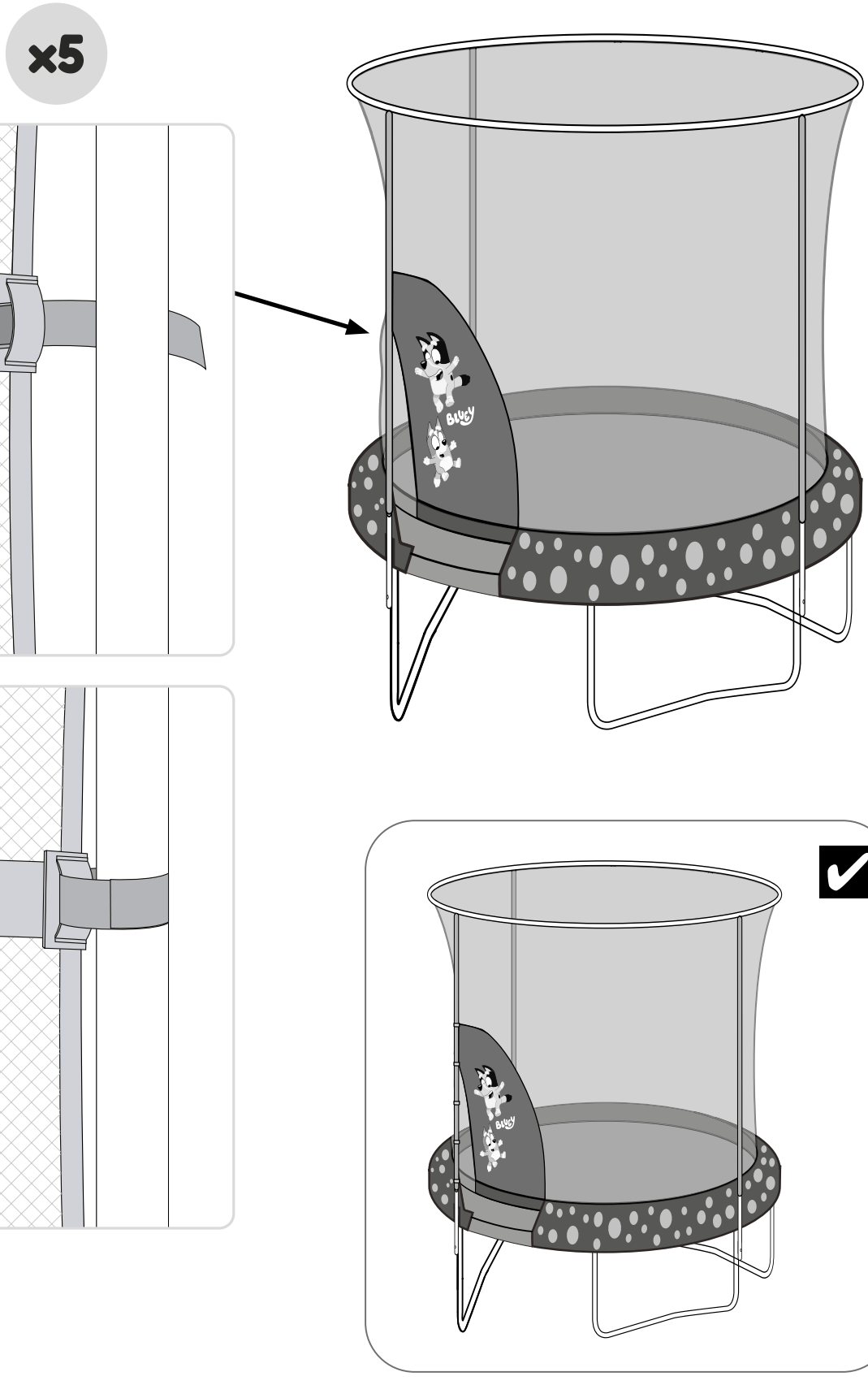

14

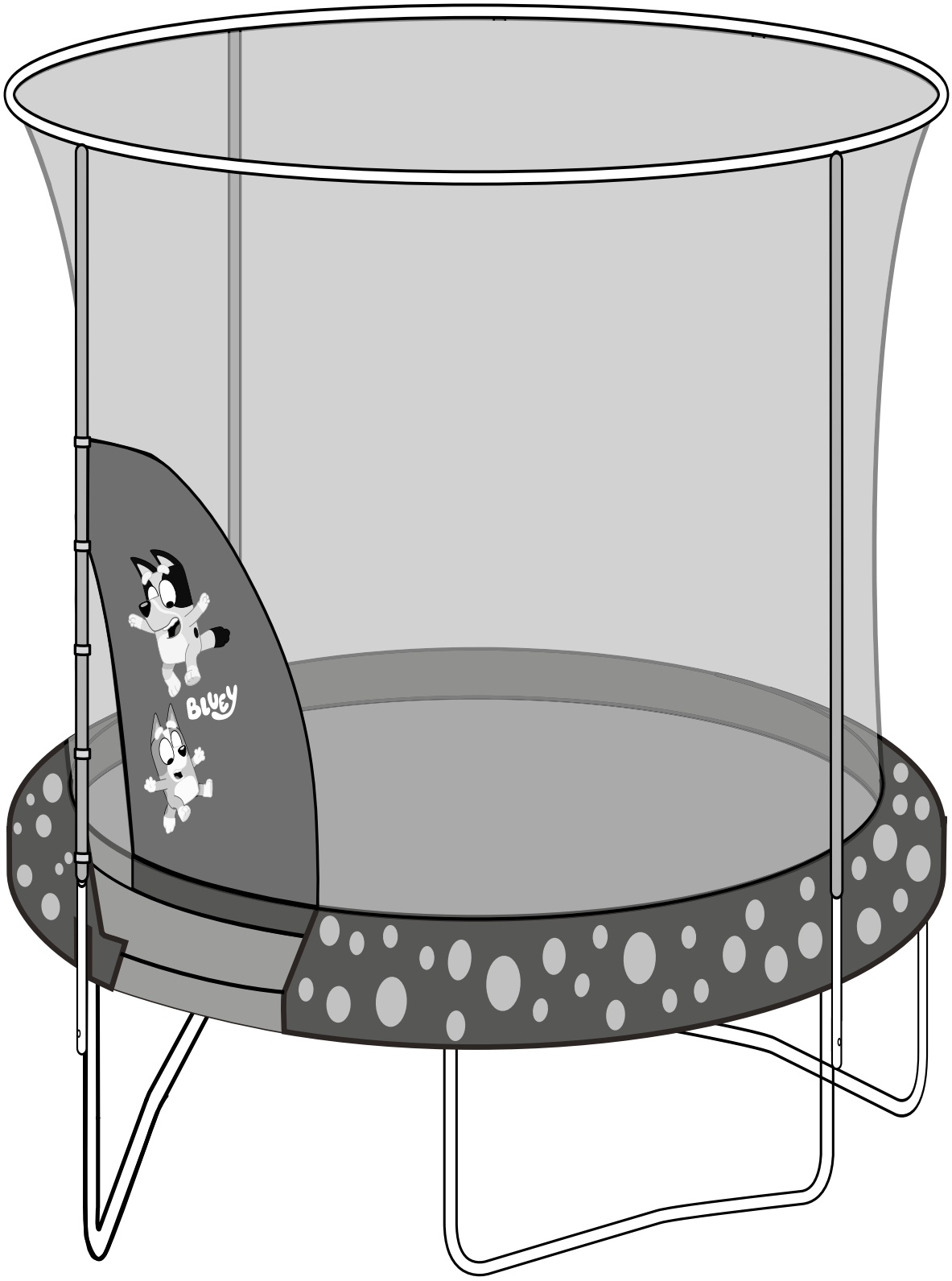

BLUEY

LET'S PLAY CHEF



BINGO & BLUEY COLOURING SHEET

BLUEY TM and BLUEY character logos TM & © Ludo Studio Pty Ltd 2018

BBC STUDIOS

BLUEY

LET'S PLAY CHEF

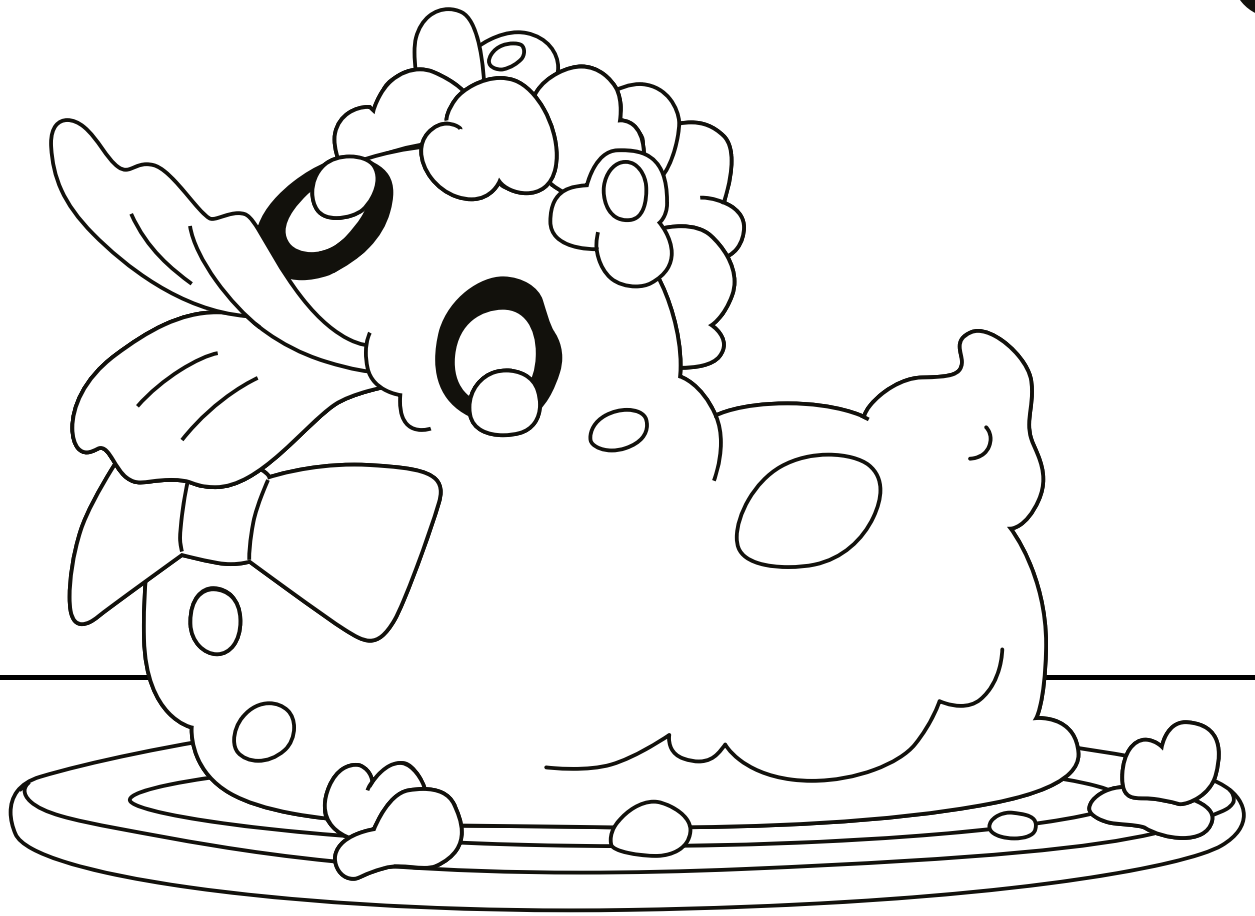

duck cake colouring sheet

BLUEY TM and BLUEY character logos TM & © Ludo Studio Pty Ltd 2018

BBC STUDIOS

BLUEY

THANK YOU!

EN

Thank you for purchasing this product.

For Customer Service and help with your product please email **customerservice@tptoys.com** or use the contact us page **www.tptoys.com/pages/contact-us**

For product guarantee information visit **www.tptoys.com/pages/guarantees**

For spares & warranty enquiries for your product please visit **www.tpspares.com** or use the spares contact page **www.tpspares.com/pages/contact-us**

MERCI!

FR

Merci d'avoir acheté ce produit.

Pour toute question, besoin d'assistance, demande de pièces détachées ou prise en charge dans le cadre de la garantie, notre service client est à votre disposition.

Vous pouvez le contacter par e-mail à **serviceclients@mookie.eu** ou directement via notre page : **www.fr.tptoys.com/pages/nous-contacter**

Des informations complémentaires sur les conditions et la durée de garantie sont également disponibles sur la page : **https://www.fr.tptoys.com/pages/garanties**

DANKE SCHÖN!

DE

Vielen Dank, dass Sie dieses Produkt gekauft haben.

Bei Fragen, für Unterstützung, Ersatzteilanfragen oder Garantieleistungen steht Ihnen unser Kundendienst gerne zur Verfügung.

Sie können ihn per E-Mail unter **serviceclients@mookie.eu** oder direkt über unsere Seite Kontakt erreichen : **www.fr.tptoys.com/pages/nous-contacter**

Weitere Informationen zu den Garantiebedingungen und -dauer finden Sie auch auf der Seite Garantien : **https://www.fr.tptoys.com/pages/garanties**

¡GRACIAS!

ES

Gracias por comprar este producto.

Si tiene alguna pregunta, necesita ayuda, desea solicitar piezas de repuesto o solicitar asistencia en el marco de la garantía, nuestro servicio de atención al cliente está a su disposición.

Puede ponerse en contacto con él por correo electrónico en **serviceclients@mookie.eu** o directamente a través de nuestra página Contacte con nosotros : **www.fr.tptoys.com/pages/nous-contacter**

En la página Garantías también encontrará información adicional sobre las condiciones y la duración de la Garantía : **https://www.fr.tptoys.com/pages/garanties**

GRAZIE!

IT

Grazie per aver acquistato questo prodotto.

Per qualsiasi domanda, richiesta di assistenza, richiesta di pezzi di ricambio o assistenza in garanzia, il nostro servizio clienti è a vostra disposizione.

Potete contattarlo via e-mail all'indirizzo s**erviceclients@mookie.eu** o direttamente tramite la nostra pagina Contattaci : **www.fr.tptoys.com/pages/nous-contacter**

Ulteriori informazioni sulle condizioni e la durata della garanzia sono disponibili anche alla pagina Garanzie : **https://www.fr.tptoys.com/pages/garanties**

Robovision Ltd t/a TP Toys
Unit 11, Enterprise Way, Flitwick,
Bedfordshire, MK45 5BX, England, UK
UK: help@tptoys.com
www.tptoys.com

Mookie France
Espace Mistral B, 375 avenue du Mistral
13600 La Ciotat, France
EU: serviceclients@mookie.eu
www.fr.tptoys.com

BLUEY (word mark and character logos) are trade marks of Ludo Studio Pty Limited and are used under licence. BLUEY logo © Ludo Studio Pty Limited 2018. Licensed by BBC Studios. BBC is a trade mark of the British Broadcasting Corporation and is used under licence. BBC logo © BBC 1996

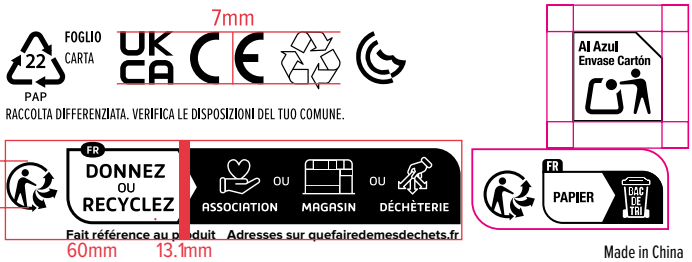

TP1015_IM1096-A 1025