Lave - mains

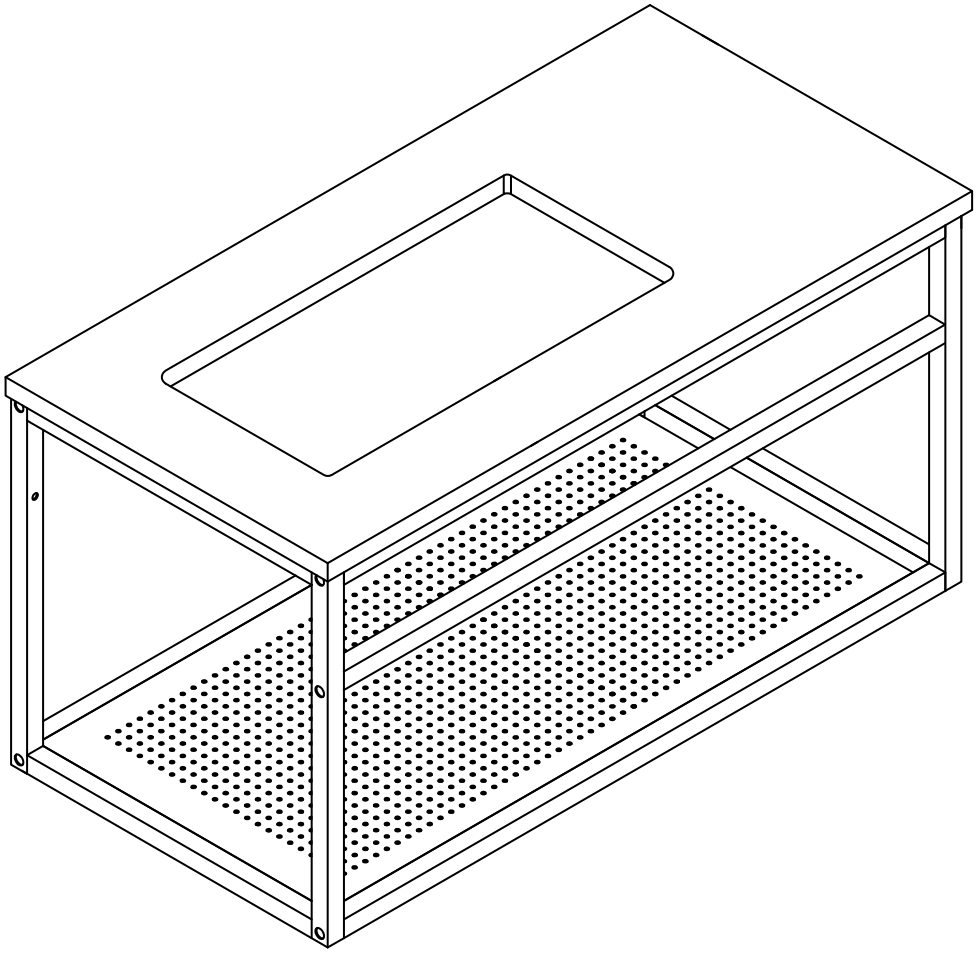

homesight

MTC 1631
Version 2023-1

Piece No.	Quantité	Désignation
1	2	Côtés
2	1	Traverse arrière
3	1	Etagère
4	2	Traverse avant
5	1	Plan

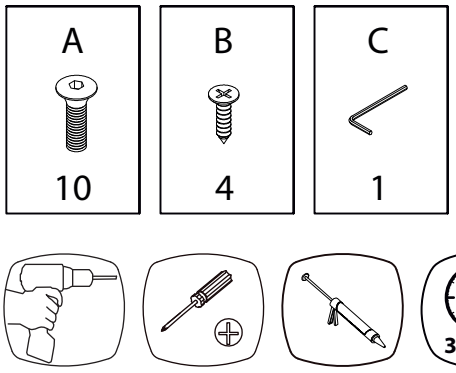

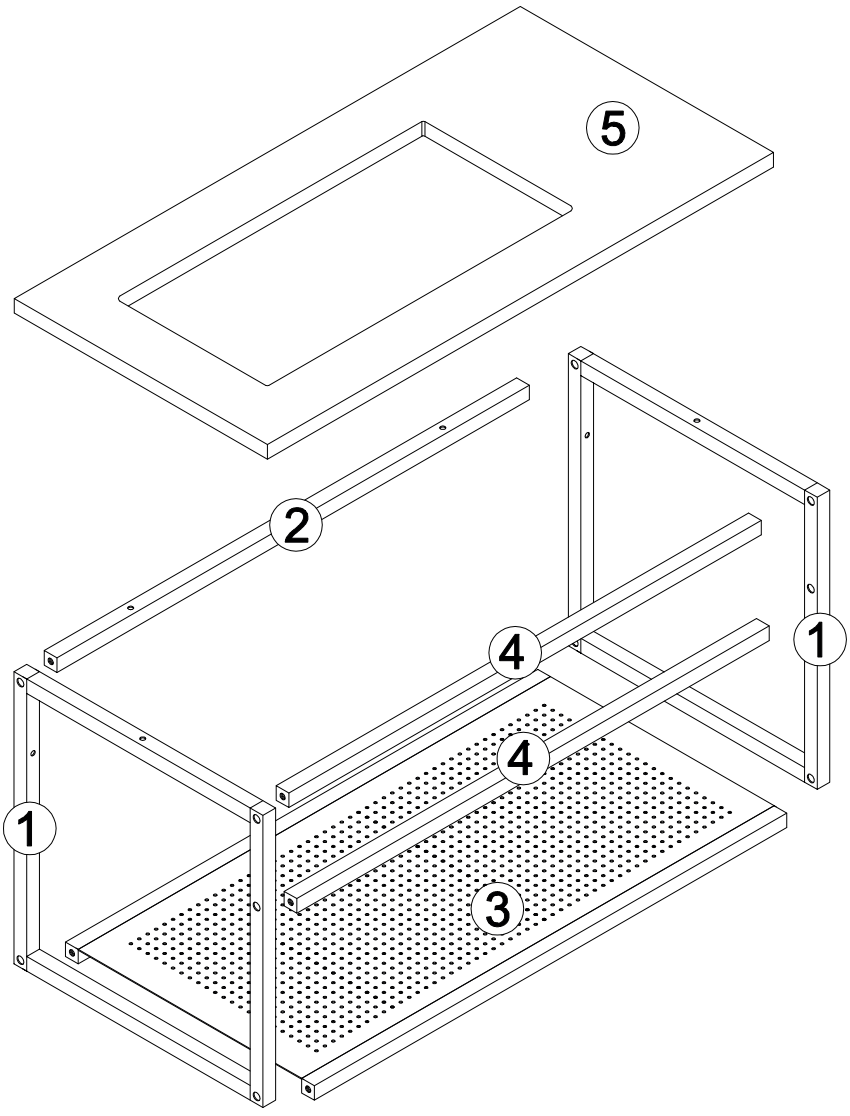



NE PAS S'ASSEOIR SUR LE MEUBLE SUSPENDU

UTILISEZ LES VIS ET LES CHEVILLES ADAPTÉES A VOS MURS

Attention !
Ce meuble doit être fixé au mur.
Utilisez des vis adaptées au matériau de votre mur (non incluses).
En cas de doute, demandez conseil à un vendeur.



1

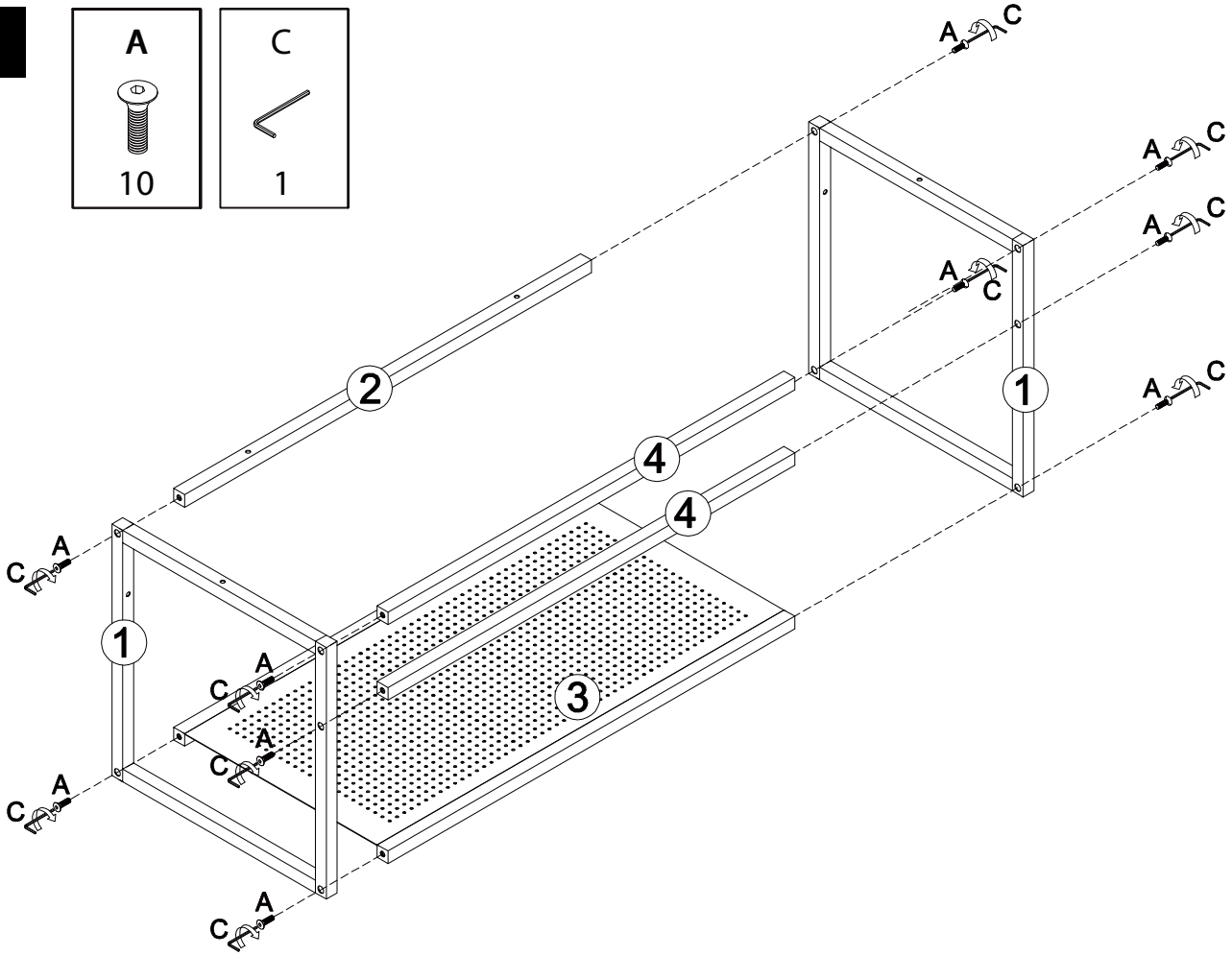

2

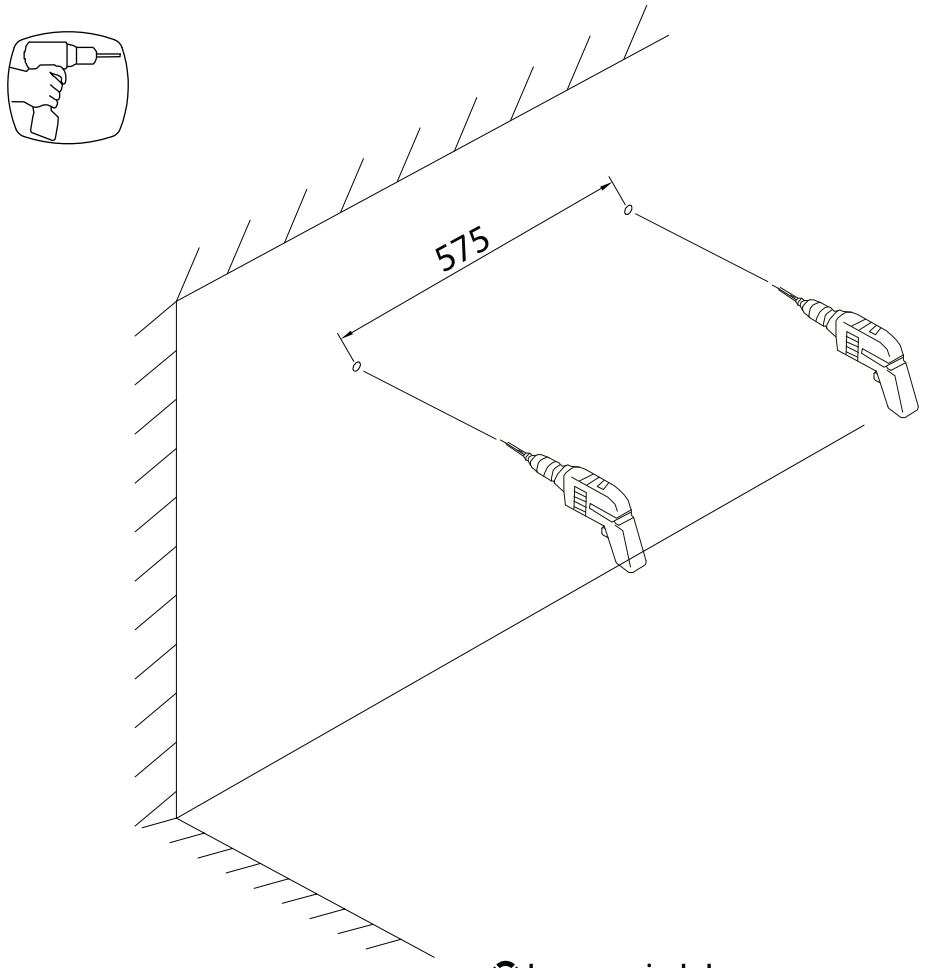

homesight

3



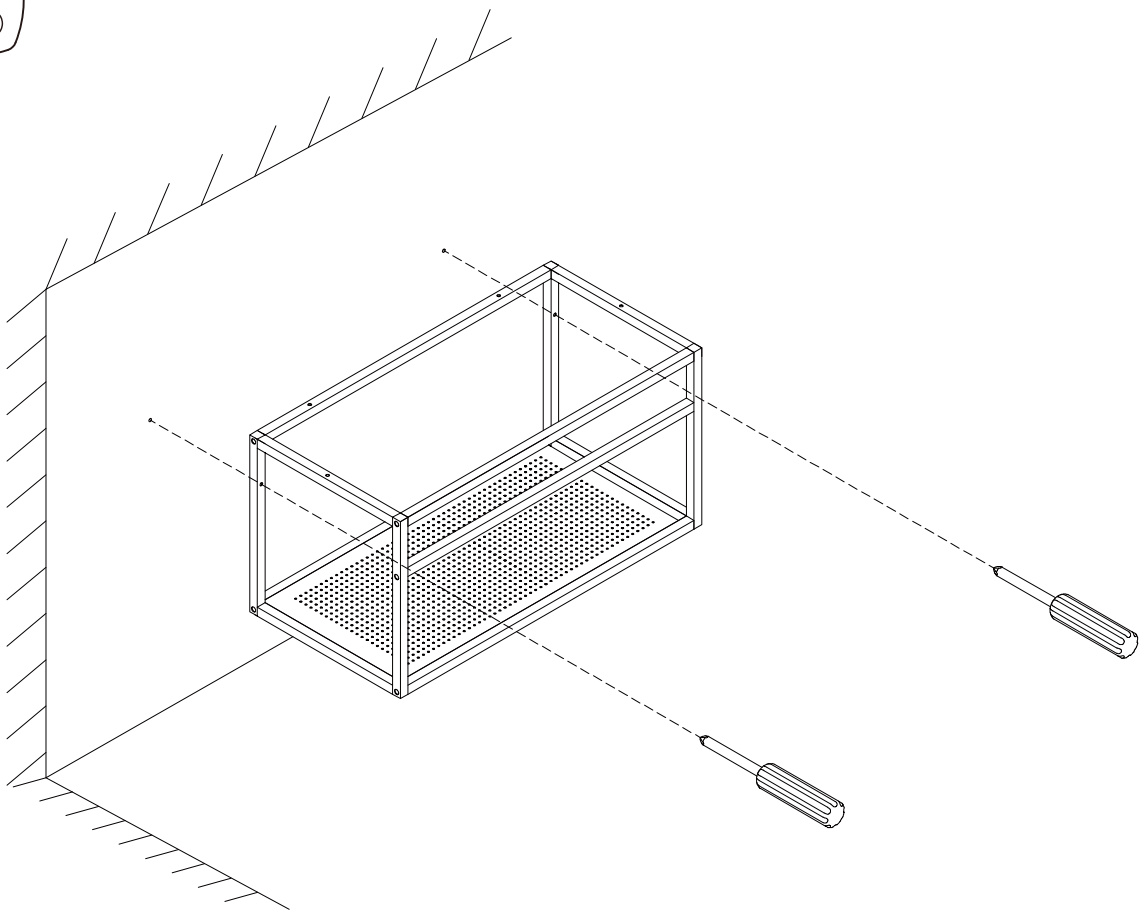

4

B

4

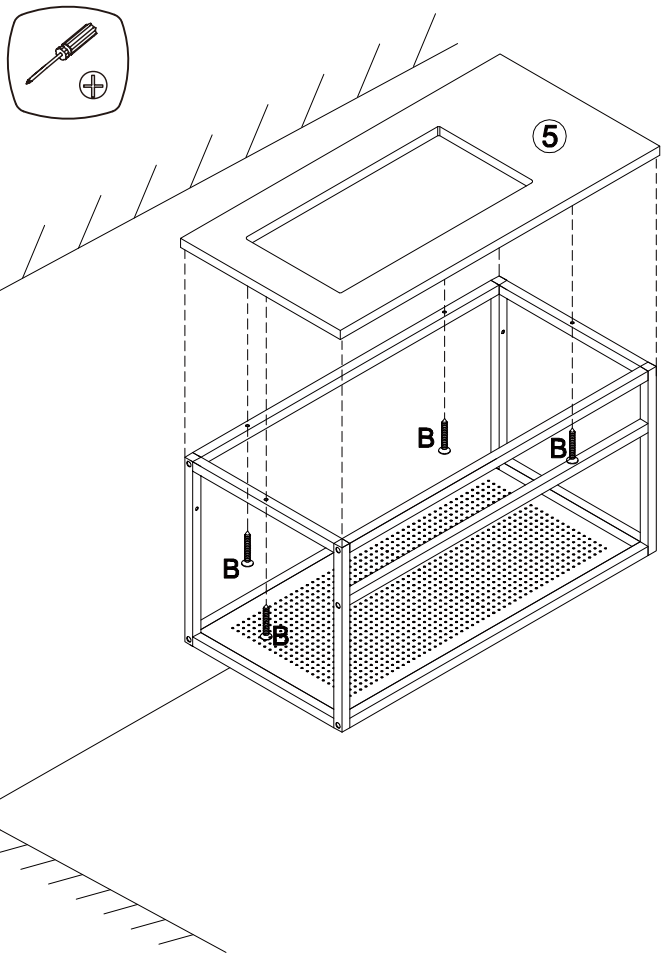

PLAN REVERSIBLE

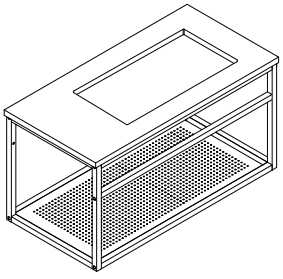

homesight

5



Plan vasque non inclus

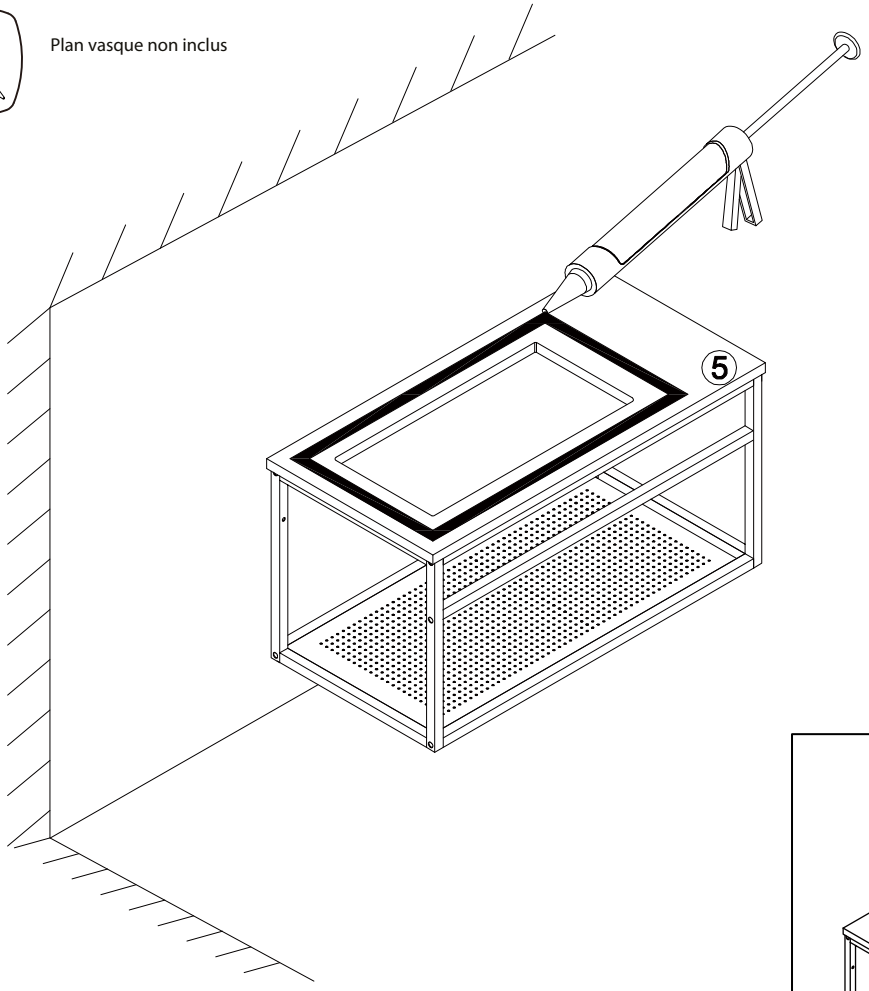

VASQUE REVERSIBLE

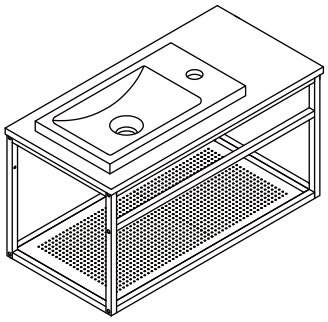

6

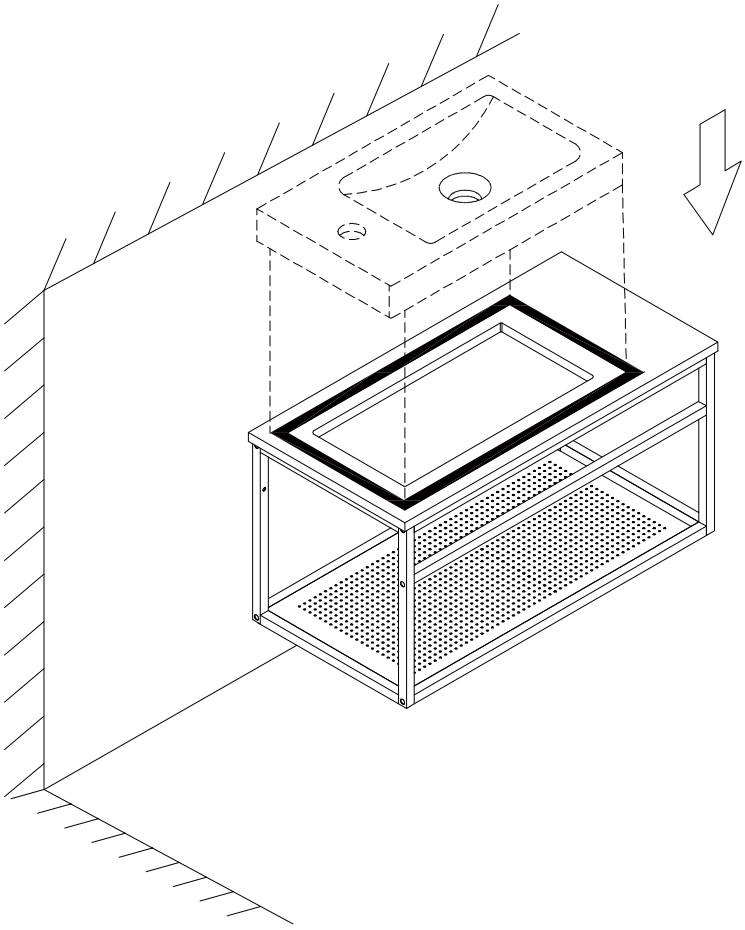

7

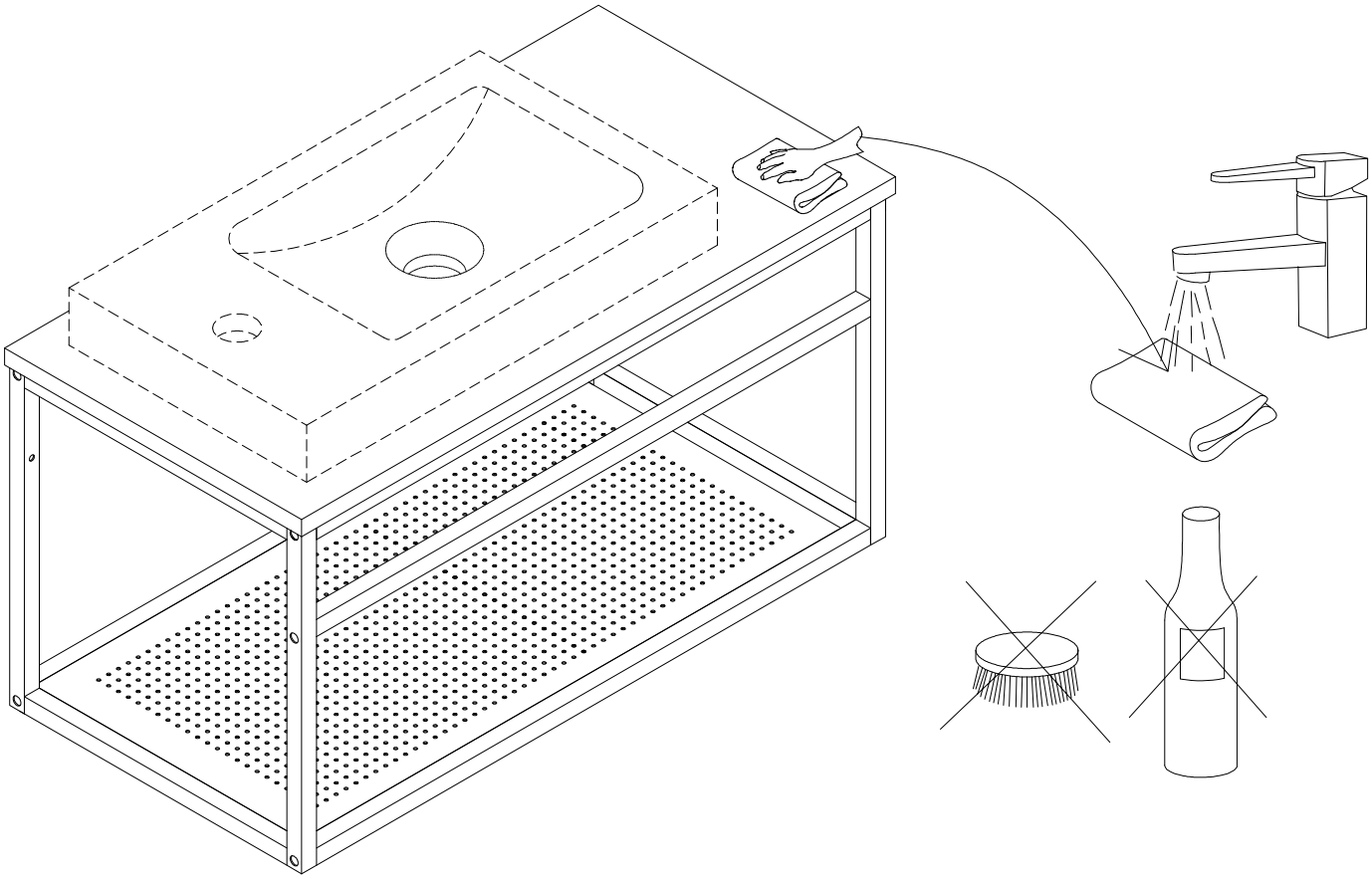

FR

Donnez ou recyclez vos meubles.

Association ou Magasin ou Déchèterie

https://quefairedemesdechets.fr

FR

homesight