Portant d'angle

L72 x H170 x P40 cm

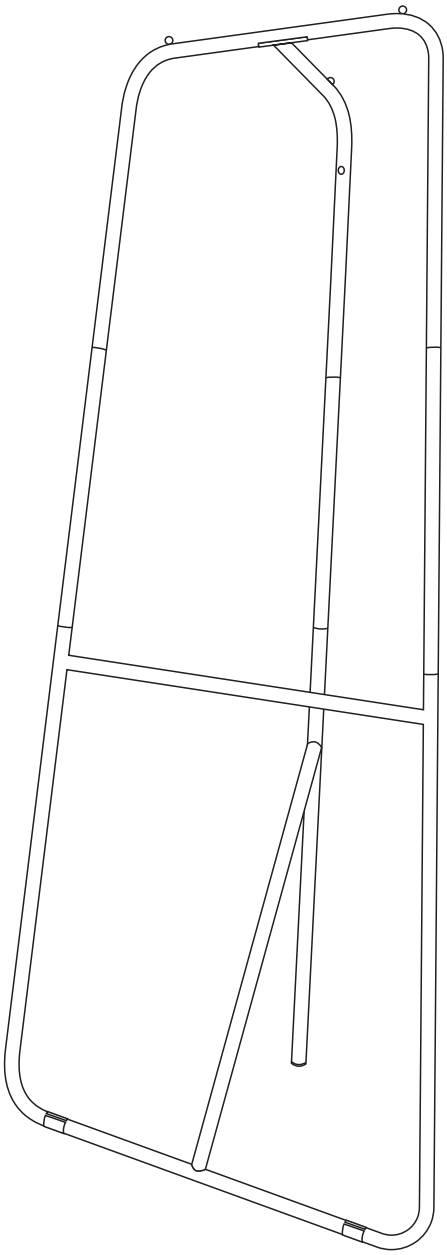

homesight

MTC 1839
Version2022-1

Piece No.	Quantité	Désignation
1	1	Côté bas
2	1	Côté haut
3	3	Traverse arrière
4	1	Traverse
5	1	Barre de penderie

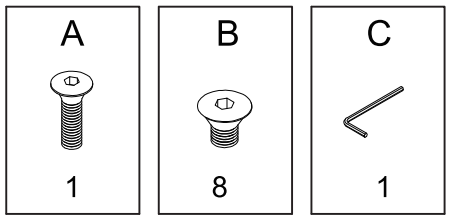







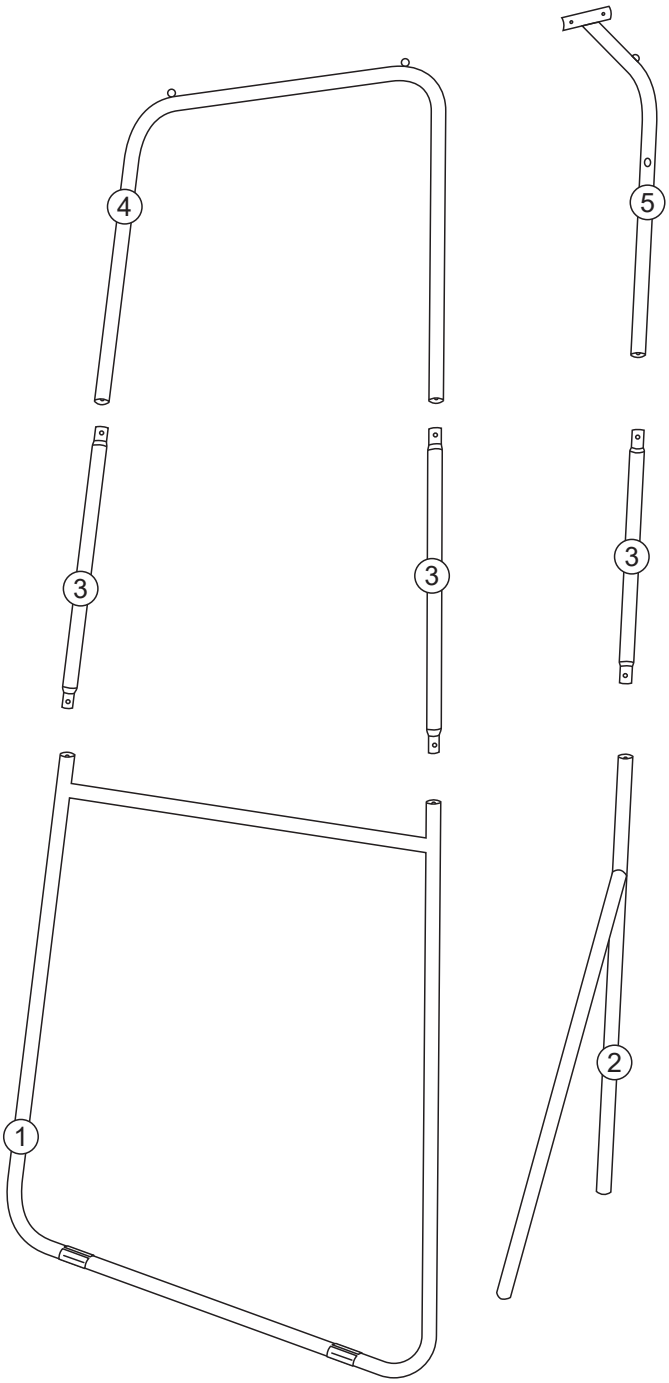



NE PAS S'ASSEOIR SUR LE MEUBLE

UTILISEZ LES VIS ET LES CHEVILLES ADAPTÉES A VOS MURS

Attention !
Ce meuble doit être fixé au mur.
Utilisez des vis adaptées au matériau de votre mur (non incluses).
En cas de doute, demandez conseil à un vendeur.



CHARGE MAX. 20 KG

1

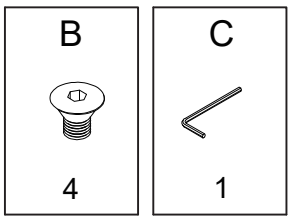

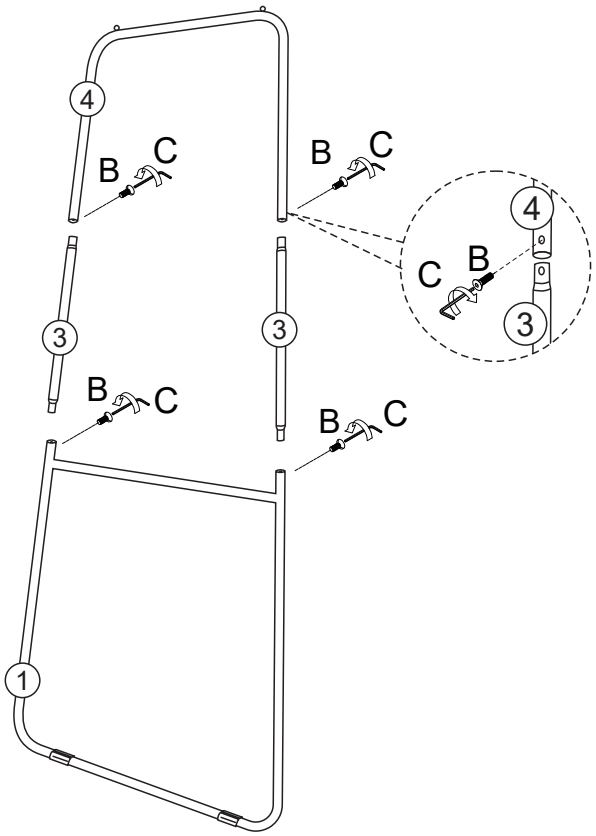

2

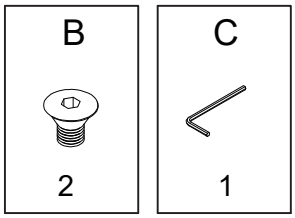

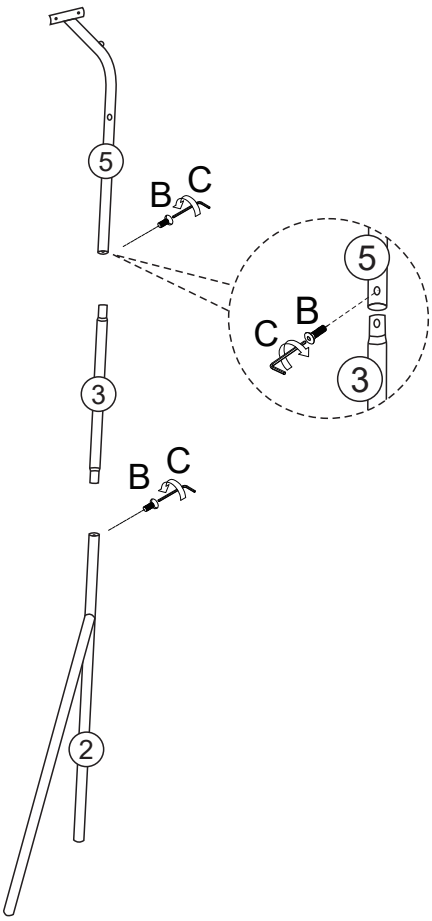

3

A	B	C
		
1	2	1

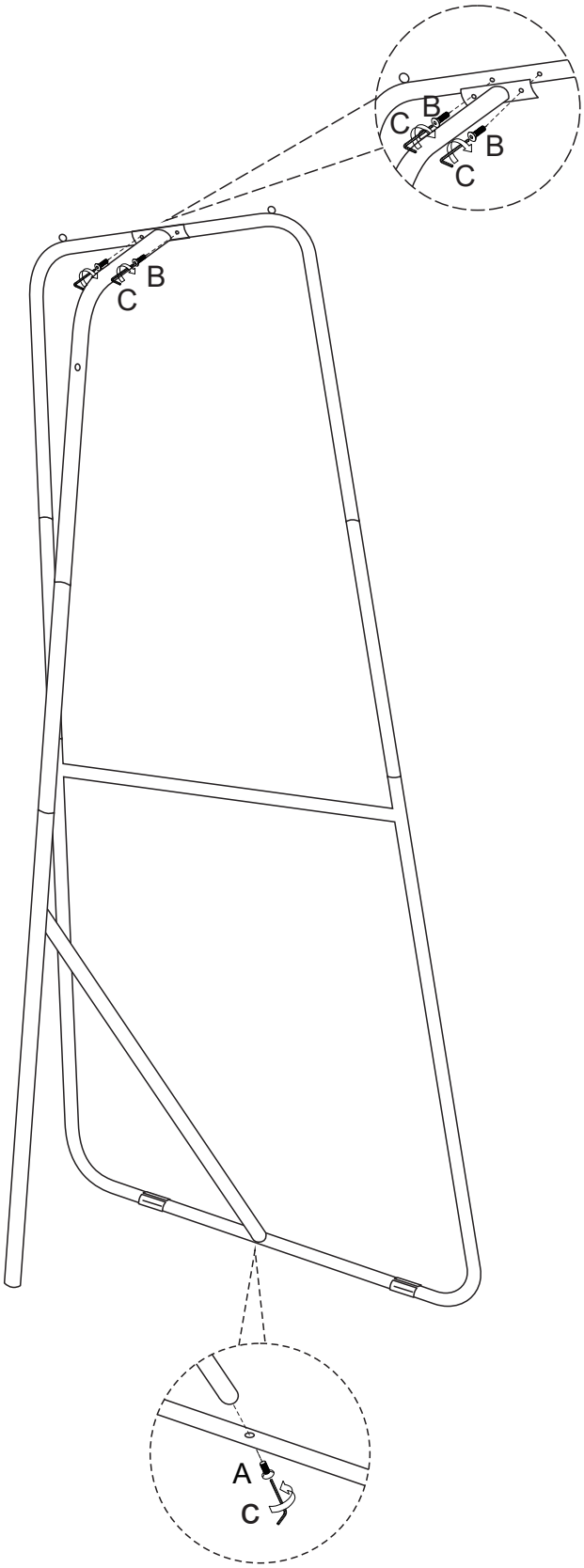

4

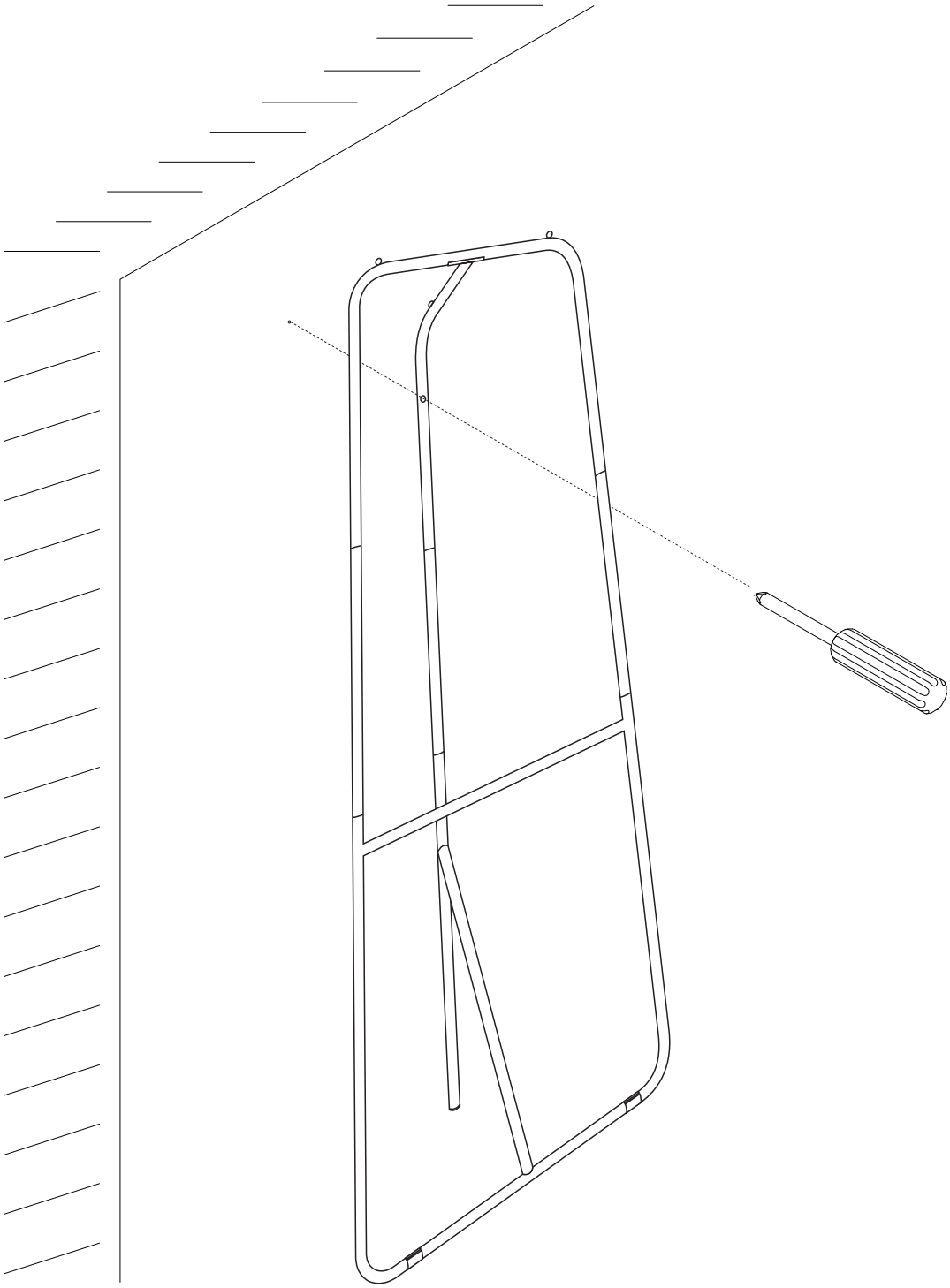

homesight