Module mix penderie + caisson

VERSION A

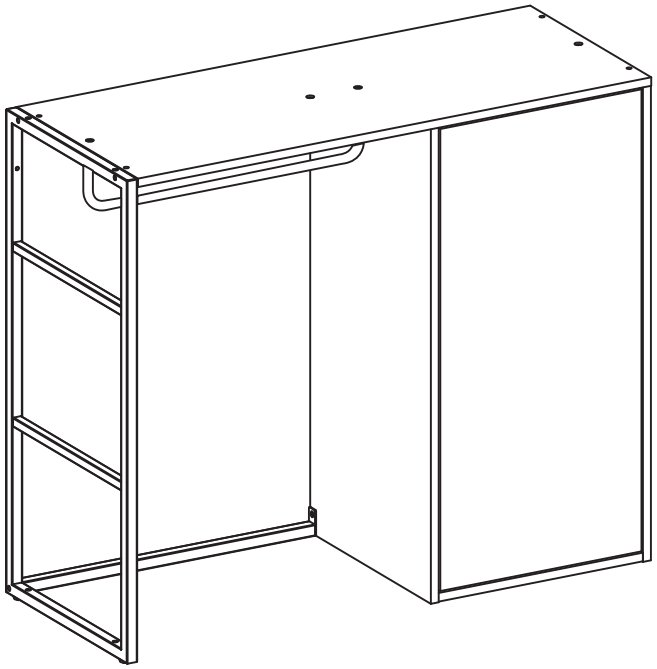

VERSION B

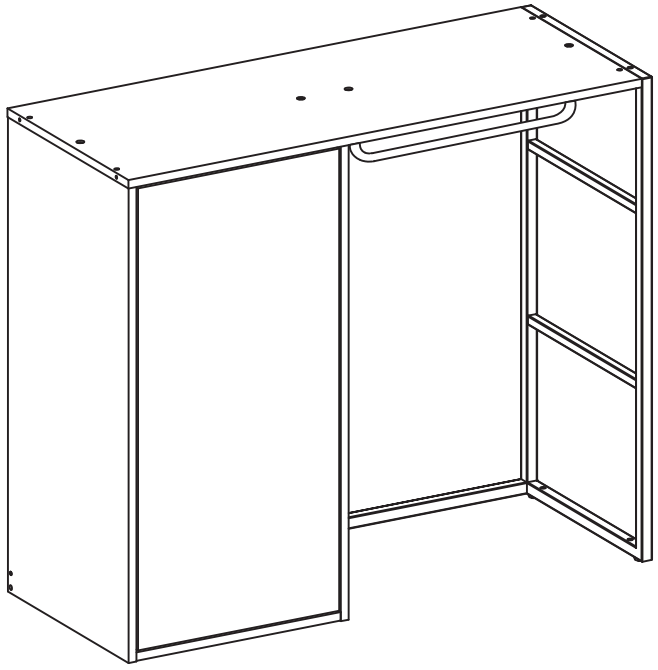

homesight

MTC 2880
Version2025-1

Pièce No.	Quantité	Désignation
1	1	Etagère supérieure
2	1	Montant métal
3	1	Côté gauche
4	1	Dessous
5	1	Côté droit
6	1	Porte
7	2	Traverse arrière
8	1	Barre de penderie
9	1	Traverse
10	1	Arrière haut
11	2	Arrière
12	2	Etagère

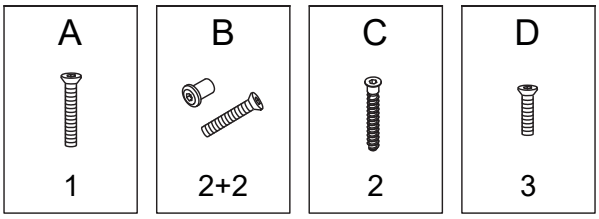

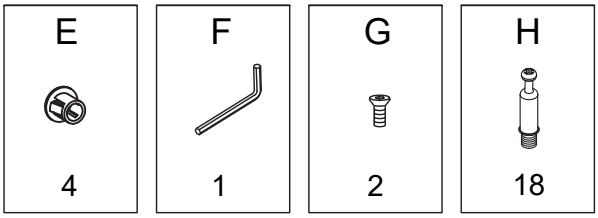

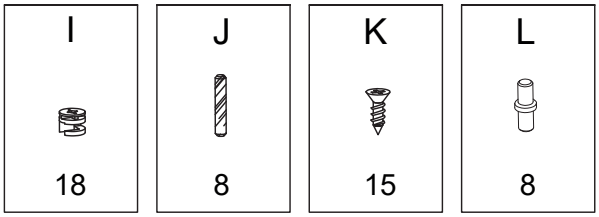

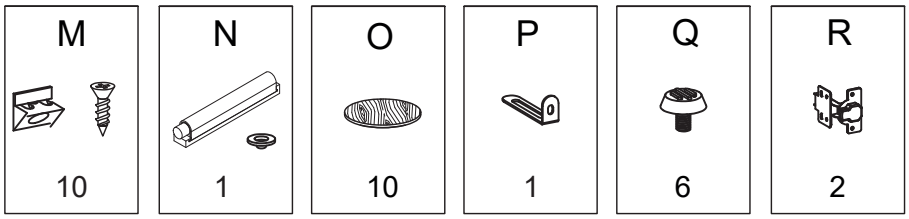

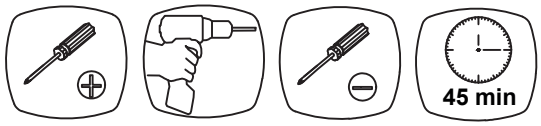

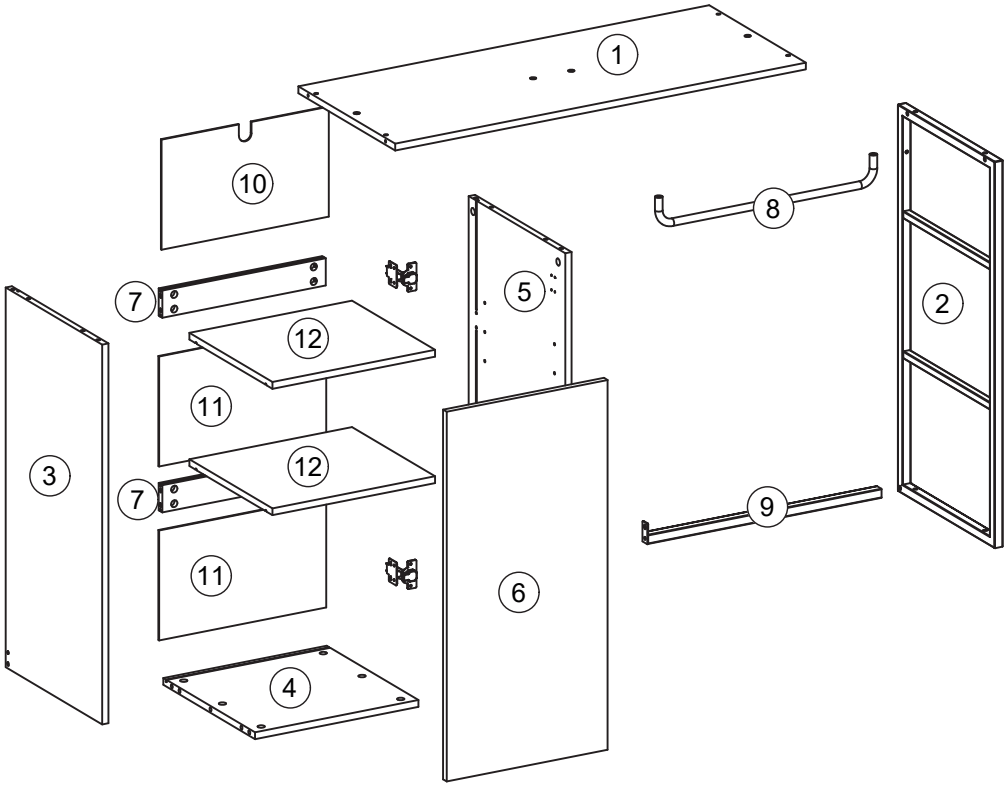



NE PAS S'ASSEOIR SUR LE MEUBLE

UTILISEZ LES VIS ET LES CHEVILLES ADAPTÉES A VOS MURS

Attention !
Ce meuble doit être fixé au mur.
Utilisez des vis adaptées au matériau de votre mur (non incluses).
En cas de doute, demandez conseil à un vendeur.



CHARGE MAX. 30 KG

homesight

1

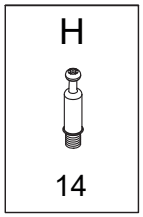

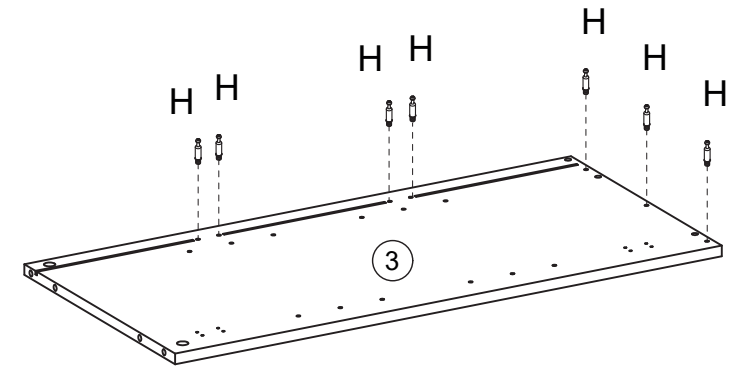

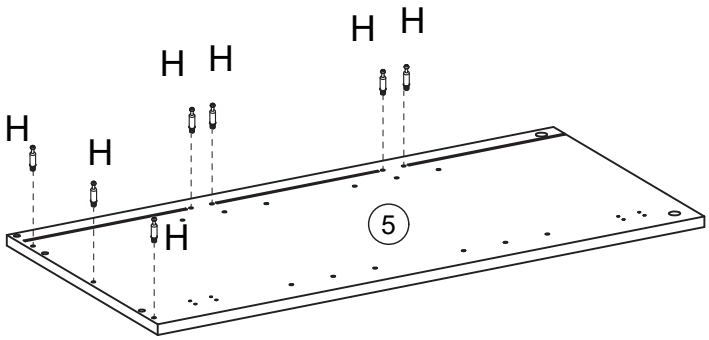

2

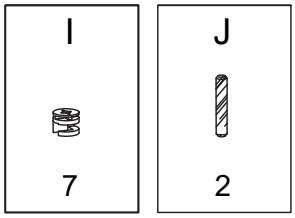

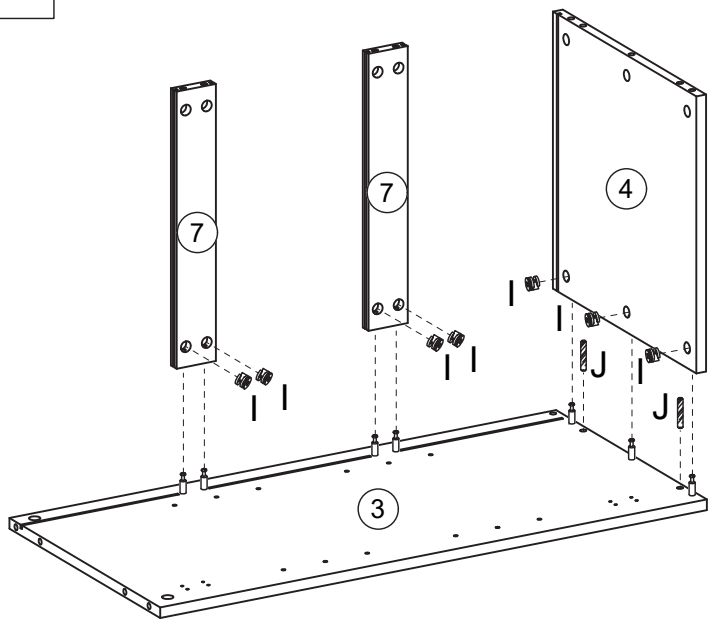

3

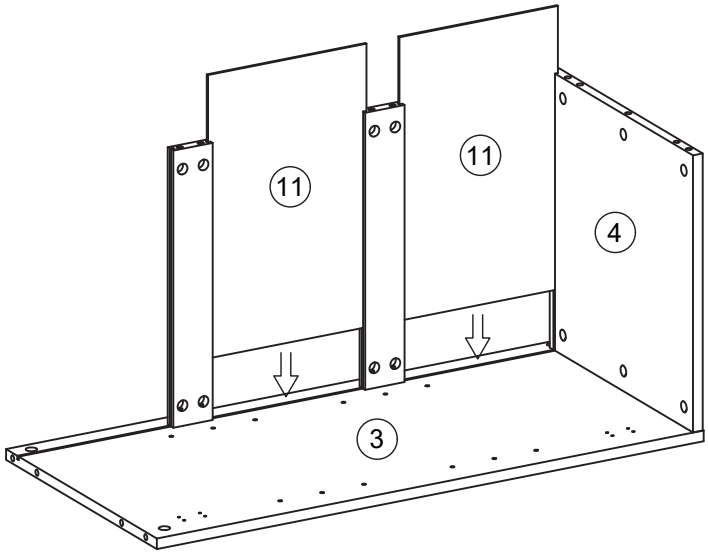

4

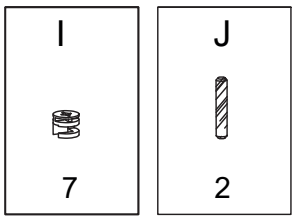

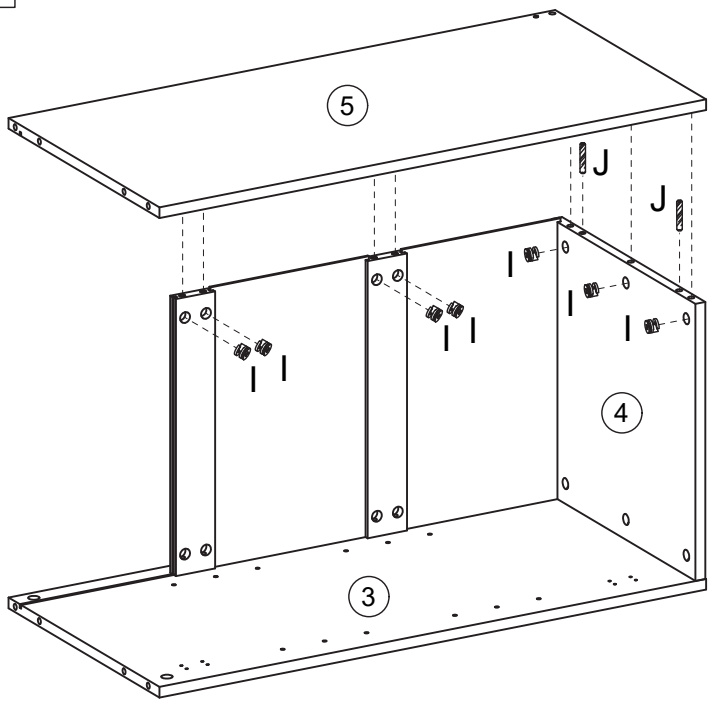

5

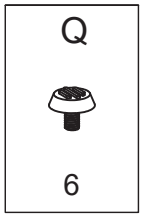

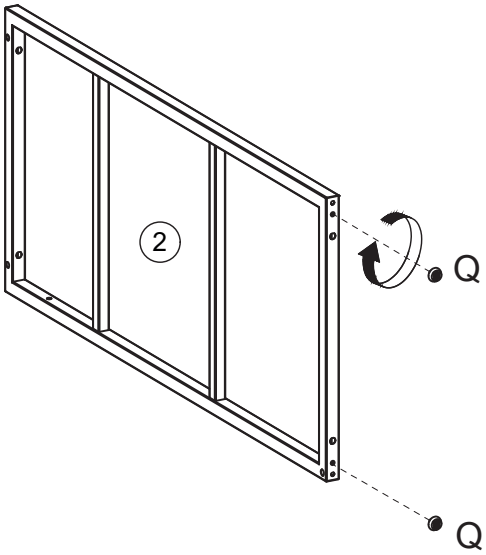

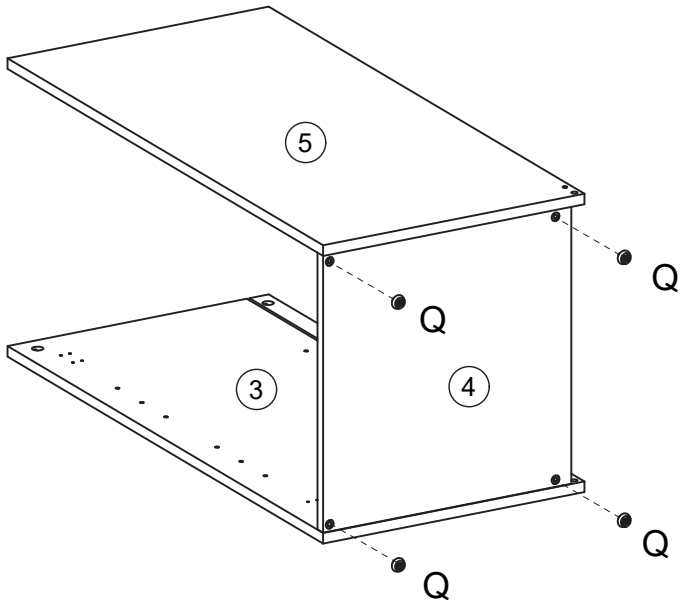

6

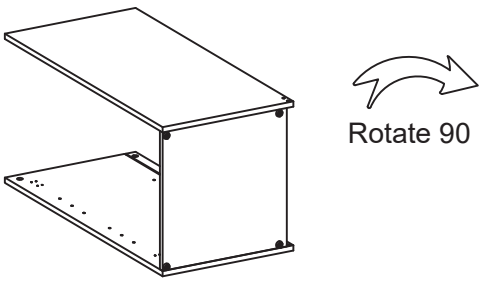

Rotate 90

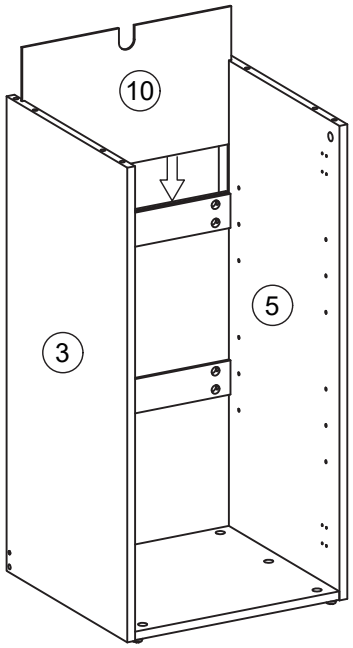

7

A	D	F	G
1	1	1	1

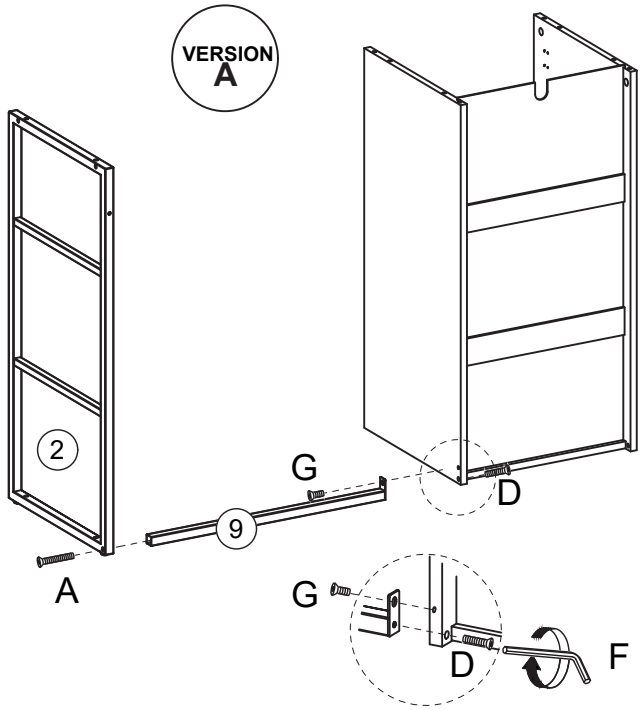

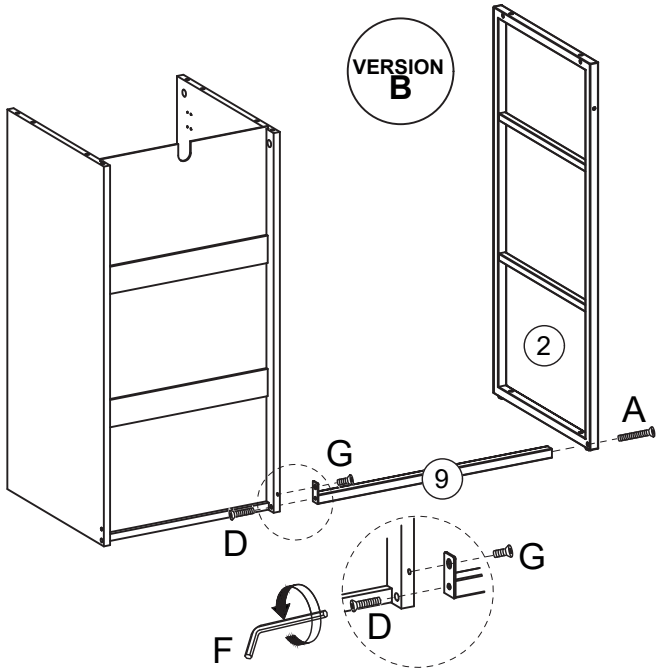

8

F	G	K	N	P
1	1	2	1	1

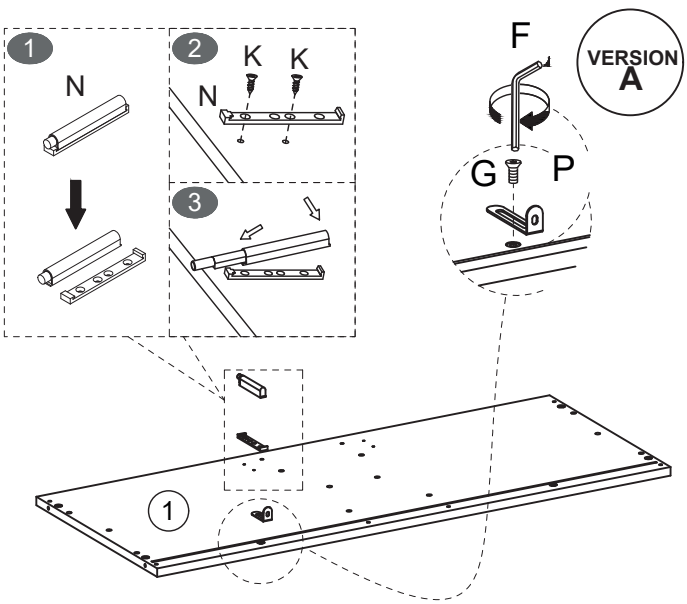

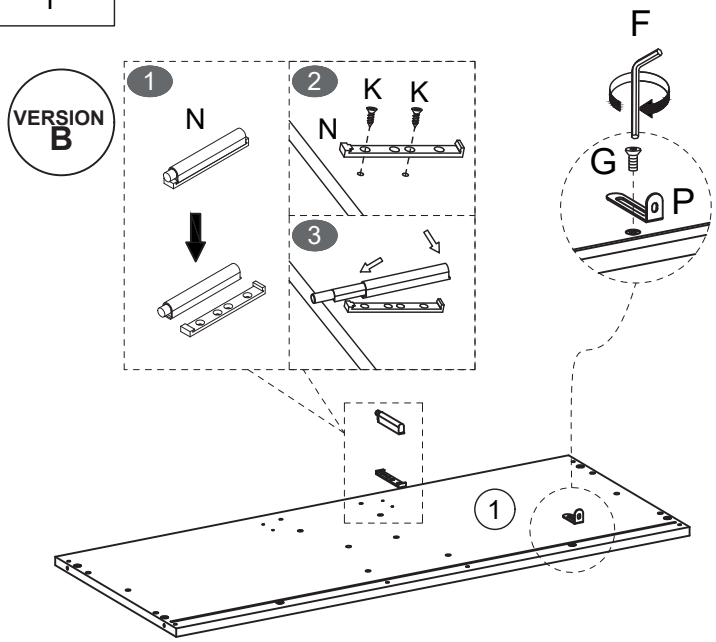

9

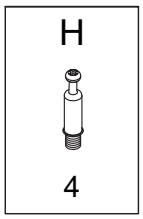

VERSION A

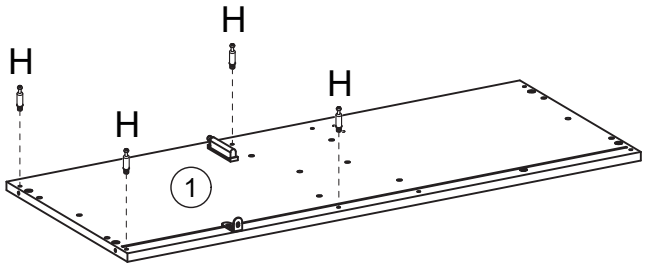

VERSION B

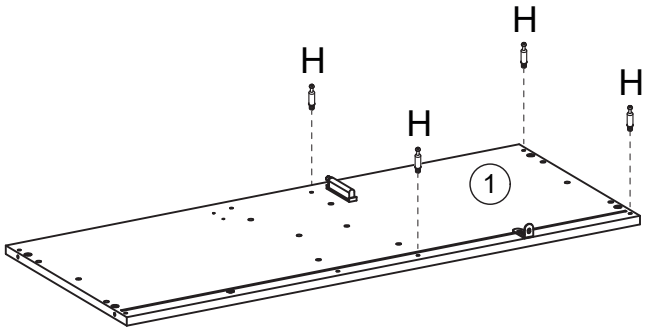

10

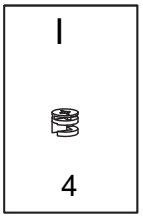

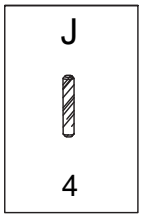

VERSION A

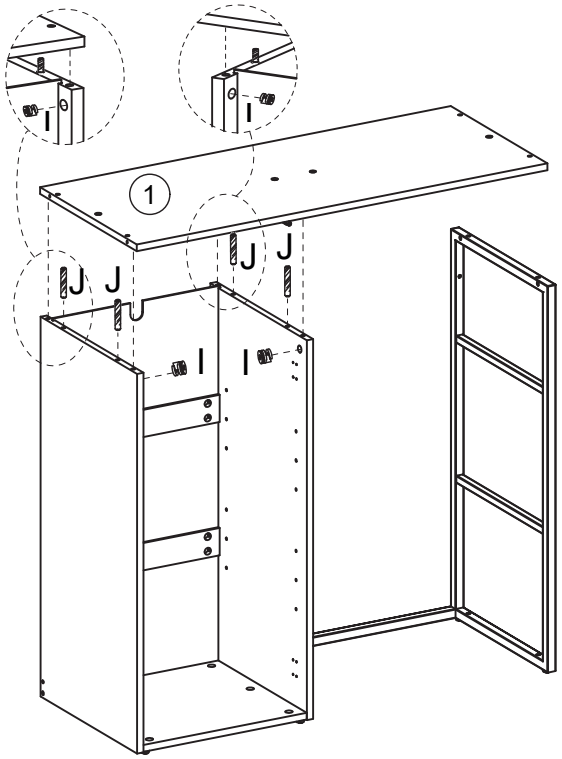

VERSION B

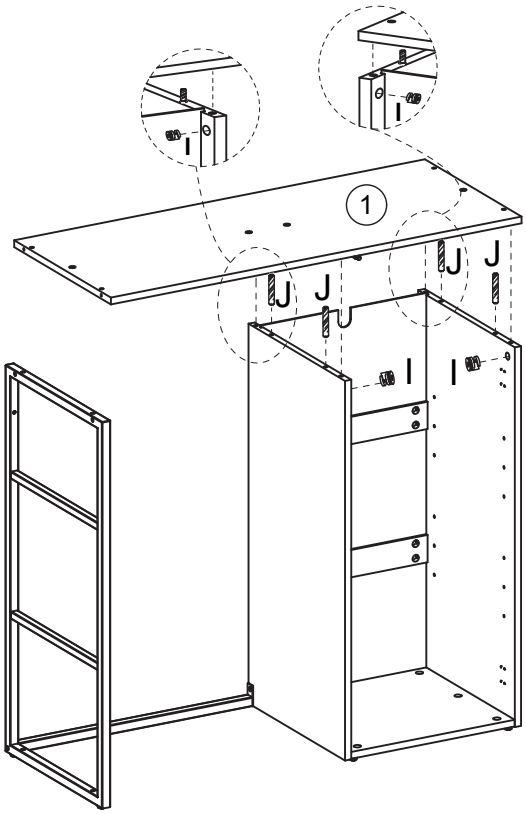

11

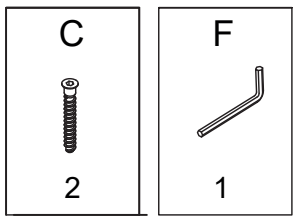

VERSION A

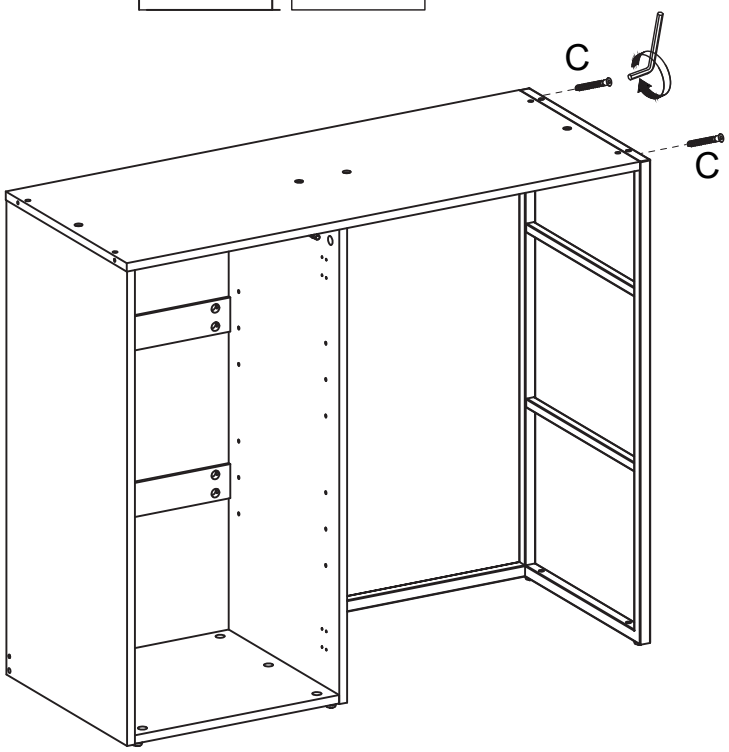

VERSION B

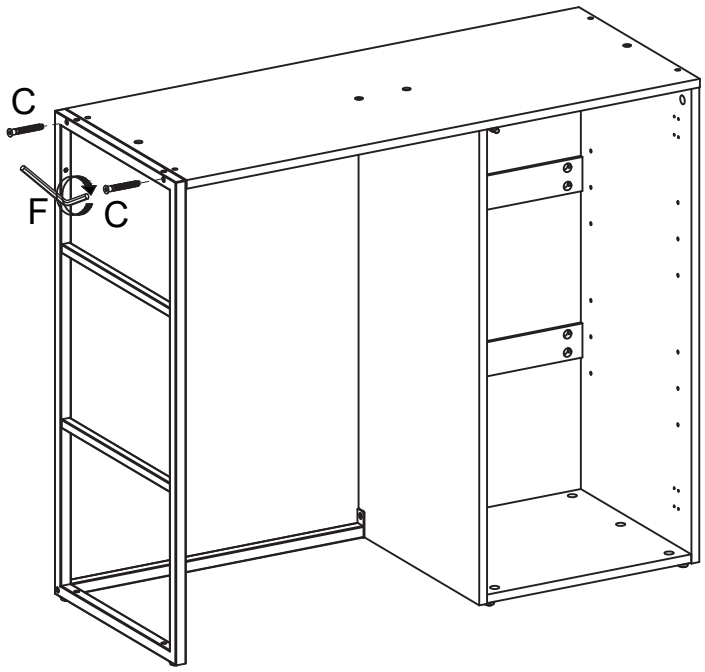

12

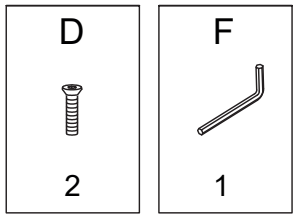

VERSION A

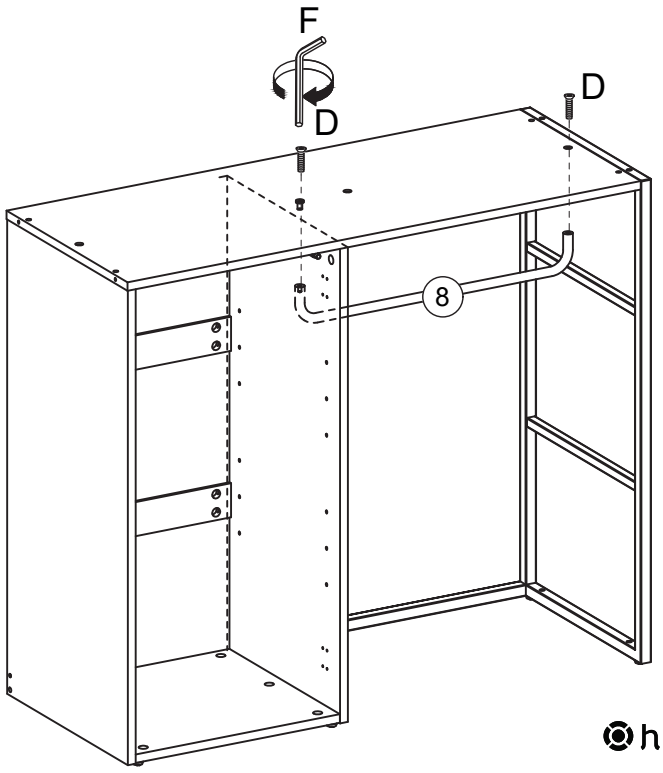

VERSION B

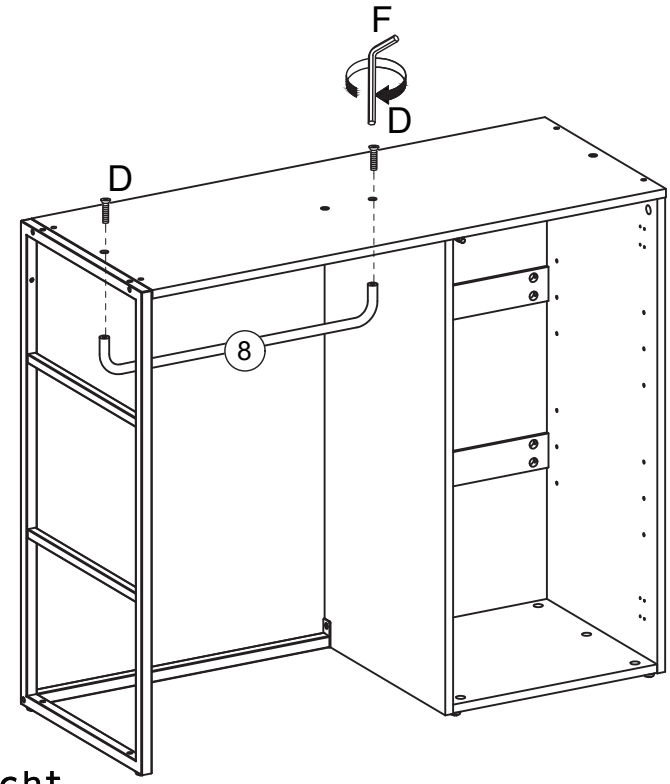

13

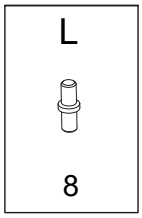

VERSION A

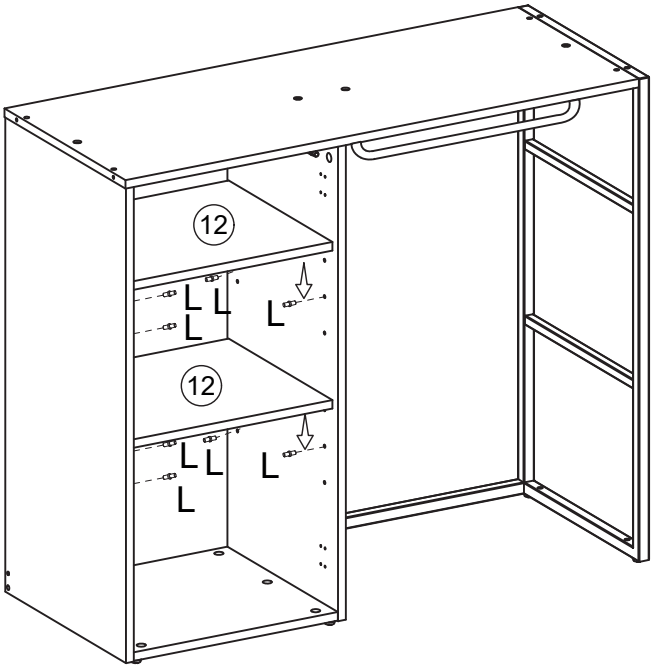

VERSION B

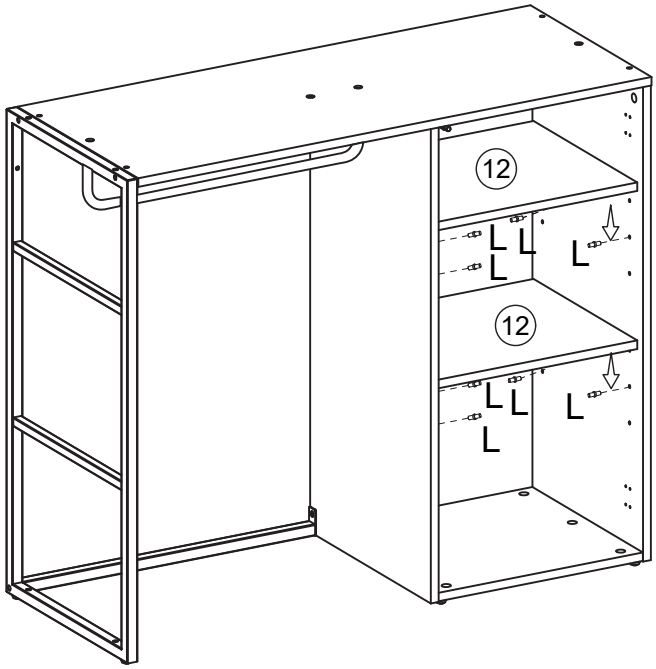

14

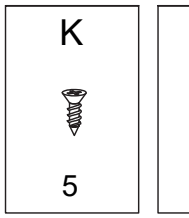

VERSION A

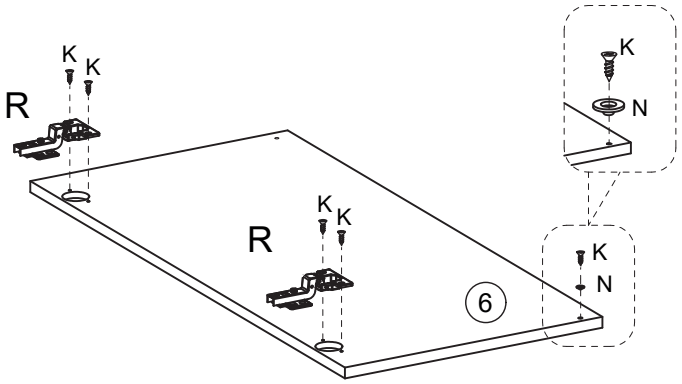

VERSION B

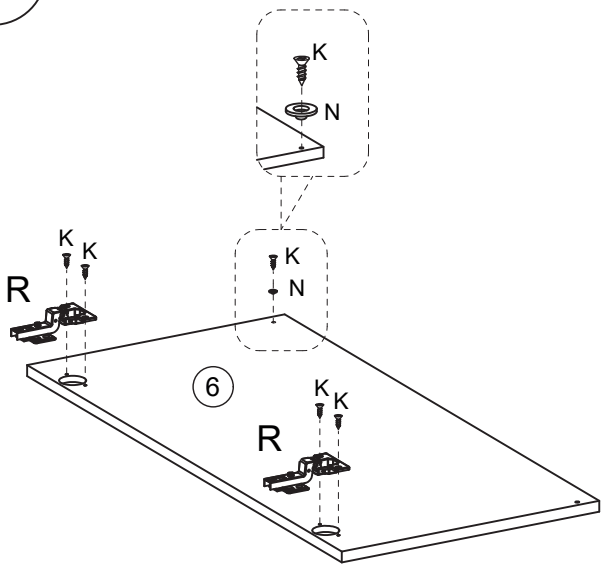

15

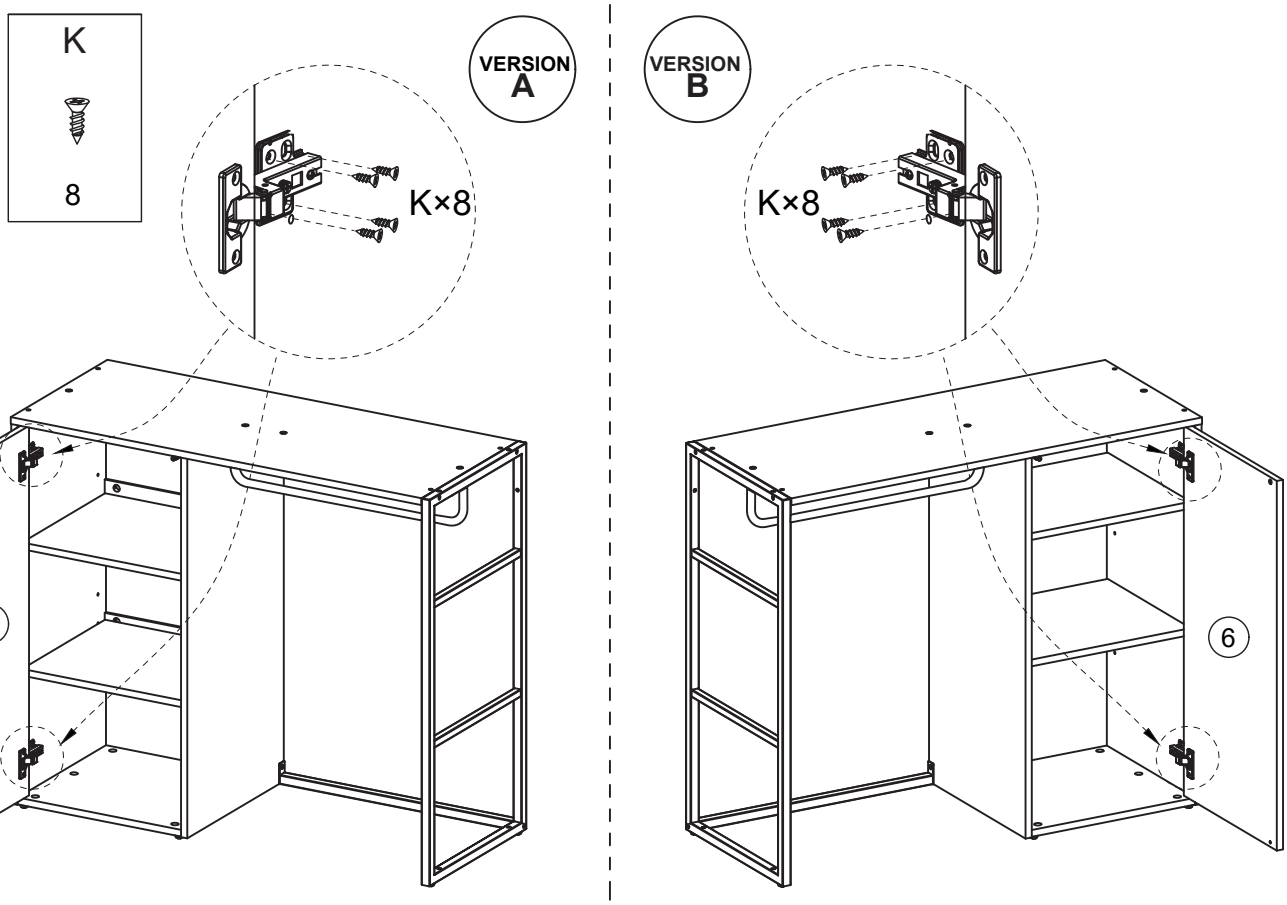

16

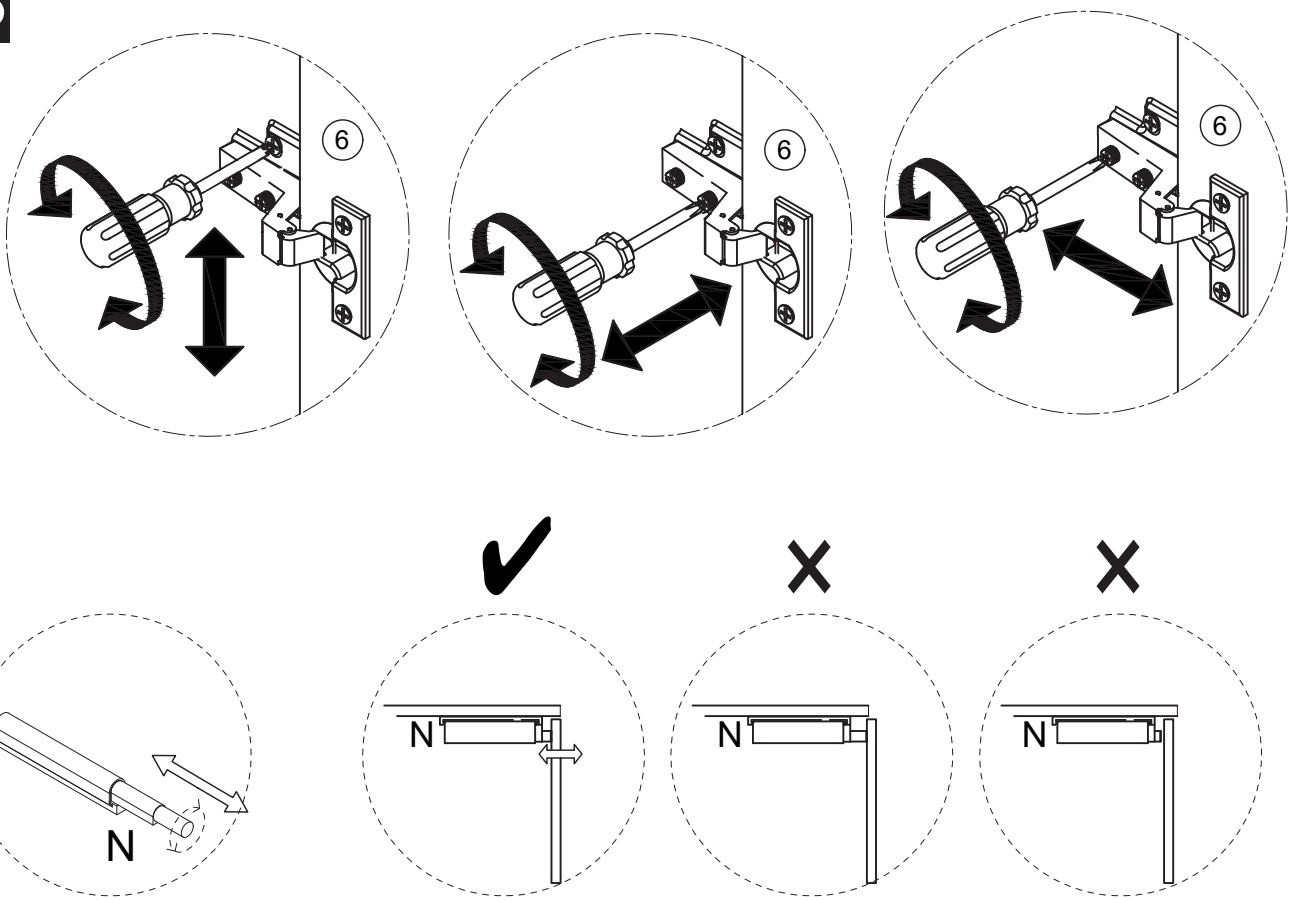

homesight

17

M

10

VERSION A

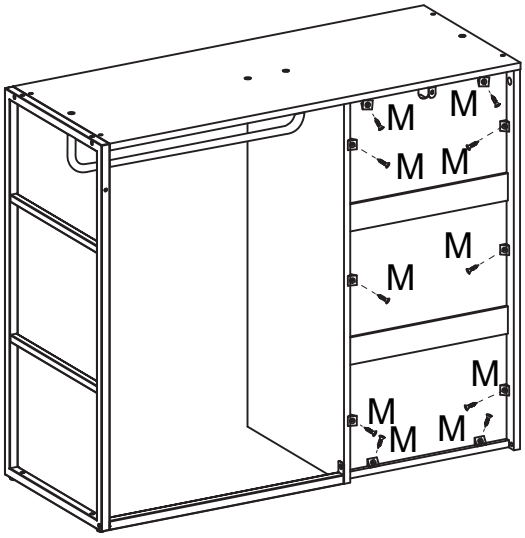

VERSION B

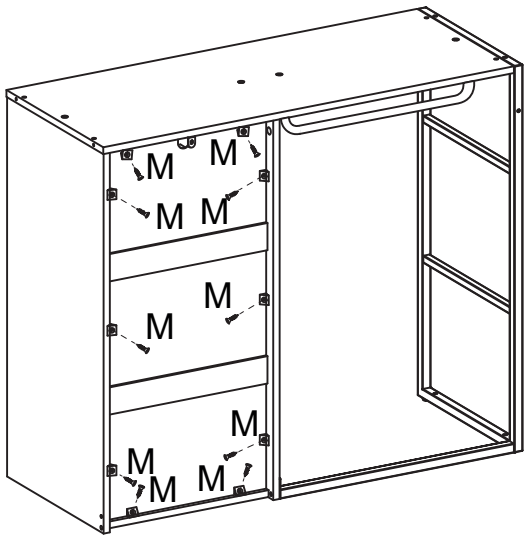

18

E

4

O

10

VERSION A

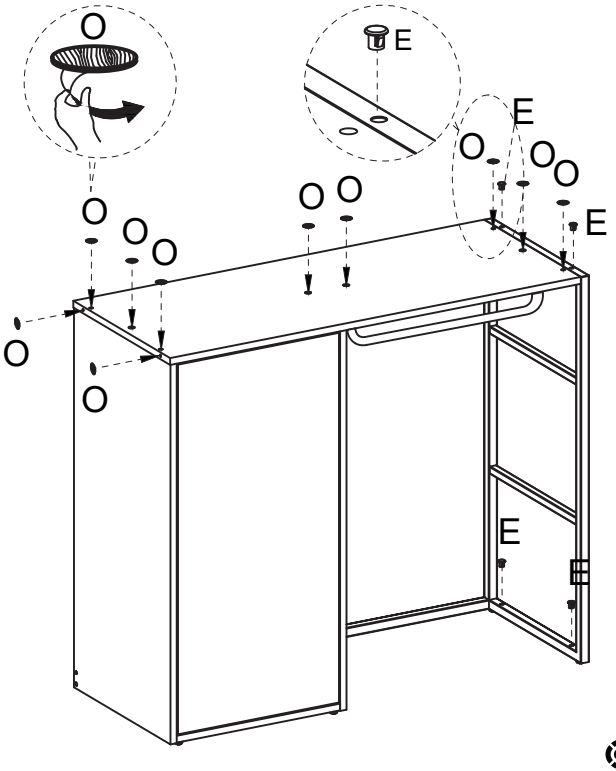

VERSION B

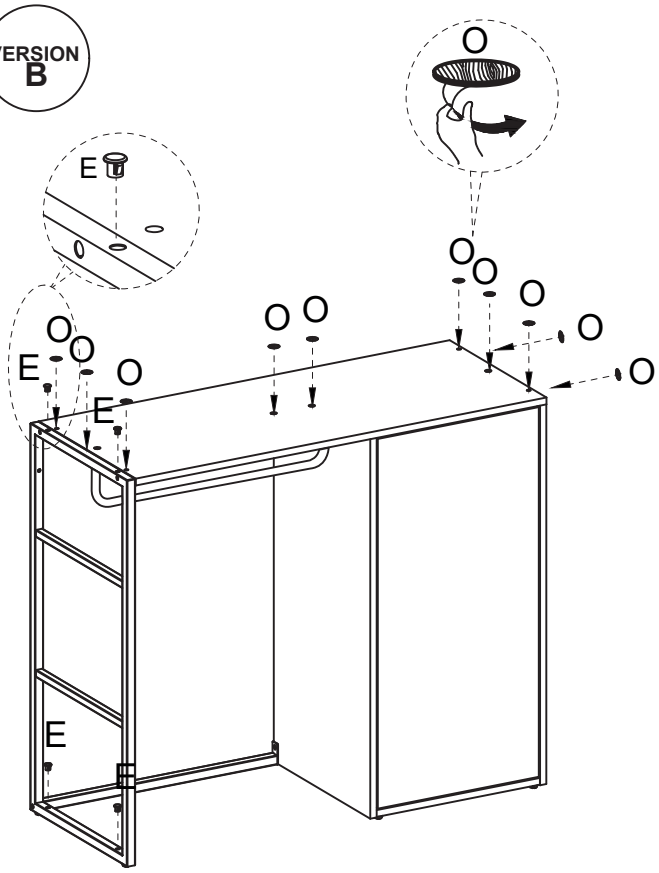

19

VERSION A

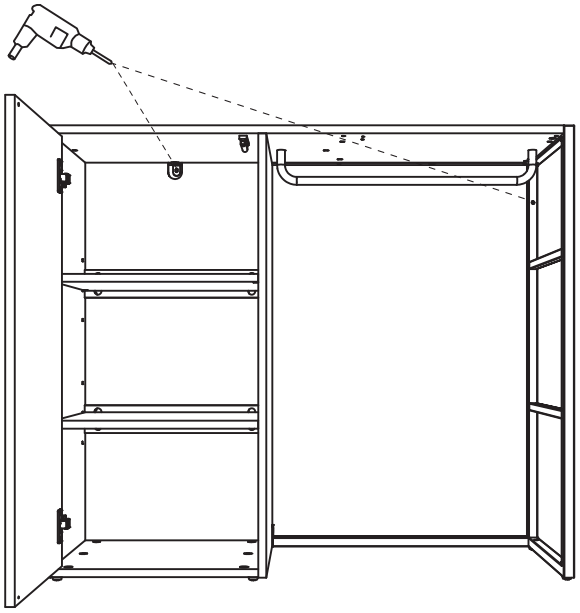

VERSION B

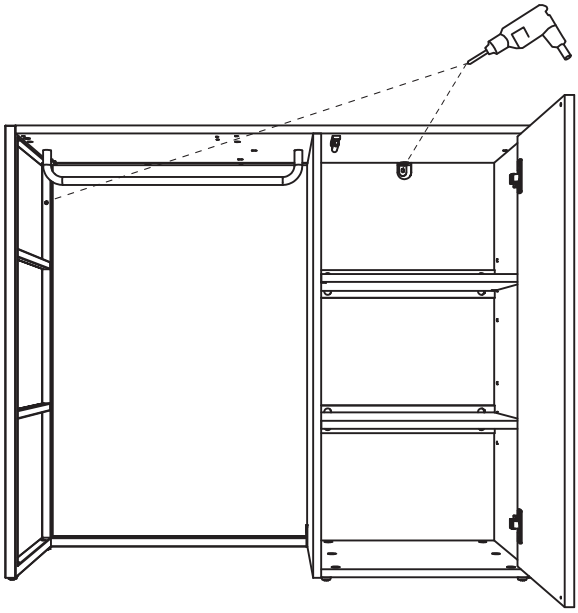

20

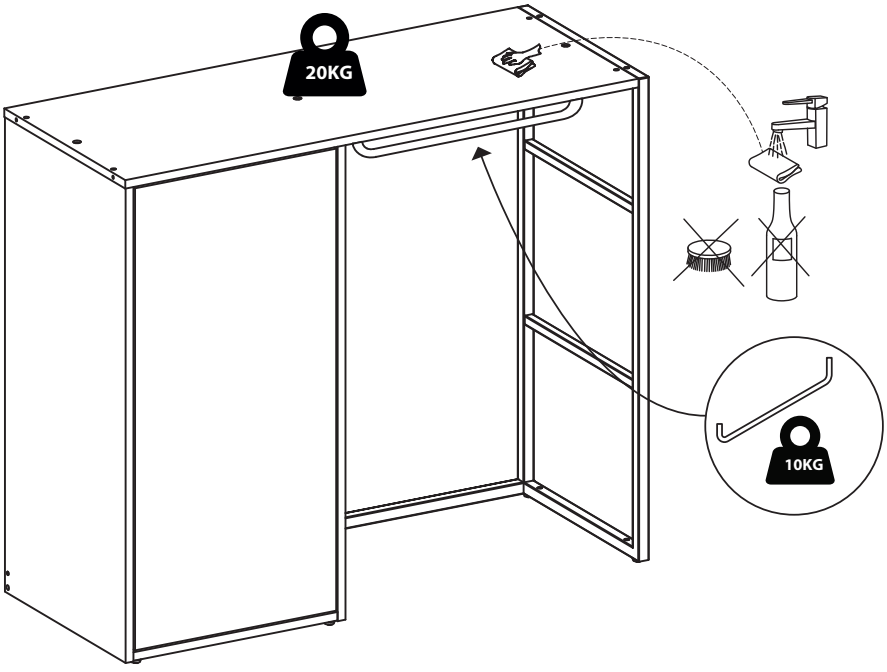





homesight

21

B	F
2+2	1

Un exemple de combinaison possible avec deux modules placés l'un au dessus de l'autre.

(autre module vendu séparément)

VERSION A

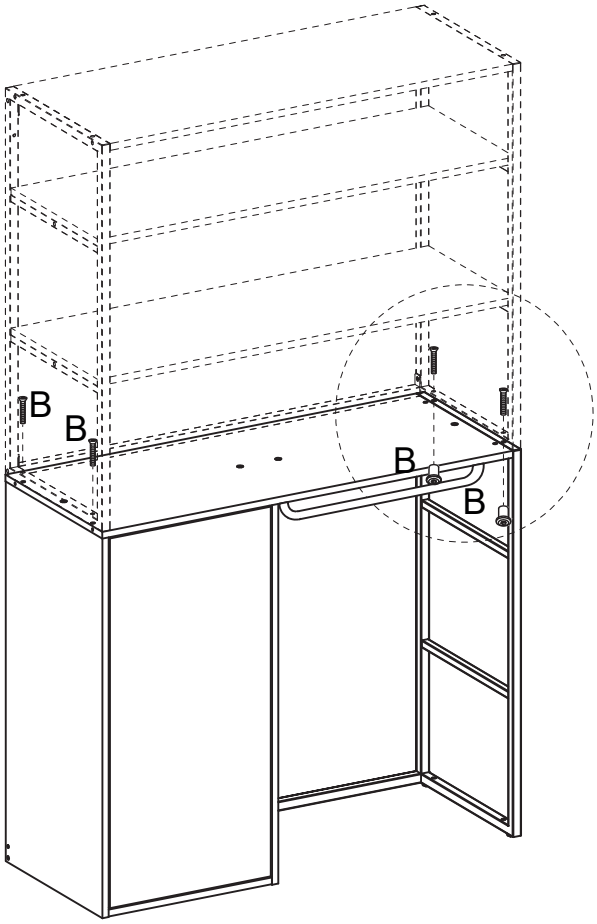

VERSION B

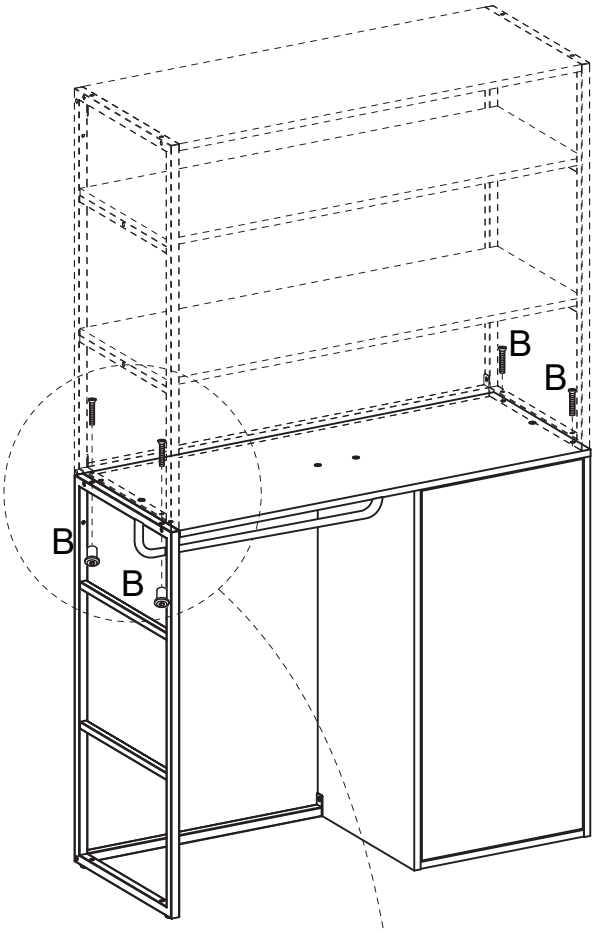

1

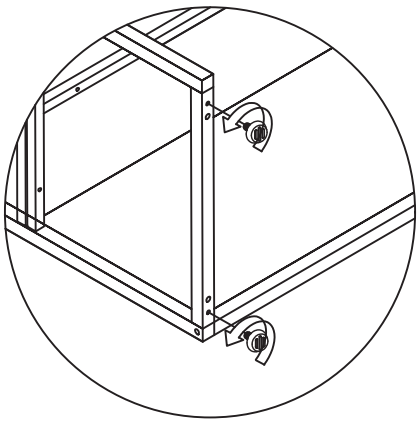

Retirer les pieds du module supérieur

2

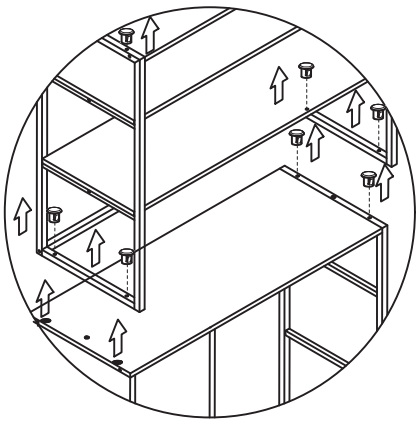

Retirer les caches des 2 modules

3

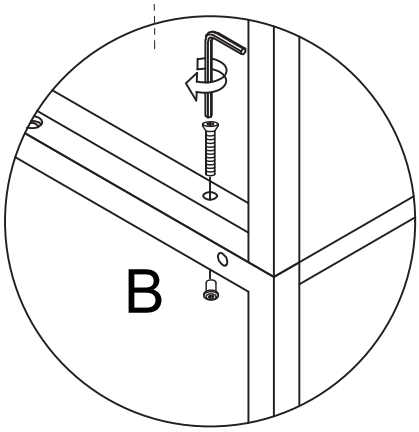

Assembler les 2 modules