Colonne

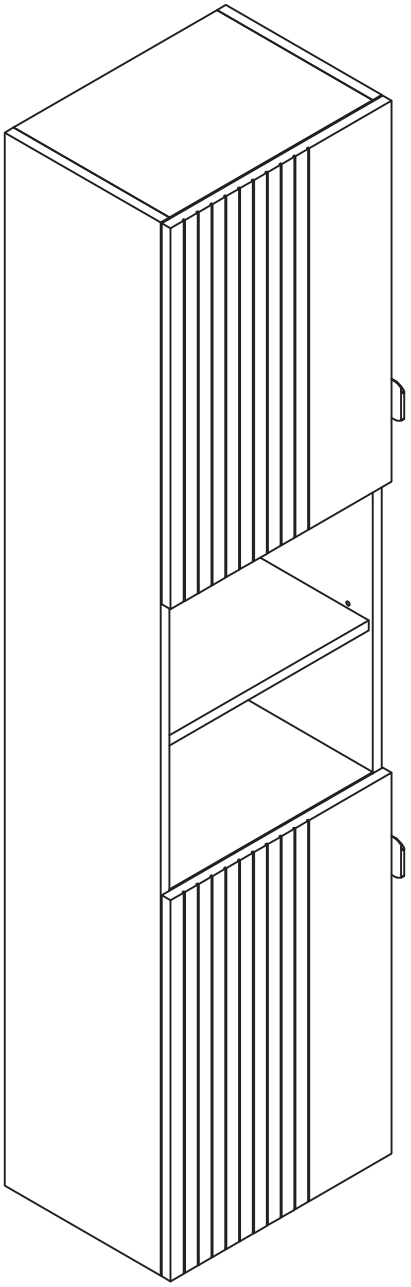

homesight

MTC 1639
Version 2021-1

Piece No.	Quantité	Désignation
1	1	Flanc gauche
2	1	Flanc droit
3	2	Dessus / Dessous
4	2	Etagères fixes
5	2	Traverses arrières
6	1	Fond
7	3	Etagères mobiles
8	2	Portes

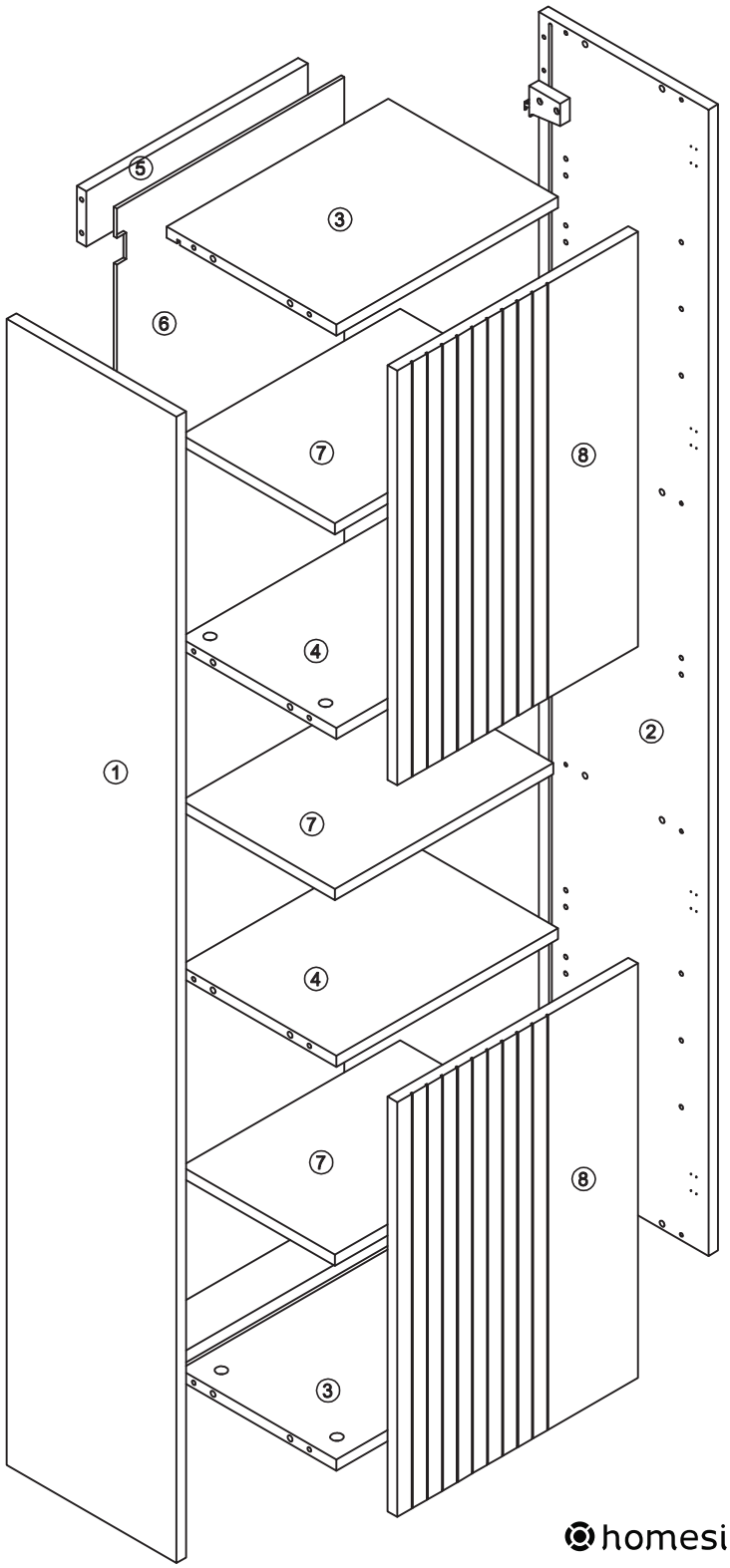

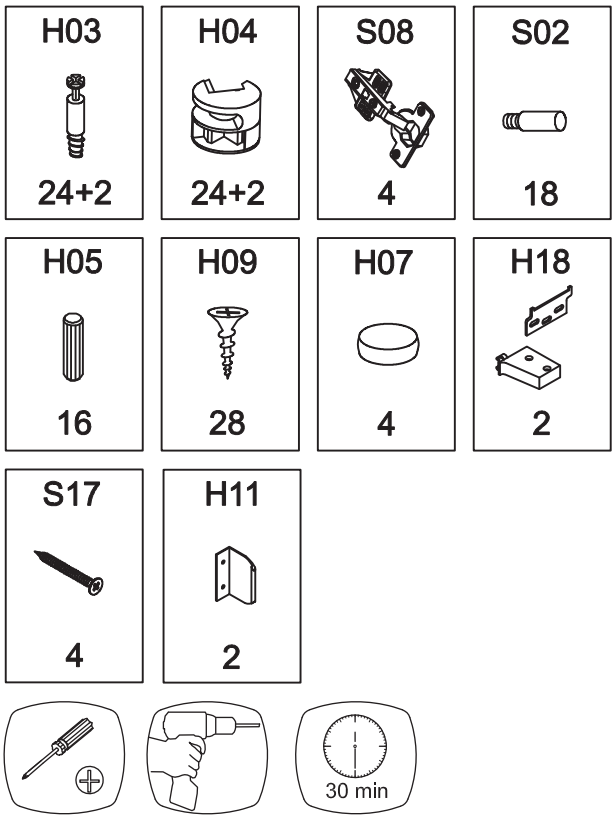

PARTICIPEZ AU RECYCLAGE DES MEUBLES. PLUS D'INFOS: écomobilier



NE PAS S'ASSEOIR SUR
LE MEUBLE SUSPENDU

UTILISEZ LES VIS ET LES CHEVILLES ADAPTÉES A VOS MURS

Attention !
Ce meuble doit être fixé au mur.
Utilisez des vis et des chevilles adaptées au matériau de votre mur (non incluses).
En cas de doute, demandez conseil à un vendeur.



CHARGE MAX. 30 KG

homesight

1

H03	H05	S17	H18
24	16	4	2

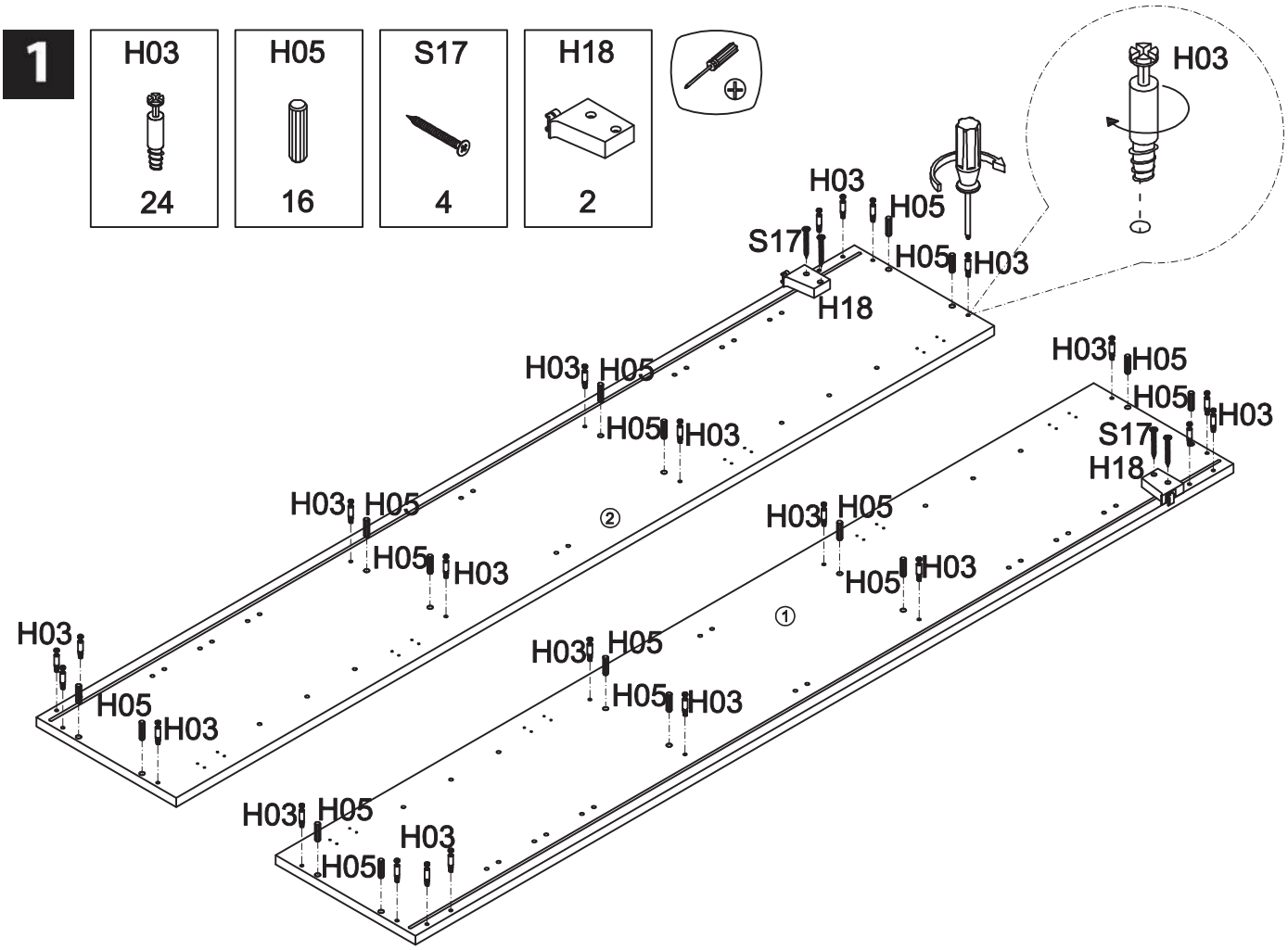

2

H04
12

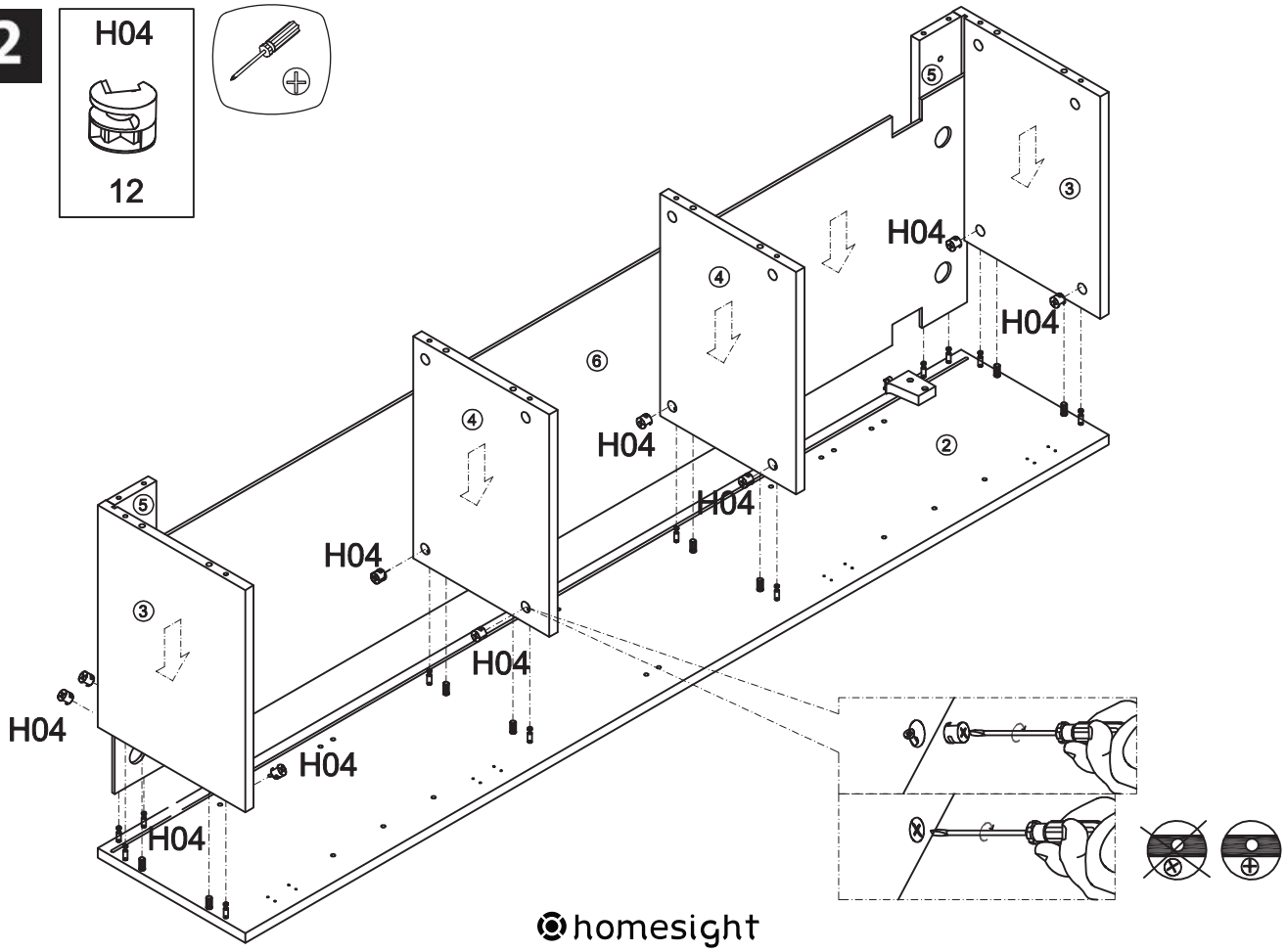

homesight

3

H04

12

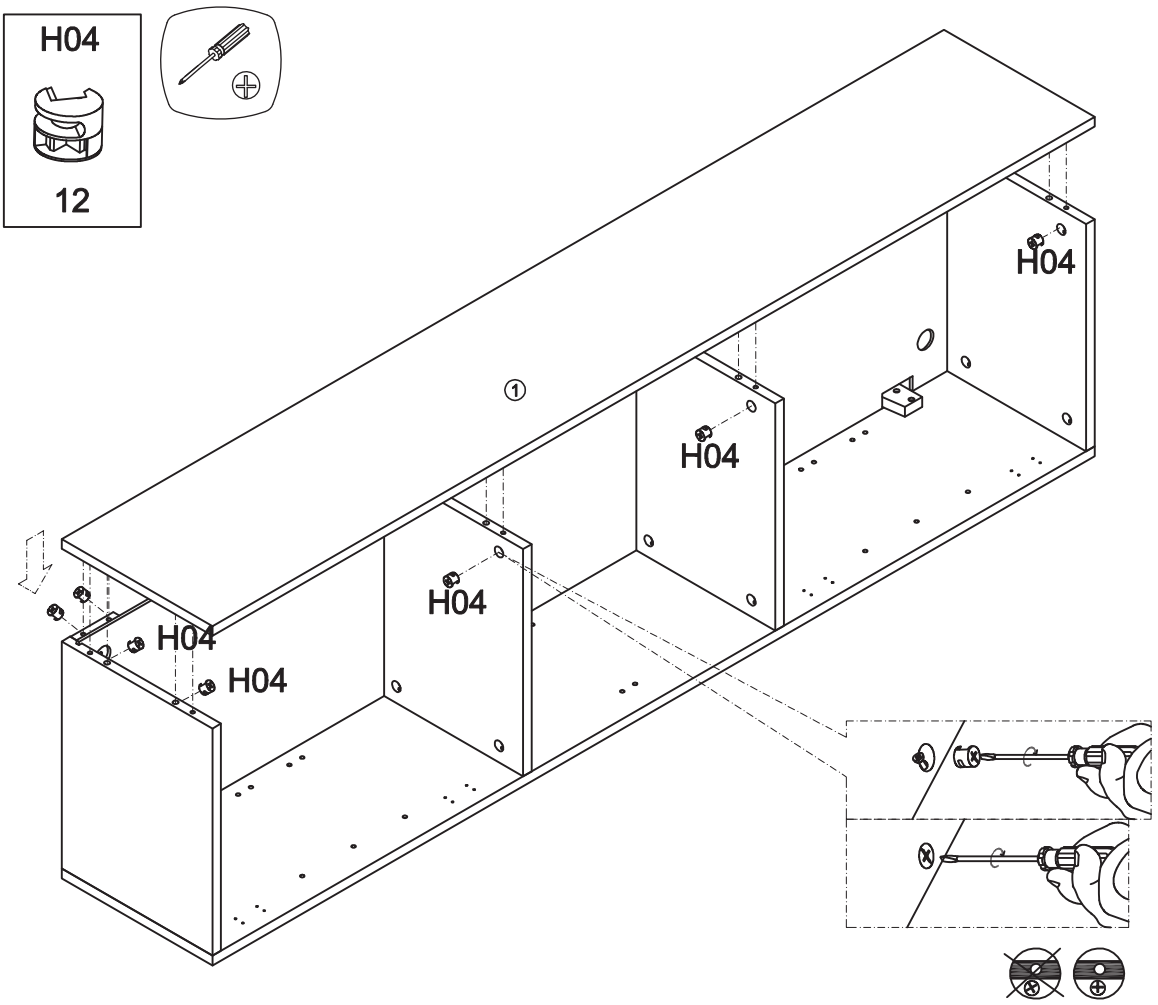

4

S02

12

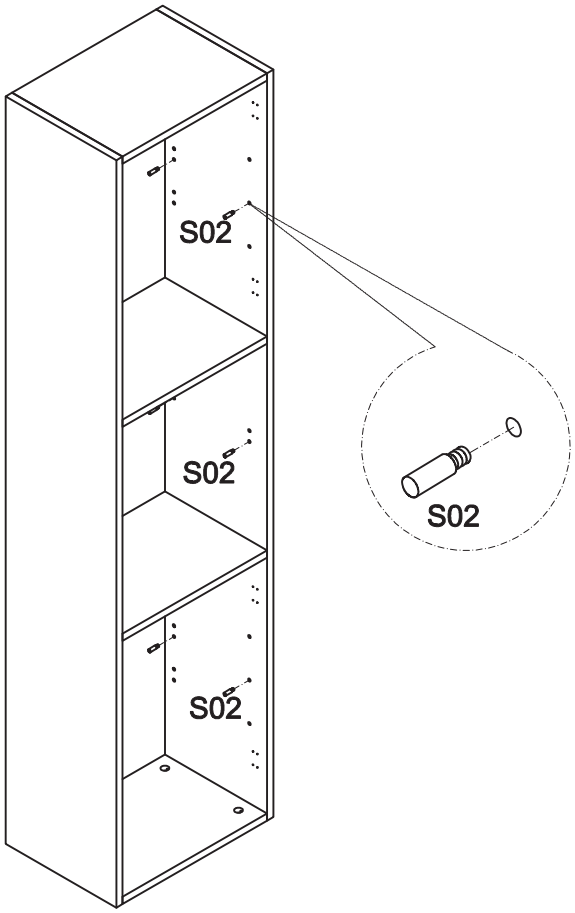

5

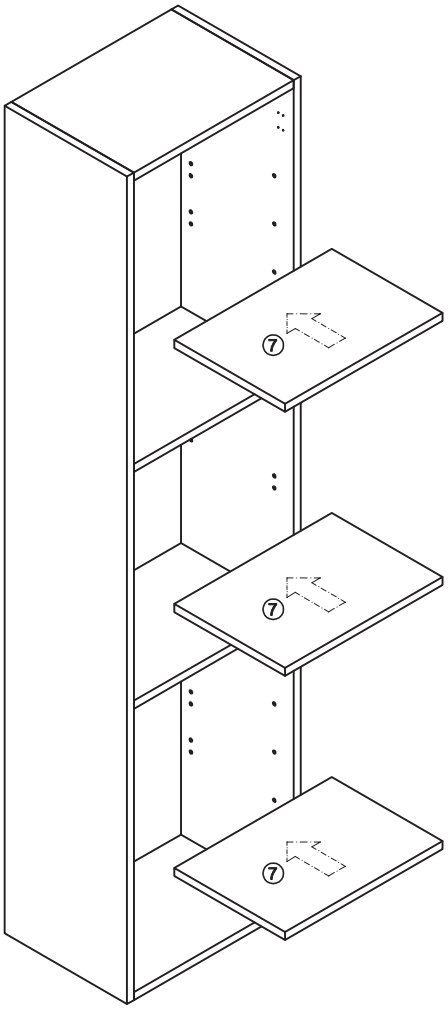

6

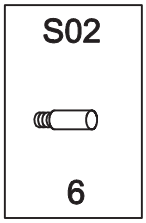

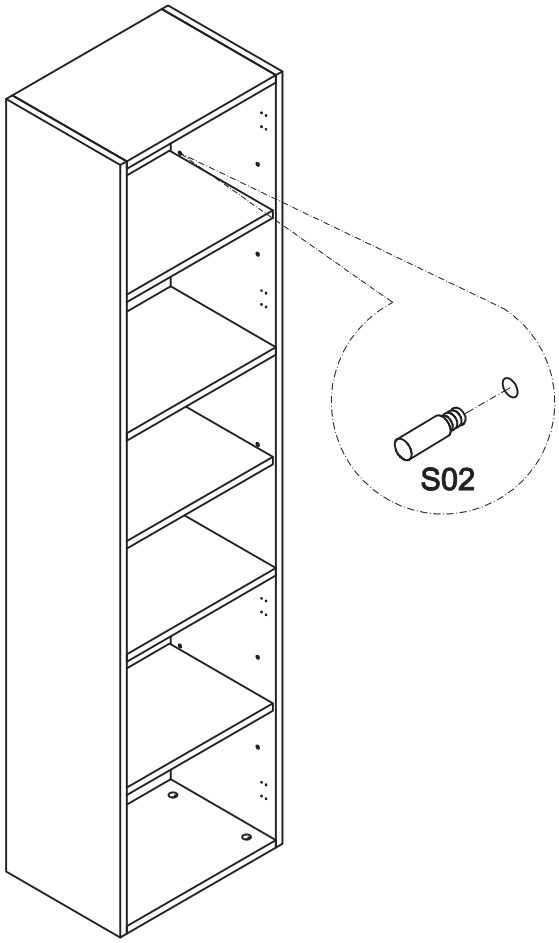

7

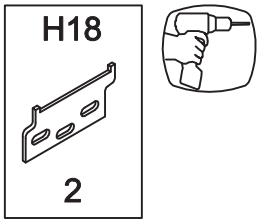

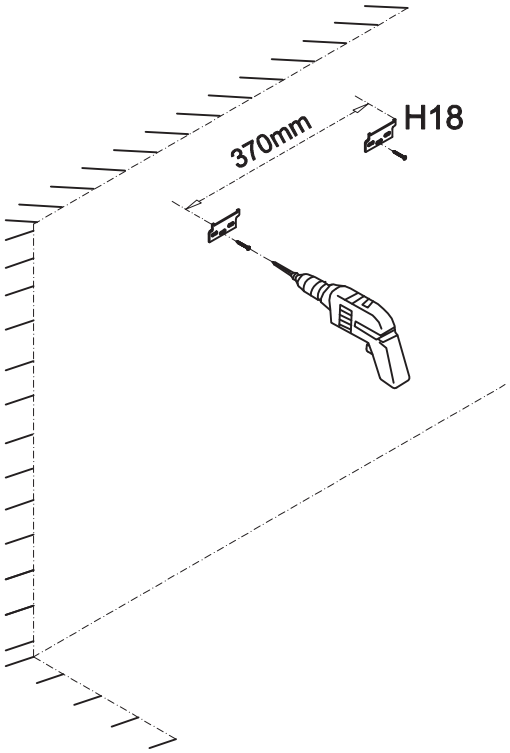

8

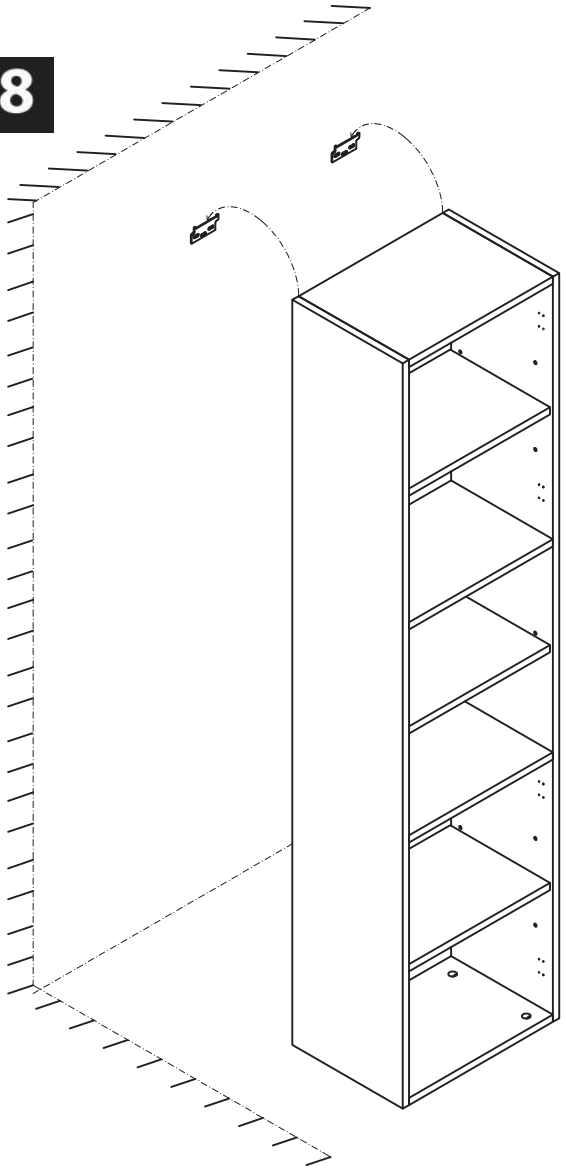

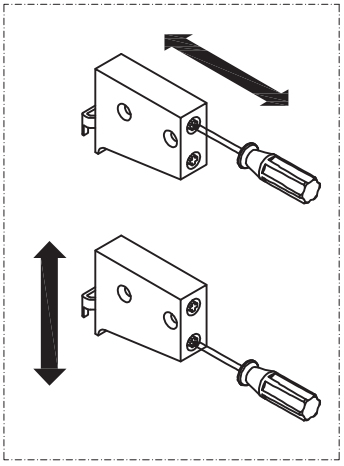

9

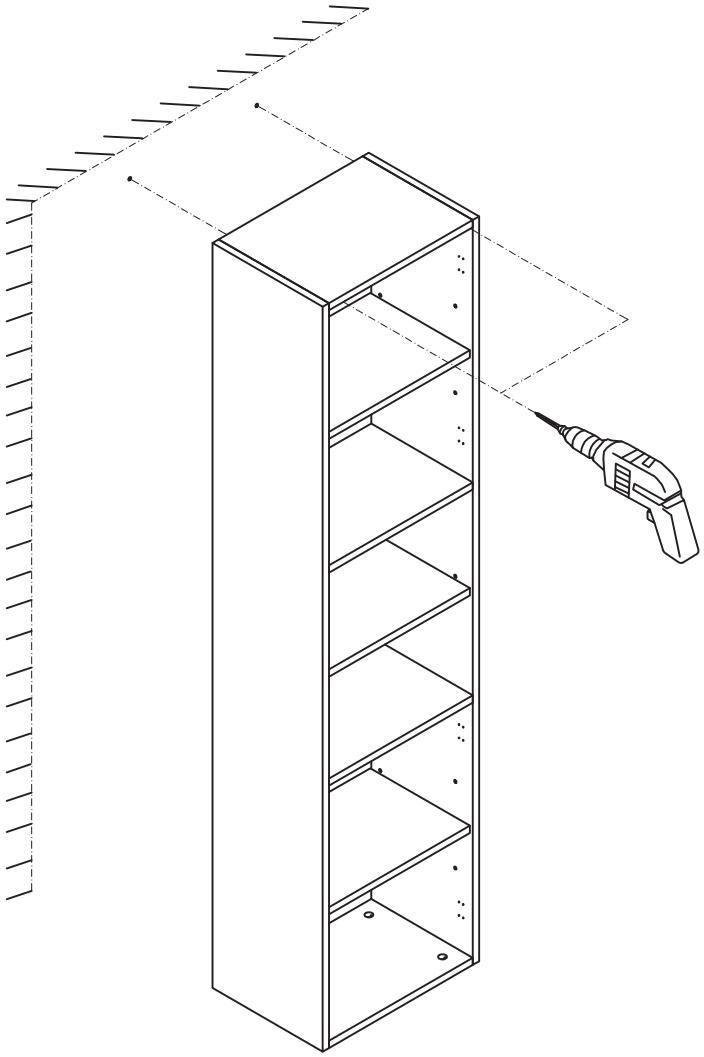

10

S08	H11	H09	
			
4	2	12	

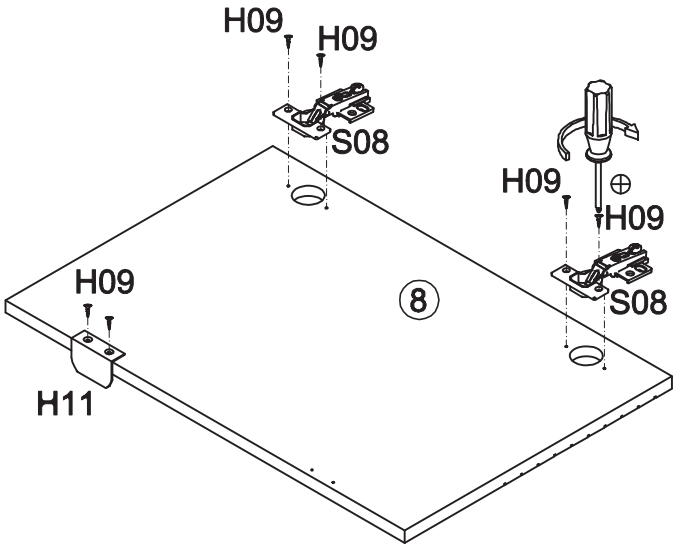

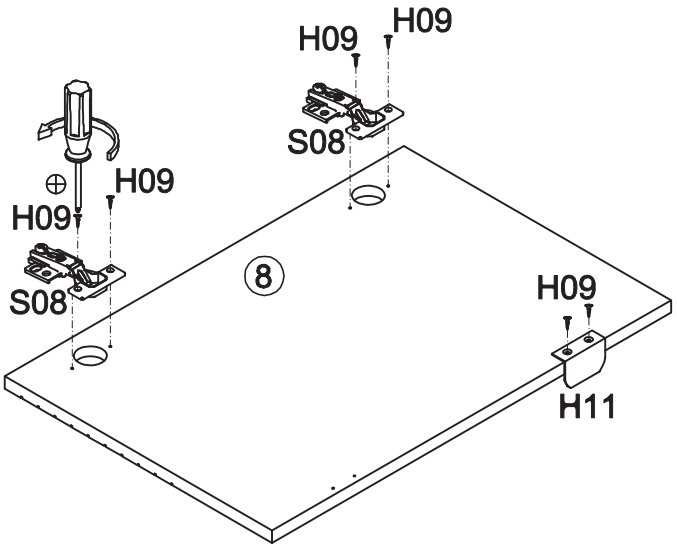

11

H09	H07
16	4

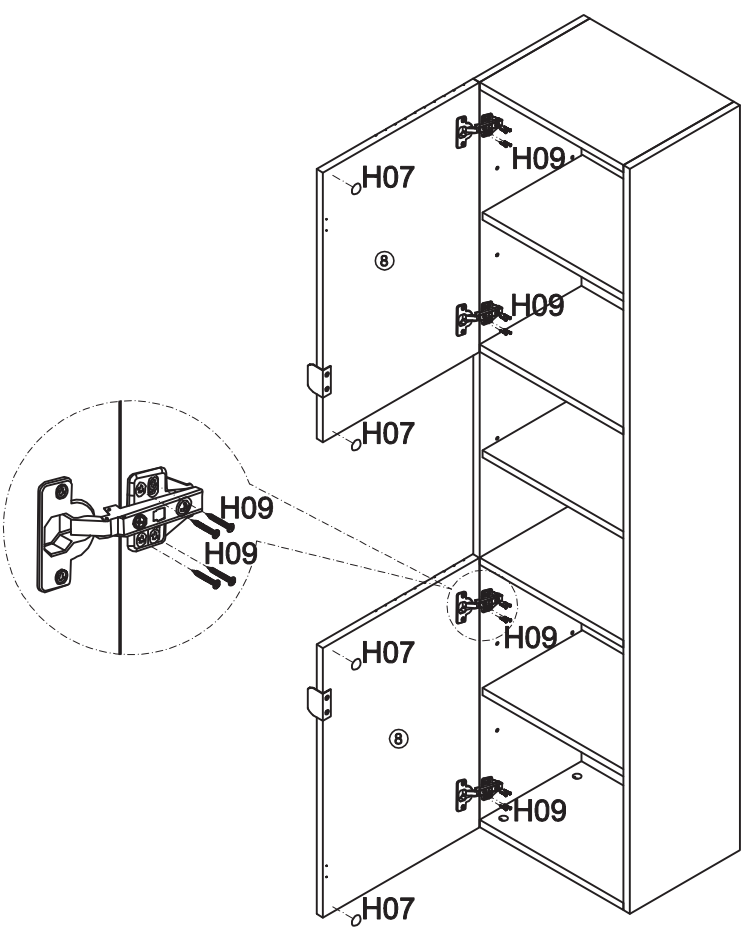

Gauche

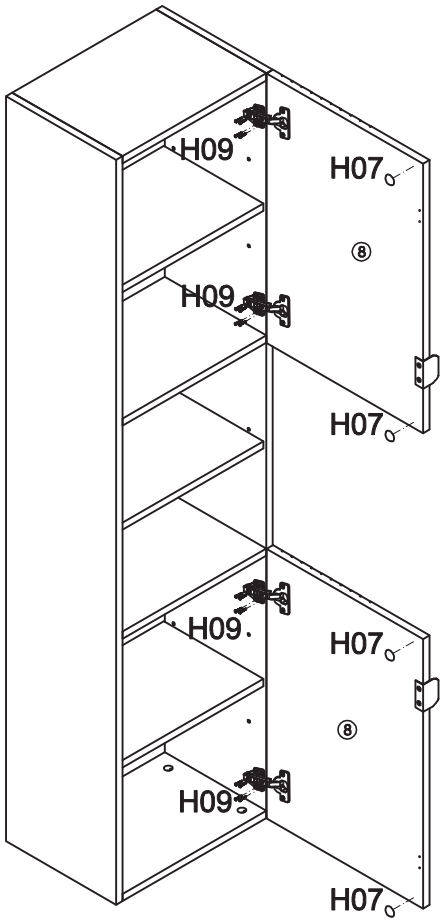

Droit

REGLAGES
DES PORTES

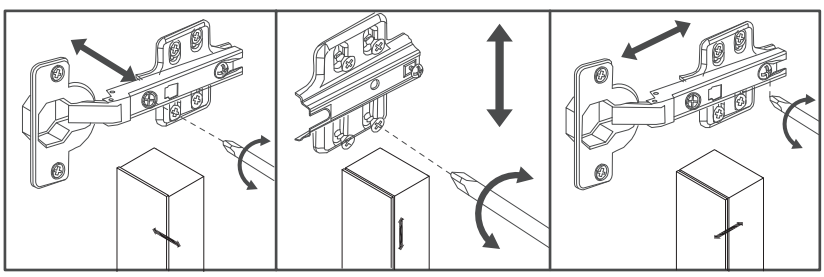

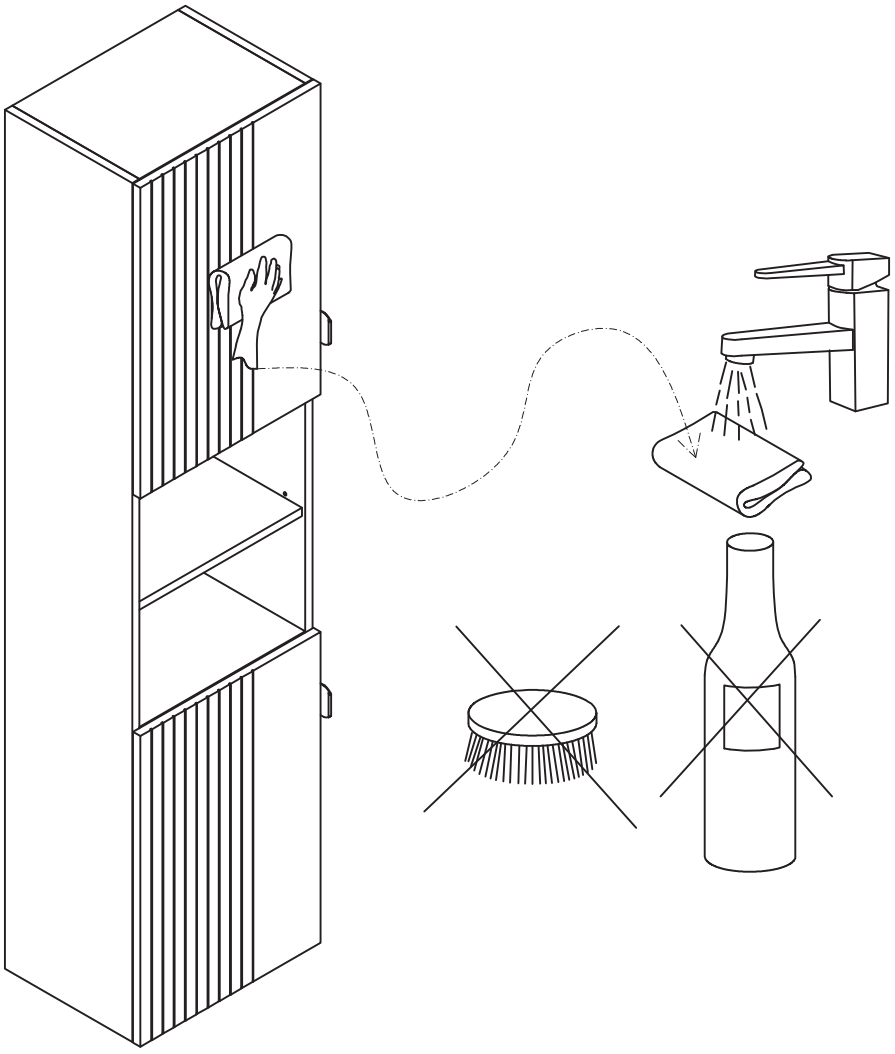

homesight