Lave main angle

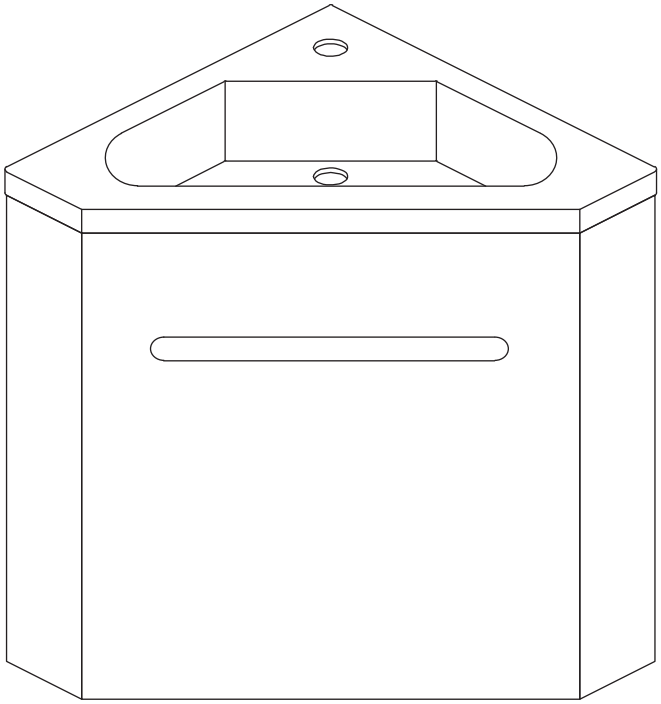

FSC
www.fsc.org
100%
Bois issu de forêts bien gérées
FSC® C138476

homesight

MTC 1260,1261,1551,1552,1561, 2526
Version 2025-1

Piece No.	Quantité	Désignation
1	1	Facade côté droit
2	1	Facade côté gauche
3	1	Côté gauche
4	1	Côté droit
5	1	Dessous
6	1	Porte
7	1	Plan vasque

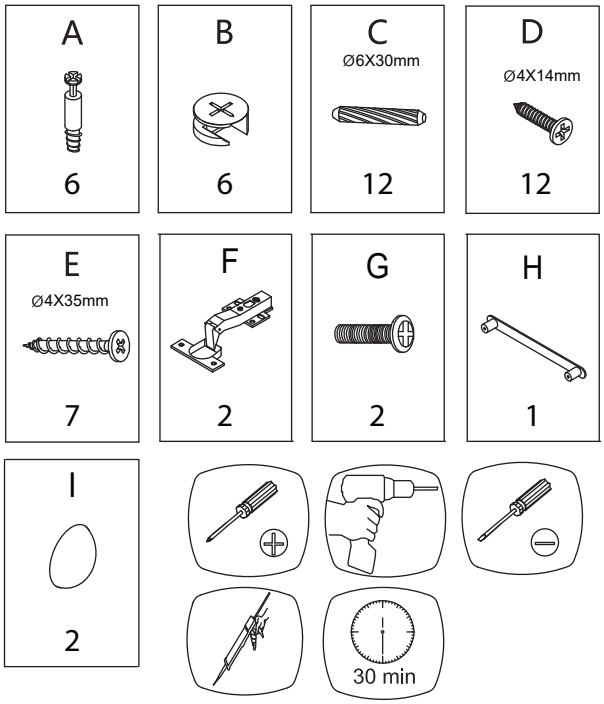

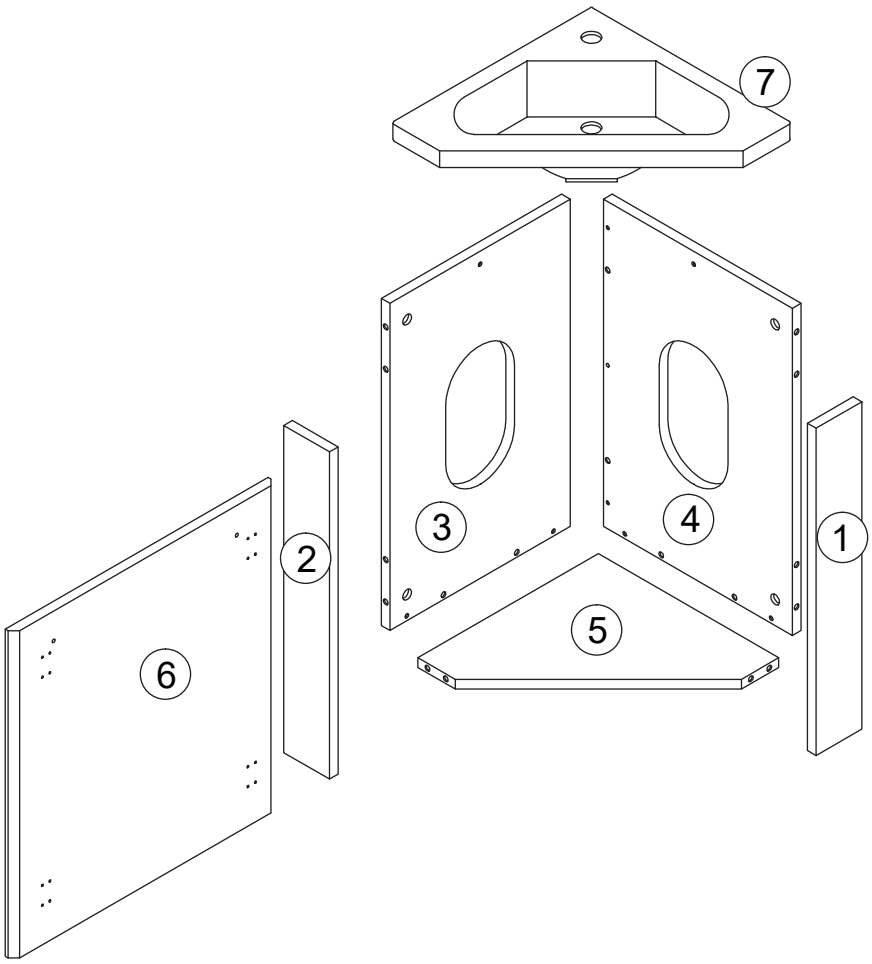



NE PAS S'ASSEOIR SUR
LE MEUBLE SUSPENDU

UTILISEZ LES VIS ET LES
CHEVILLES ADAPTÉES
A VOS MURS

Attention !
Ce meuble doit être fixé au mur.
Utilisez des vis adaptées au matériau de votre mur (non incluses).
En cas de doute, demandez conseil à un vendeur.



1

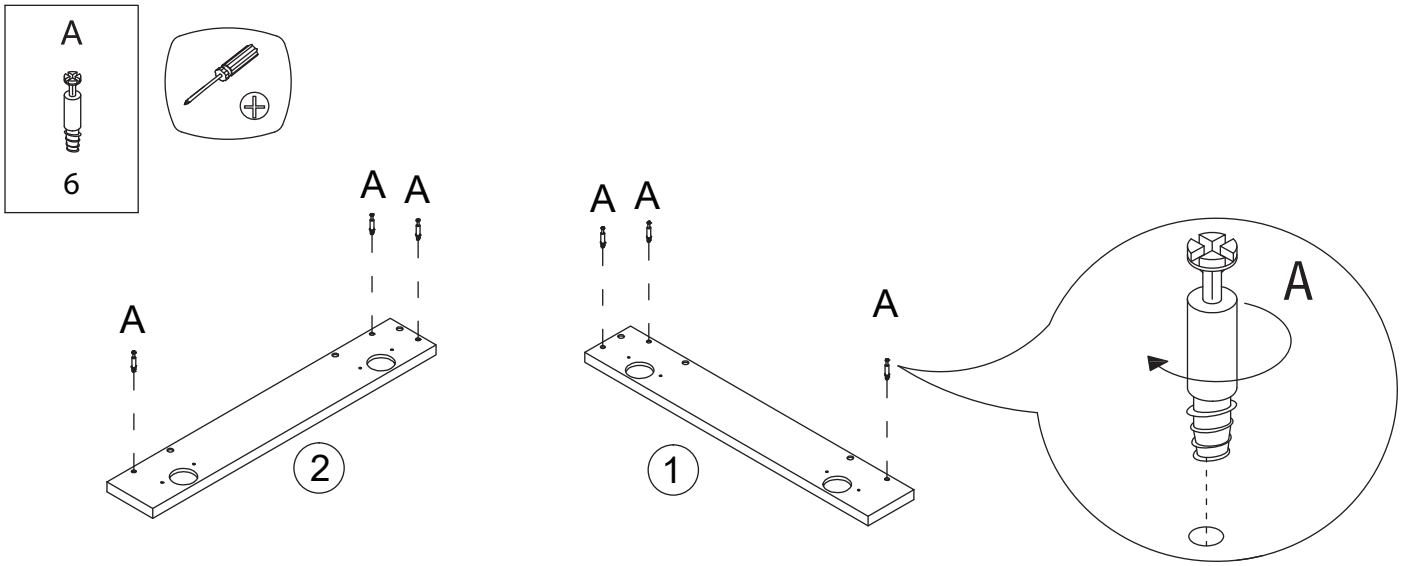

2

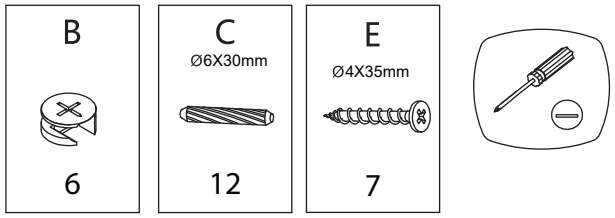

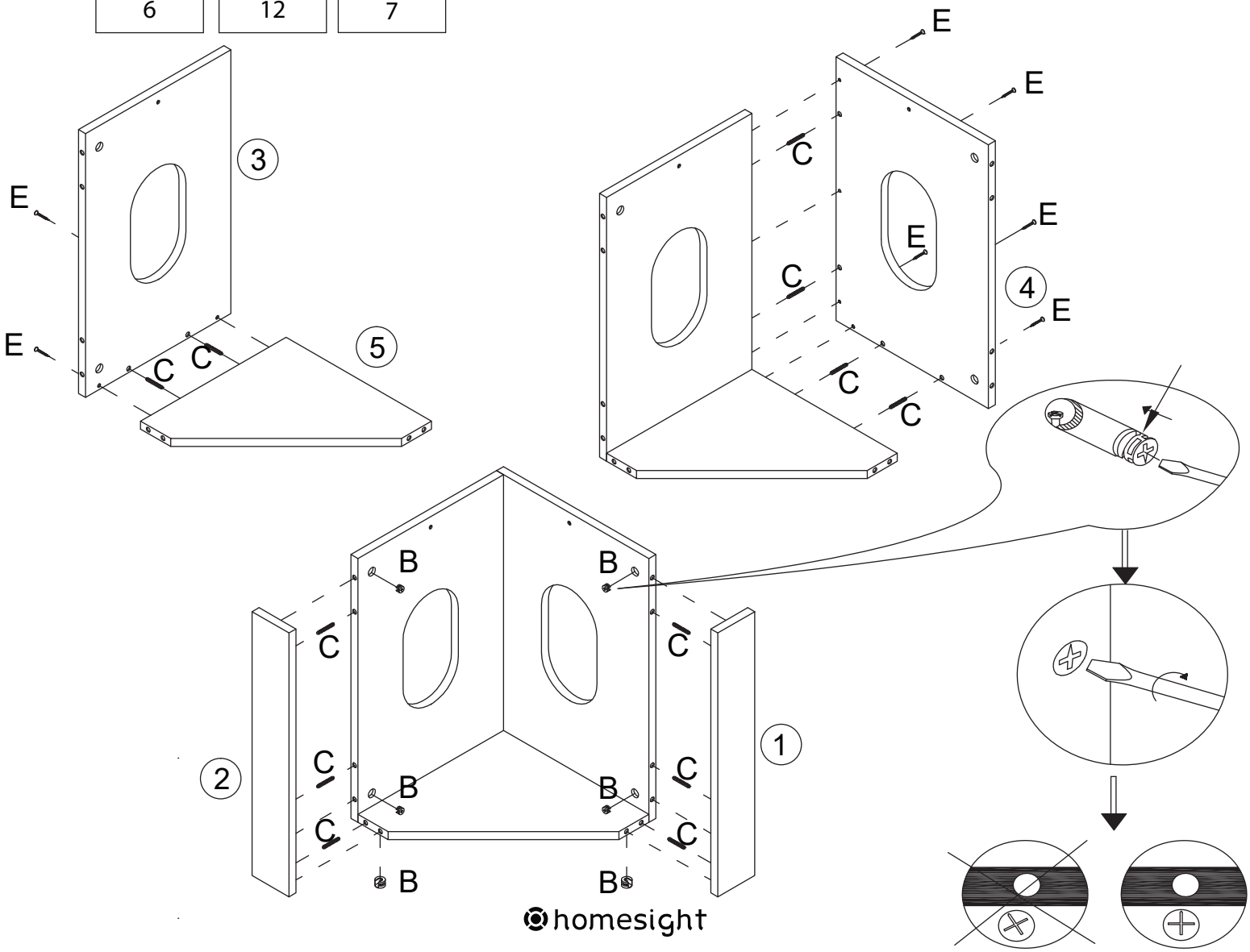

homesight

3

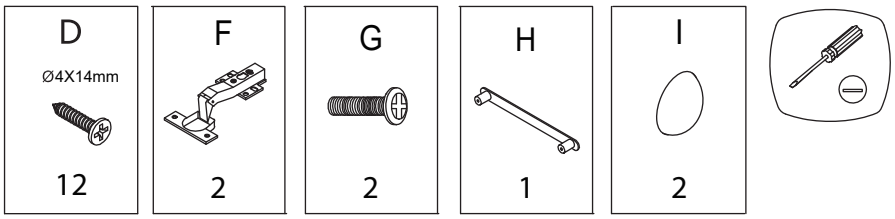

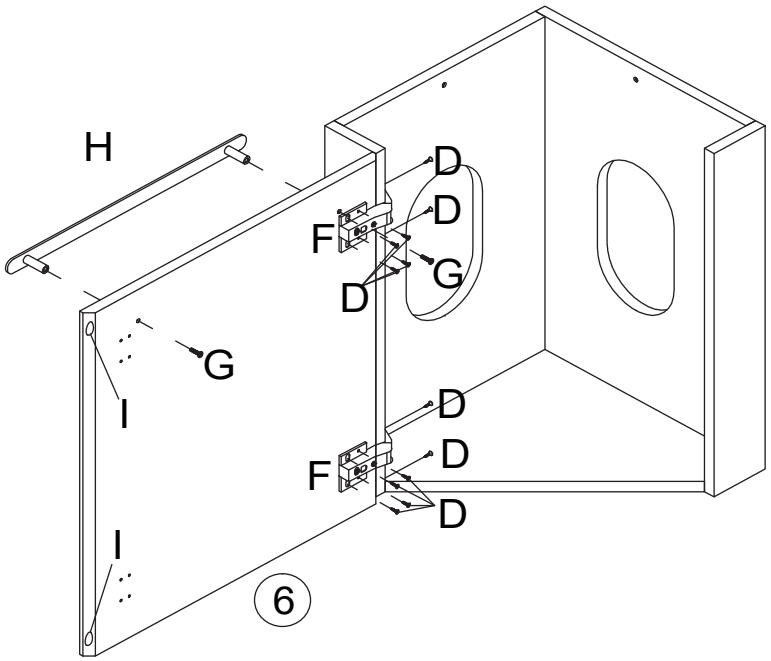

REGLAGES DES PORTES

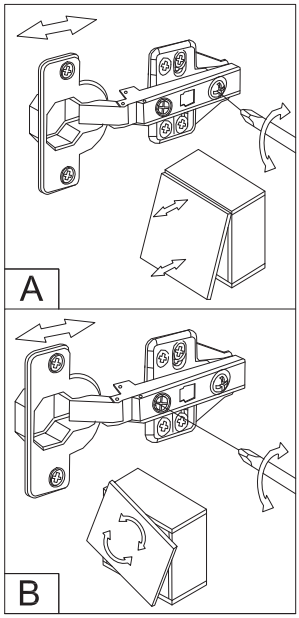

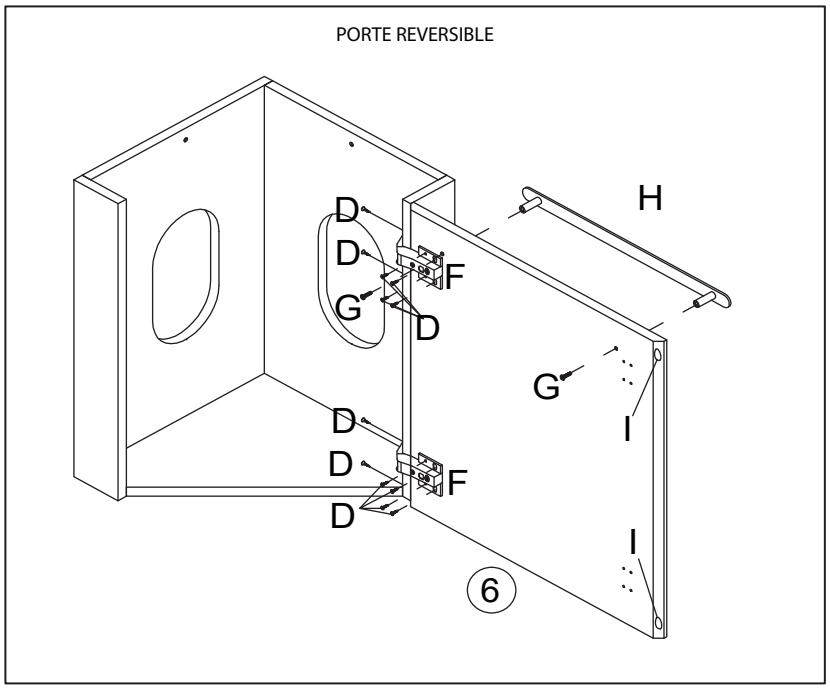

4



5



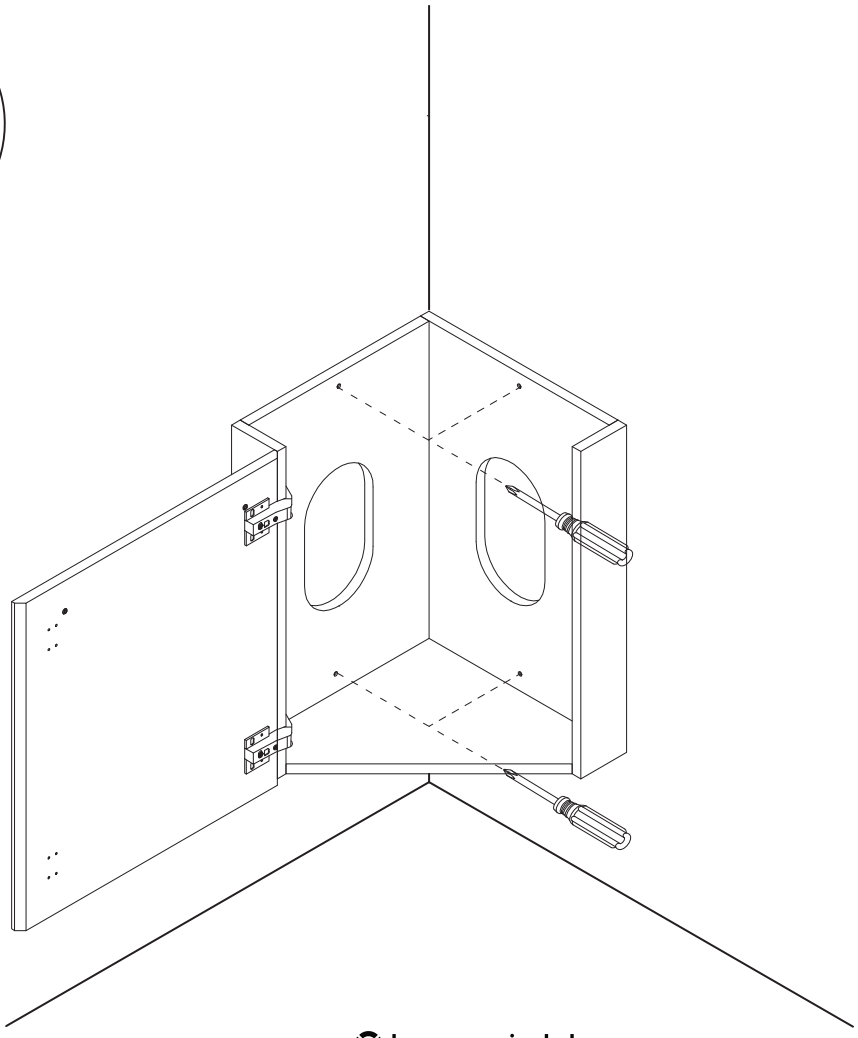

6

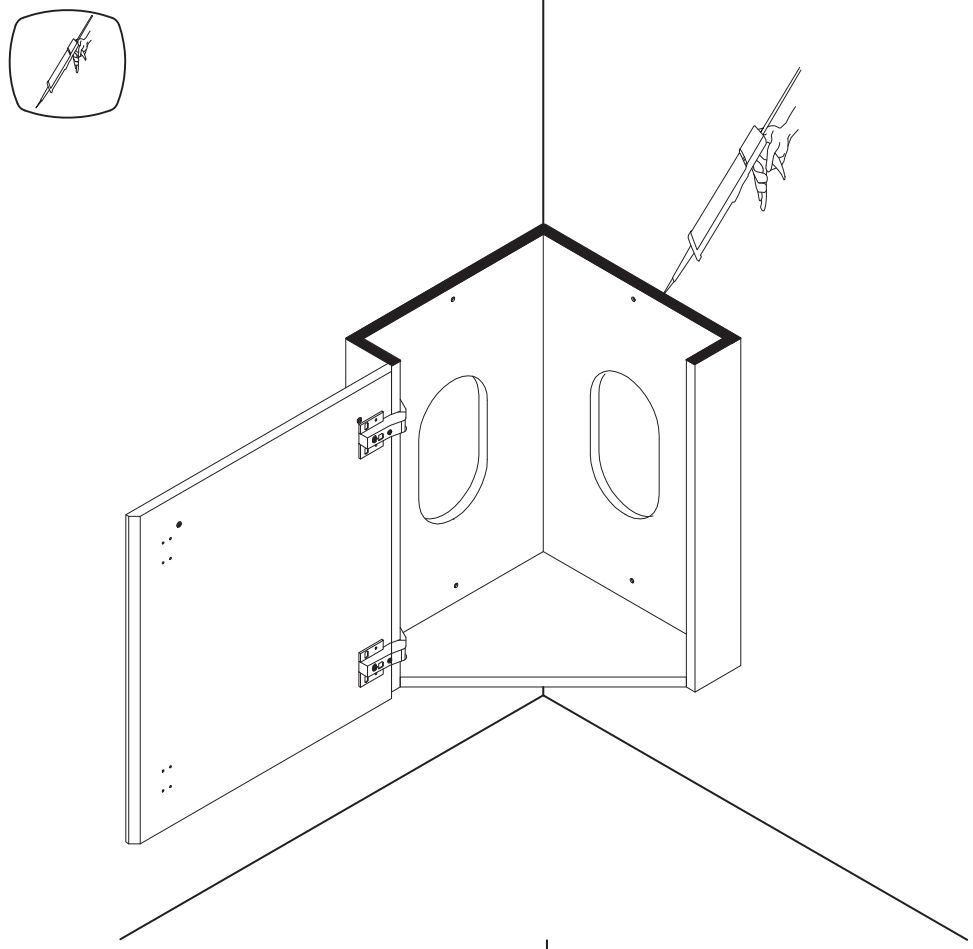

7

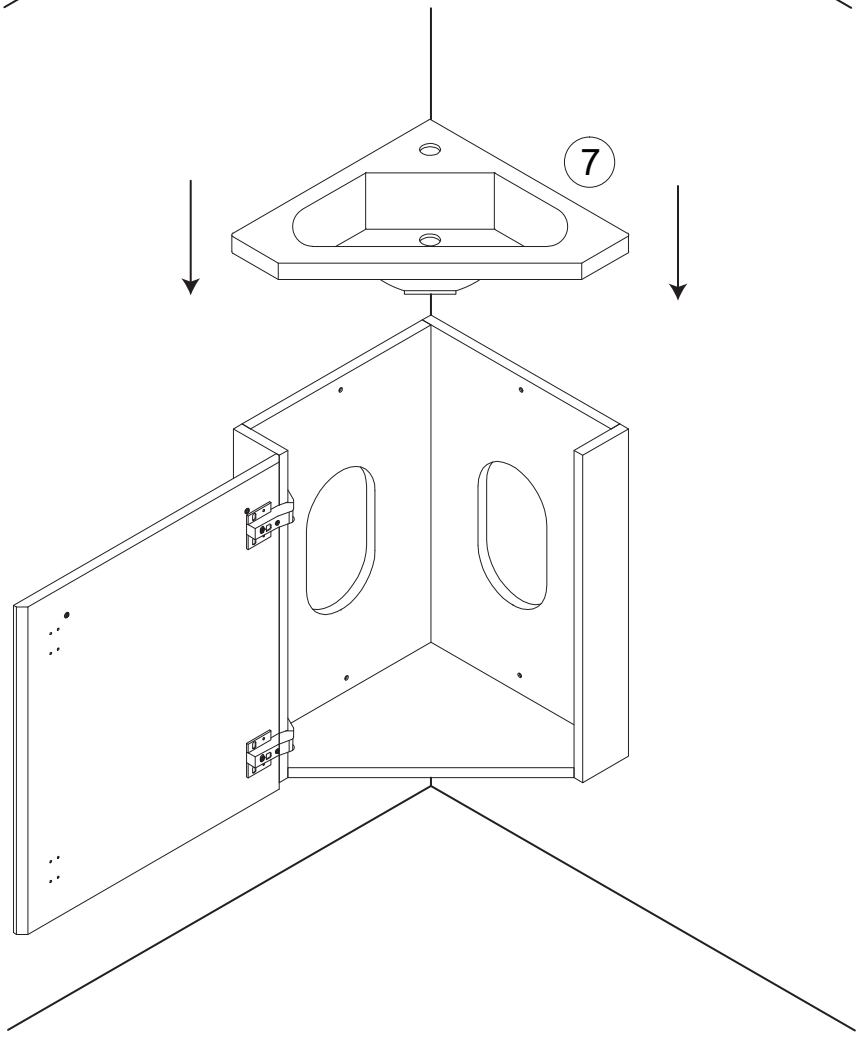

homesight

8

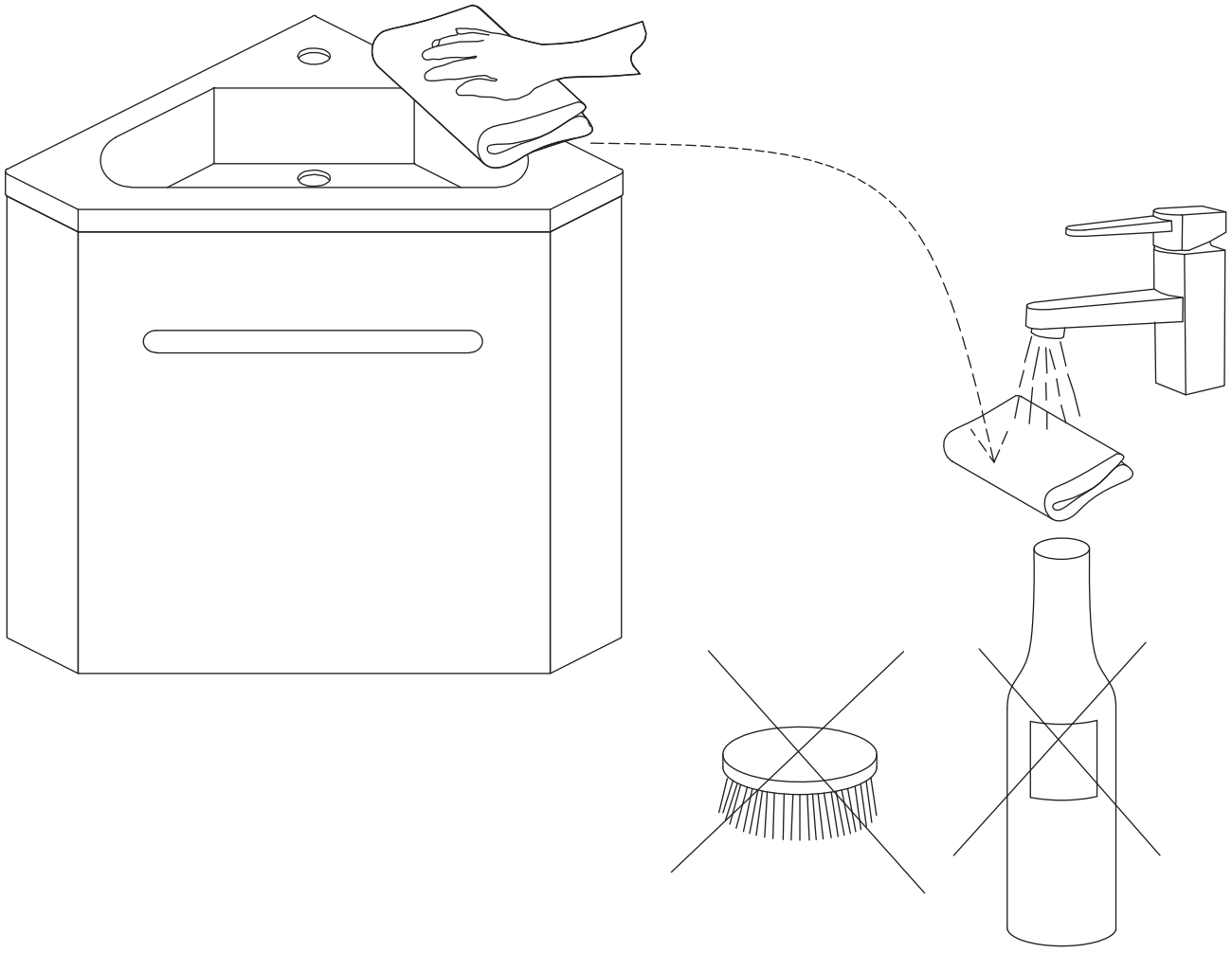

FR

Donnez ou recyclez vos meubles.

Association ou Magasin ou Déchèterie

https://quefairedemesdechets.fr

FR

homesight