# DRAWER

## Draw attention.

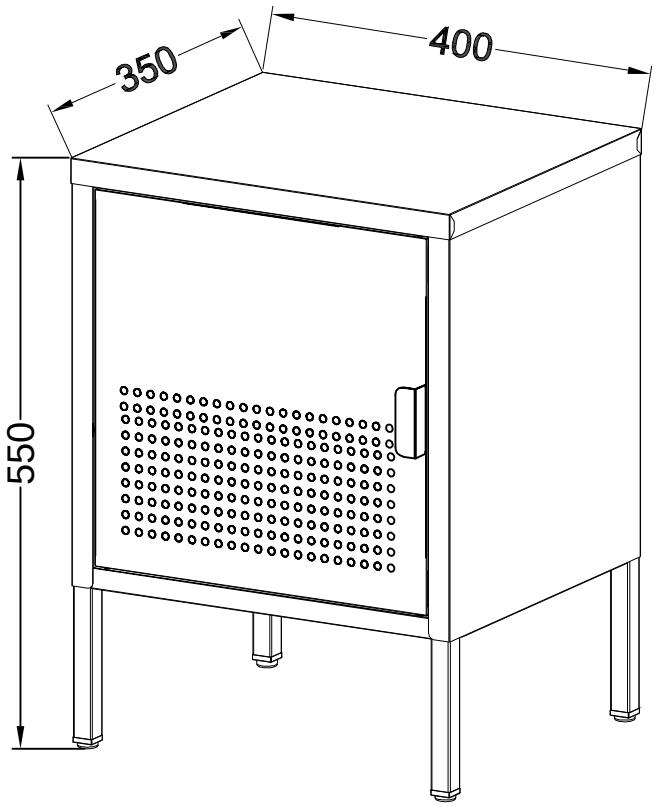


# ADEL

| | |
|---|---|
| 1530148 | TABLE DE CHEVET 1 PORTE EN MÉTAL L40CM VERT/VERT D'EAU |
| 1530149 | TABLE DE CHEVET 1 PORTE EN MÉTAL L40CM INDIGO/BLEU CLAIR |
| 1530151 | TABLE DE CHEVET 1 PORTE EN MÉTAL L40CM TERRACOTTA/NUDE |
| 1530156 | TABLE DE CHEVET 1 PORTE EN MÉTAL L40CM CORAIL/ROSA PÂLE |
| 1530161 | TABLE DE CHEVET 1 PORTE EN MÉTAL L40CM BLEU GLACIER/GRIS AQUATIQUE |

FR
Pensez à donner ou recycler.
Association ou Magasin ou Déchèterie
https://quefairedemesdechets.fr
LE TRI + FACILE
BAC DE TRI

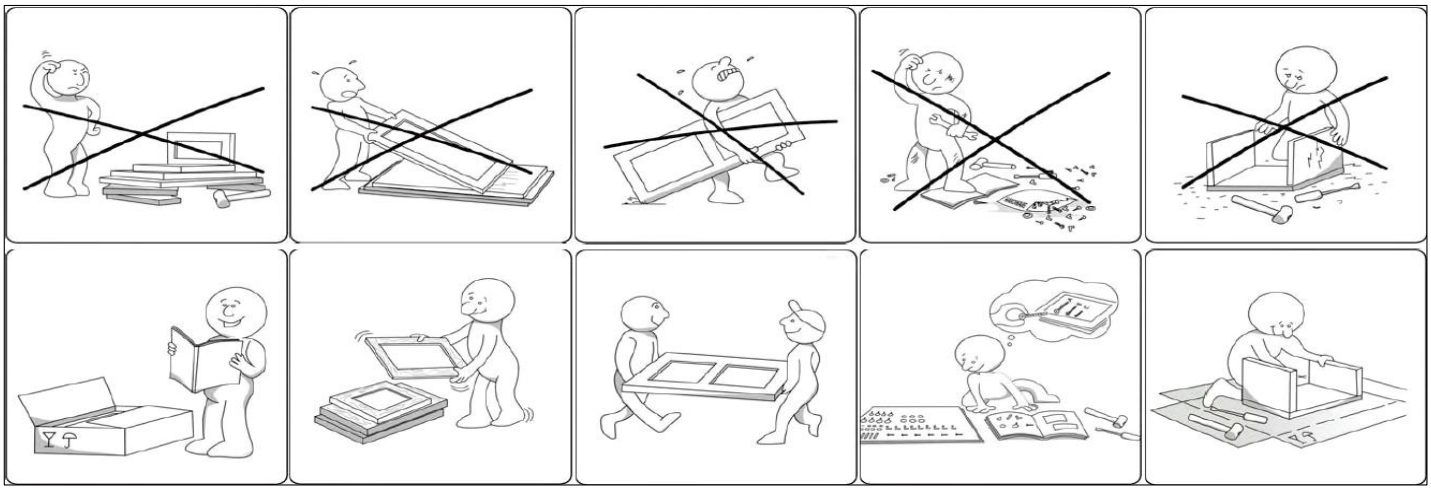

| FR | CONSIGNES DE SECURITE |
|---|---|

## IMPORTANT ! À LIRE ATTENTIVEMENT ET À CONSERVER EN VUE D'UNE CONSULTATION ULTÉRIEURE

À MONTER SOI-MÊME
NE PAS UTILISER SI UNE PARTIE EST CASSÉE, ENDOMMAGÉE OU MANQUANTE

| EN | SAFETY INFORMATION |
|---|---|

## IMPORTANT, RETAIN FOR FUTURE REFERENCE: READ CAREFULLY

TO BE ASSEMBLED BY THE USER
DO NOT USE IF ANY PART IS BROKEN, DAMAGED OR MISSING

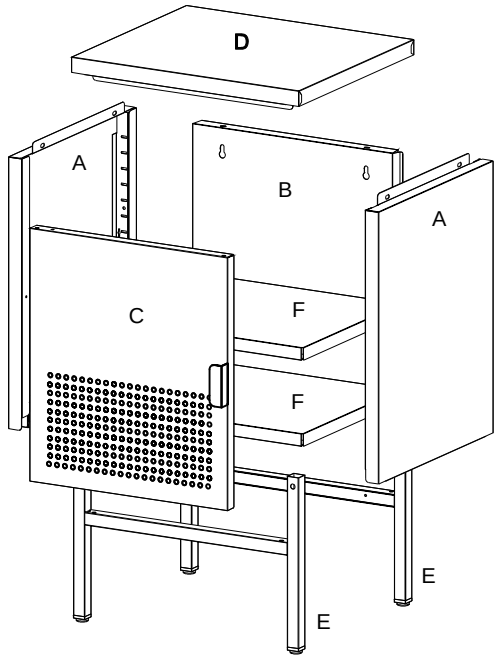





NON FOURNI(S)
NOT INCLUDED



**2**



30
**MIN**

| No. | TAILLE SIZE | QTE QTY | CTN No. | | | | | | | | |
|---|---|---|---|---|---|---|---|---|---|---|---|
| Ⓒ | 351*349*20mm | x 1 | 1 | Ⓕ | 396*300*20mm | x 2 | 1 | | | | |
| Ⓐ | 375*350*24mm | x 2 | 1 | Ⓓ | 400*350*25mm | x 1 | 1 | | | | |
| Ⓑ | 369.5*351*23mm | x 1 | 1 | Ⓔ | 397*270*20mm | x 2 | 1 | | | | |

**Quincaillerie de montage / Hardware**

| **2** x 1 | **3** x 3 | **6** x 2 | 7 x 4 |
|---|---|---|---|
| 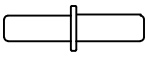 |  | 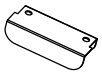 |  |
| | | | |

① 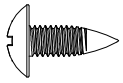 M5x12mm x 16

④ 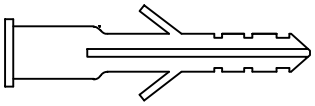 M8x38mm x 2

⑤  M4x60mm x 2



# 1



1 x 4

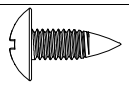

M5x12mm

Make sure to keep holes for later back panels assembly in the inner side. No holes should be seen from the outside
Asegúrese de que los agujeros queden en la parte interior para posterior montaje de los paneles traseros. No deben quedar agujeros vistos en la parte exterior.
Assurez-vous de conserver les trous pour l'assemblage ultérieur des panneaux arrière sur le côté intérieur. Aucun trou ne doit être visible de l'extérieur

Make sure these holes at the top of the bar are the nearest to the outside in order to assembly the doors later.
Asegúrese que estos agujeros en la parte superior de la barra quedan en la parte más exterior para poder ensamblar las puertas más tarde.
Assurez-vous que ces trous en haut de la barre sont les plus proches de l'extérieur afin de pouvoir assembler les portes plus tard.

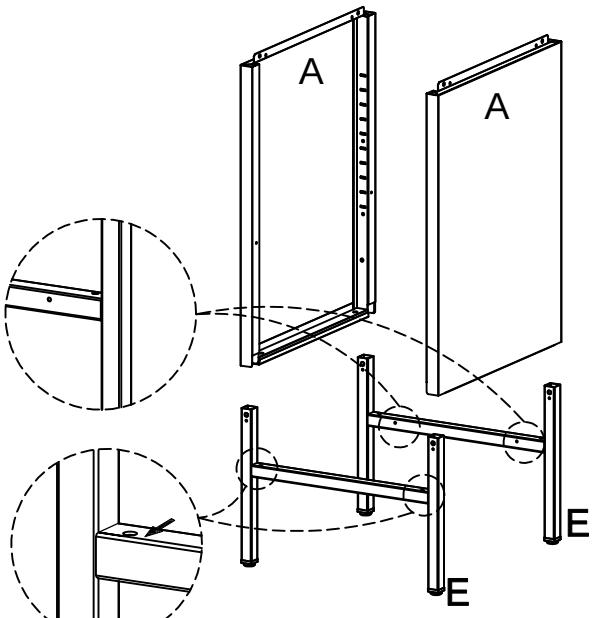




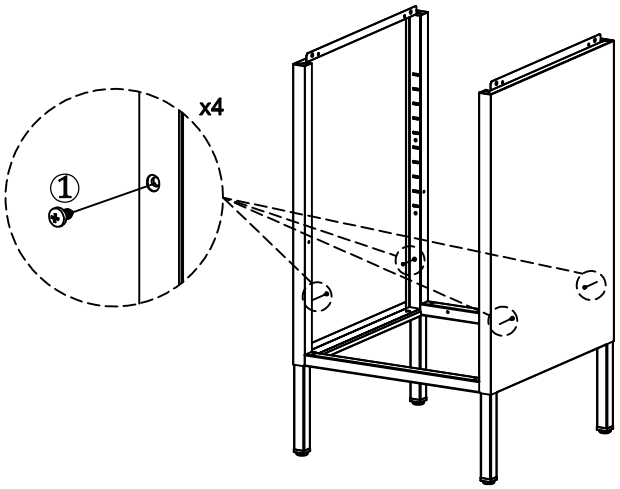




# 2

1 x 4

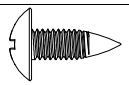

M5x12mm

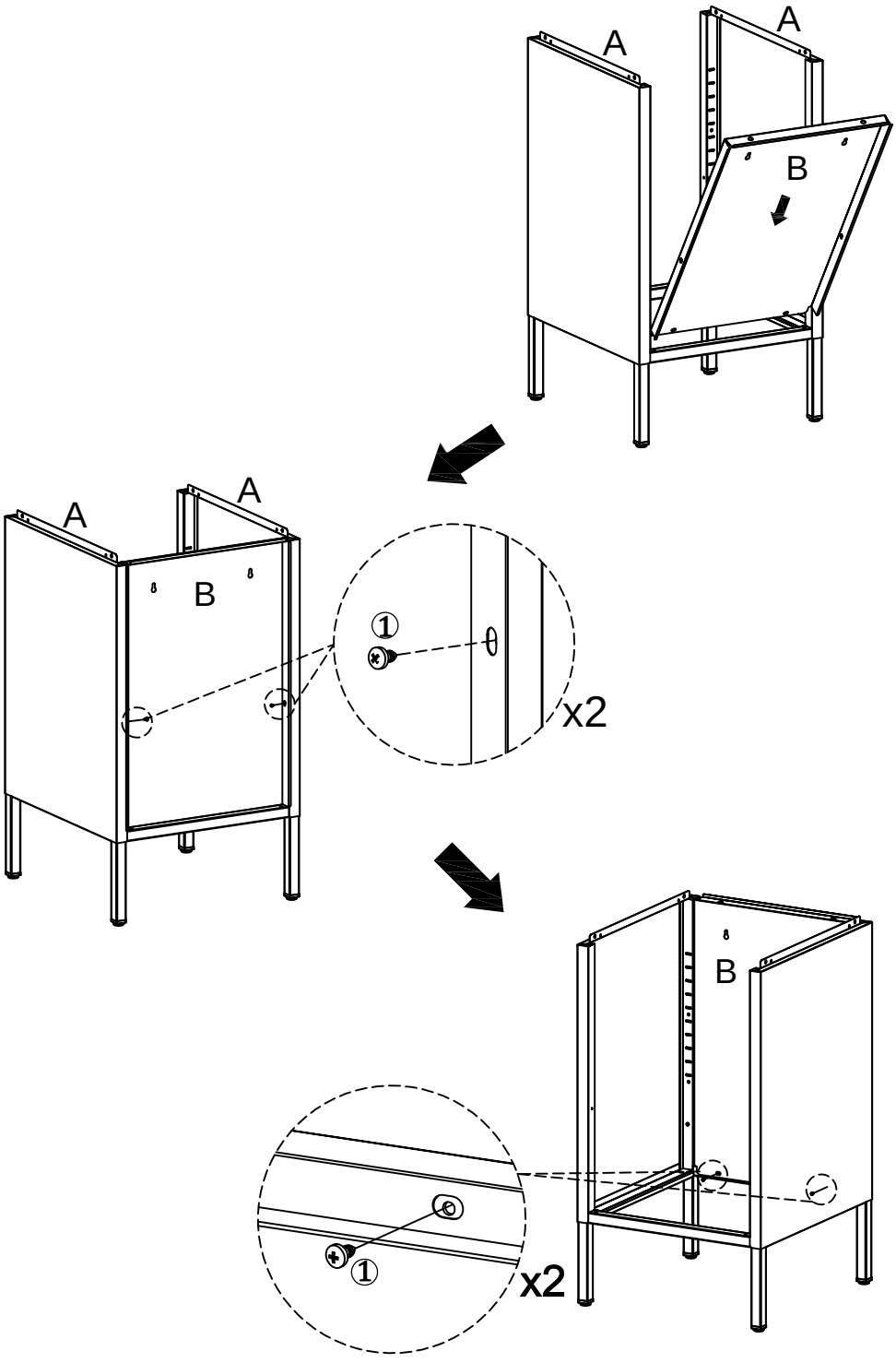

# 3

7 x 4

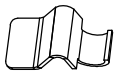

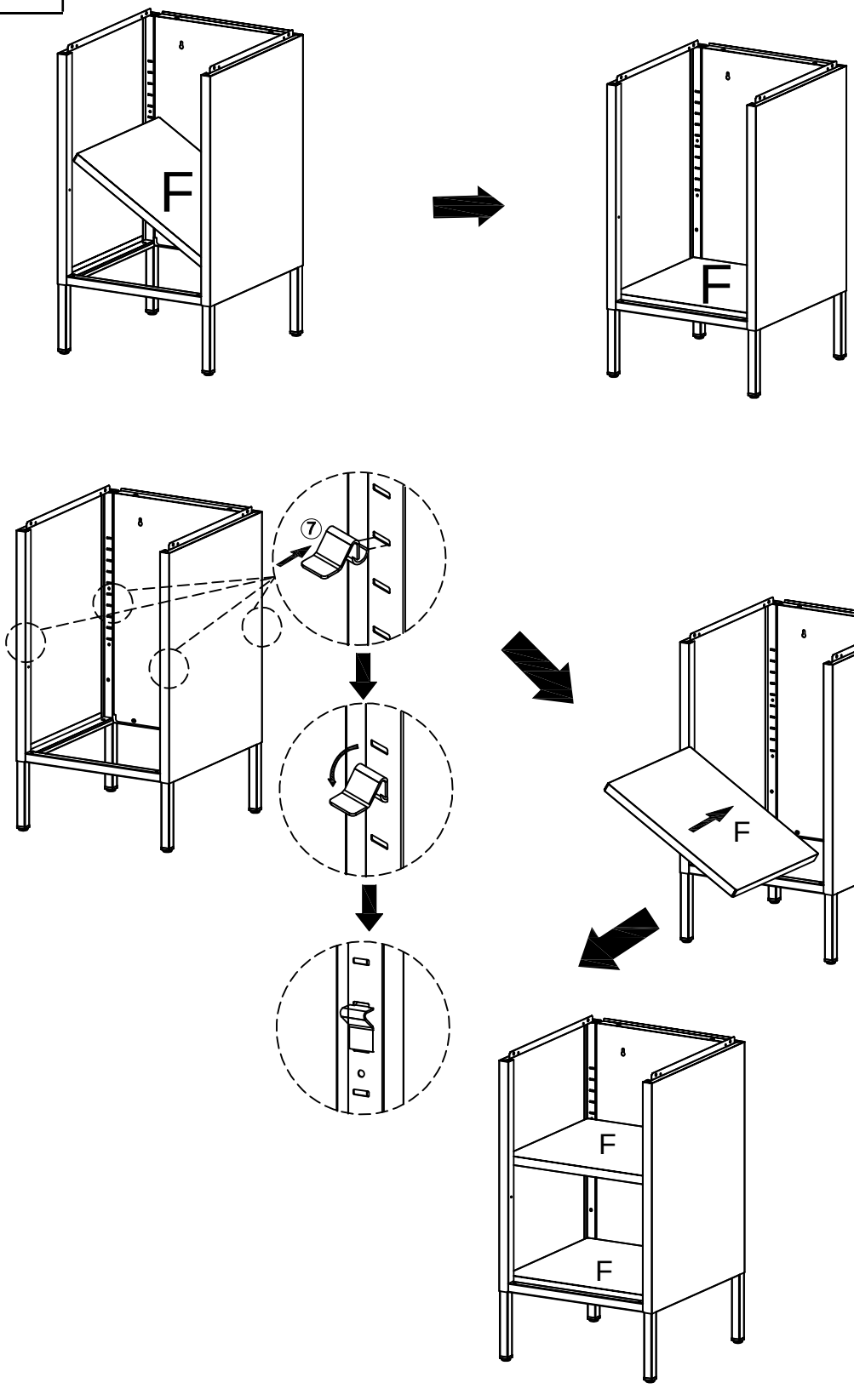

# 4



1 x 6



M5x12mm

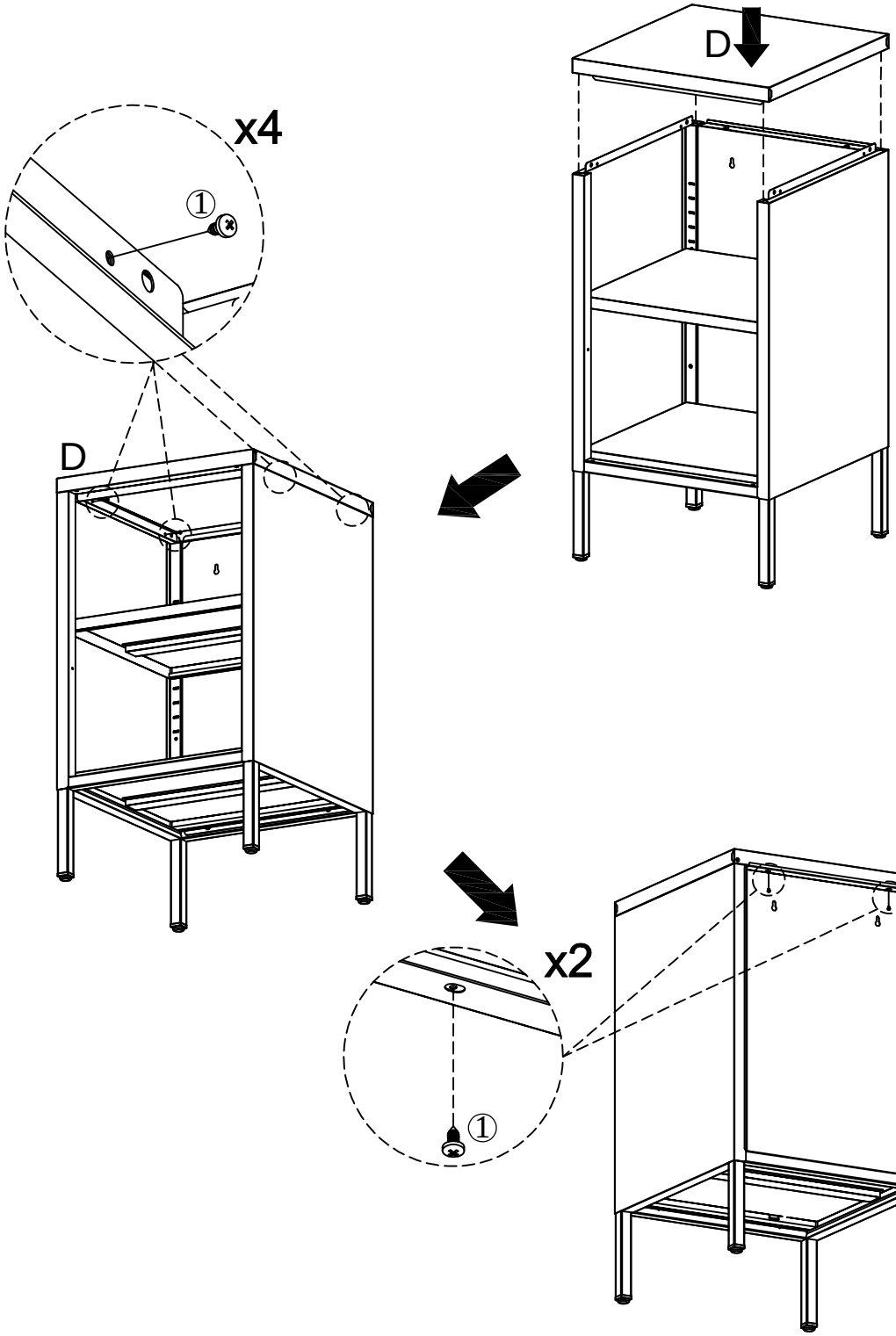

# 5

| | |
|---|---|
| **2** x 1 | 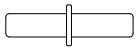 |
| 3 x 1 |  |

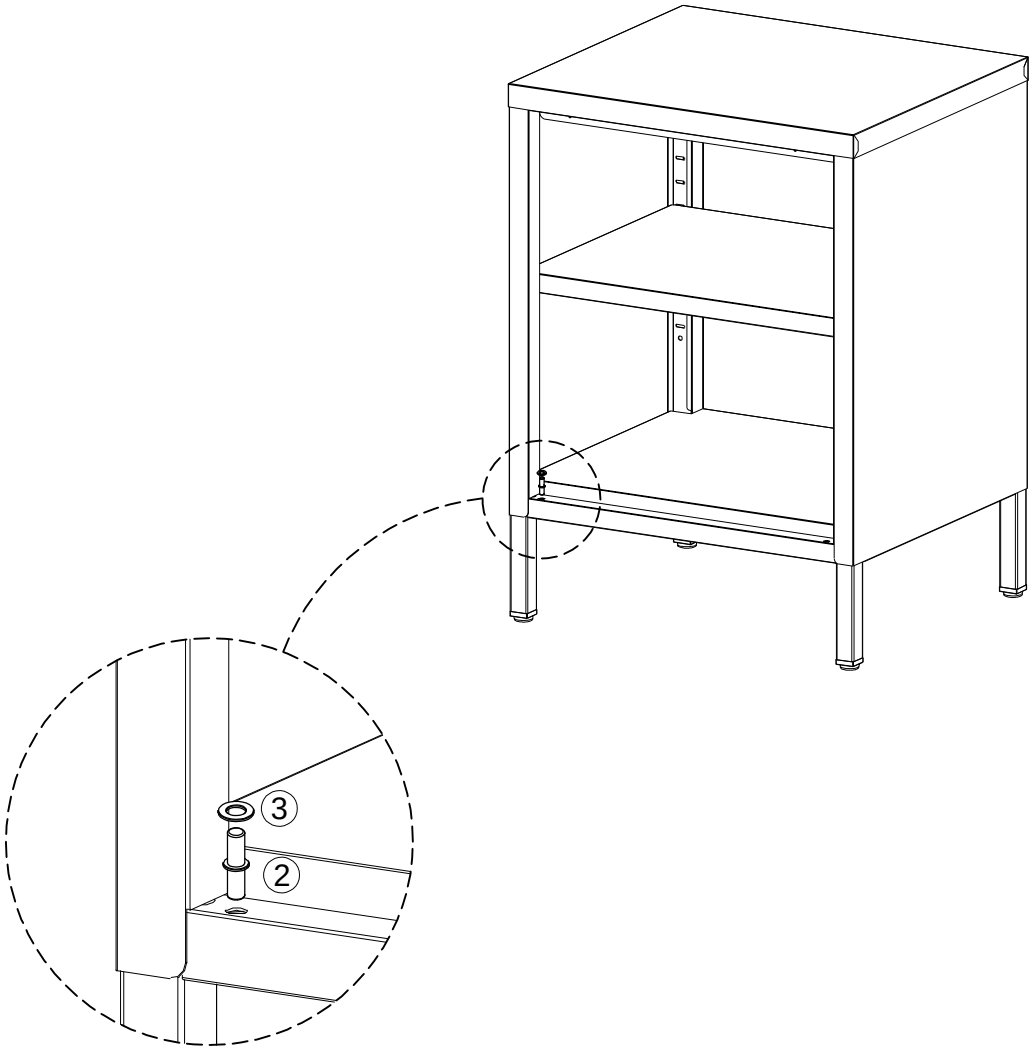

# 6

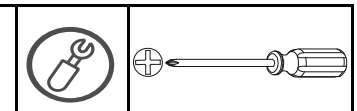

1 x 2

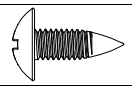

M5x12mm

6 x 1

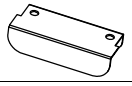

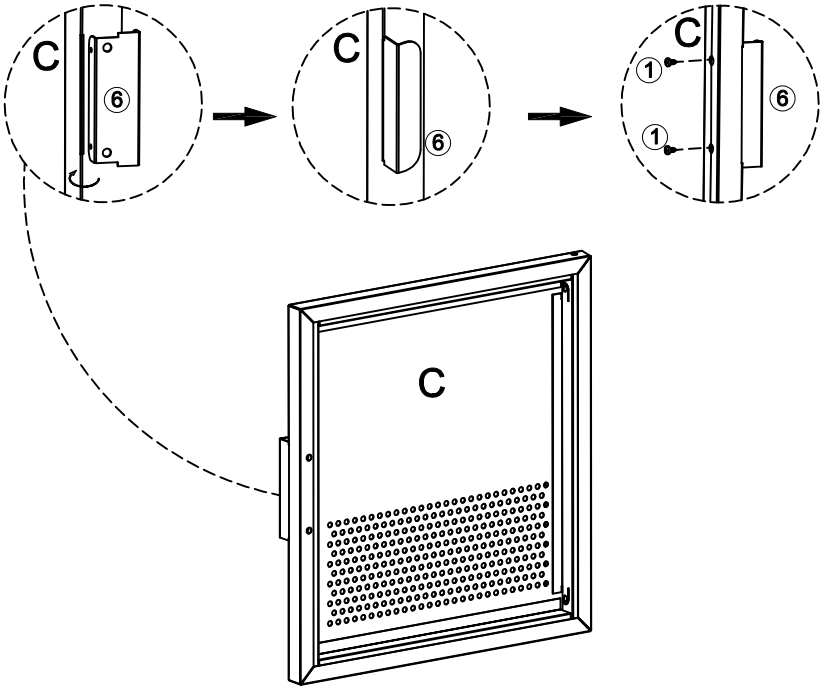


# 7

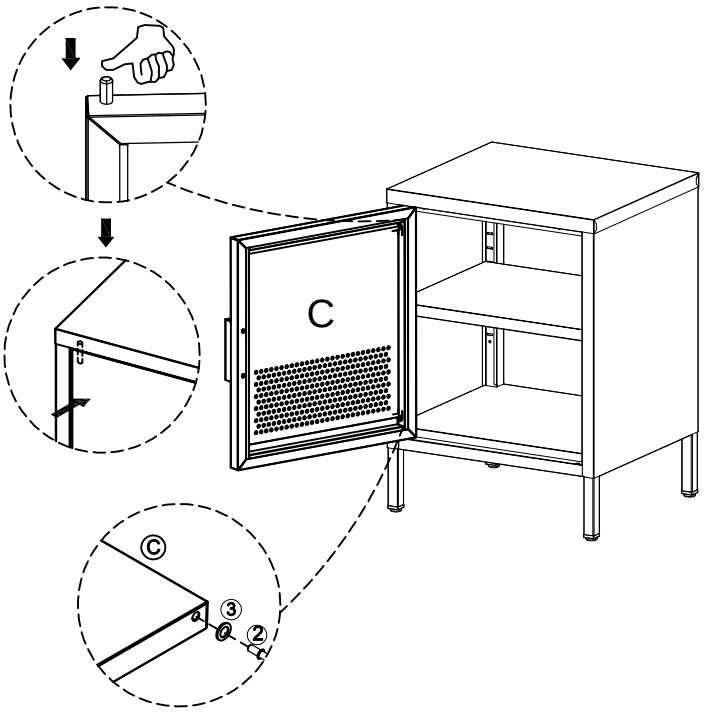




# 8

3 x 2



4 x 2

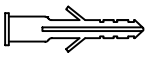

M8x38mm

5 x 2



M4x60mm

wall anchors




**FIXATION MURALE OBLIGATORIE**

**UTILISEZ DES VIS ET DES CHEVILLESADAPTÉES A VOS M**

Il existe une grande diversité de types de murs ou cloisons, c'est la raison pour laquelle nous ne pouv quincaillerie adaptée à votre mur. Il est nécessaire d'identifier le type de paroi à laquelle vous allez fi vous procurer les fixations appropriées. En cas de besoin, adressez vous à un magasin spéciali

**OBLIGATORY FIX ON THE WALL**

**USE SCREWS AND PLUGS SUITABLES FOR YOUR WAL**

Due to the wide diversity of wall or partition types, we cannot provide you with suitable attachm To determine which attachment fixtures to use, you will need to identify the type of wall to which y this product. If you have whatever doubt, please, go to one specialised shop for further info

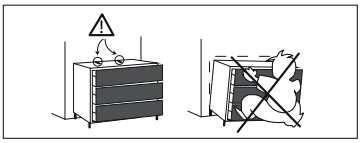

French

**IMPORTANT**: Pour éviter le basculement accidentel du meuble, la fixation du meuble au mur est obligatoire.
La visserie necessaire pour la jonction mur/meuble, dépendante de la nature du mur, n'est pas fournie. En cas de doute, consulter un spécialiste

English

**IMPORTANT**: To avoid the accidental tip-over of the furniture, the fixing of the furniture on the wall is mandatory.
The needed hardware for the junction wall/furniture, depending of the nature of the wall, is not provided. If any doubt, consult a specialist.

# 9

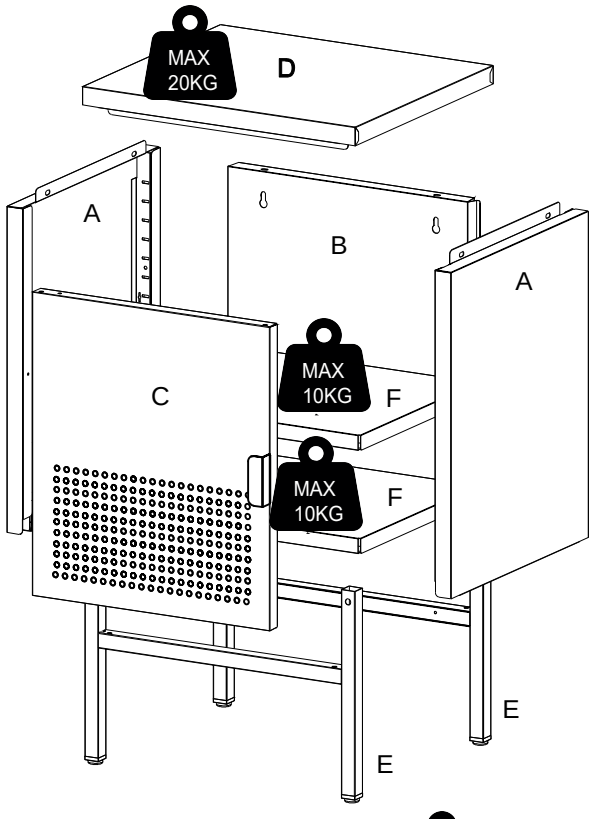


**CHARGE MAXIMALE**
**MAXIMUM LOAD**

MAX 40KG

**FR**

| | |
|---|---|
| **CONSIGNES D'UTILISATION** | Ce meuble est conçu pour une utilisation en intérieur uniquement. Ne l'exposez pas aux intempéries, à la lumière directe du soleil ou à des environnements humides.<br>Ne forcez jamais les portes ou les tiroirs si vous rencontrez une résistance.<br>Fixez le buffet au mur pour éviter tout risque de basculement.<br>Pour une stabilité optimale, assurez-vous de placer le meuble sur une surface plane. |

| | |
|---|---|
| **RANGEMENT ET ENTRETIEN** | Dépoussiérer régulièrement avec un chiffon propre et sec.<br>Essuyer immédiatement toute trace de liquide avec un chiffon humide, puis sécher la surface avec un chiffon propre et sec.<br>Ne jamais utiliser de produits nettoyants abrasifs ou corrosifs.<br>Utiliser toujours des sets de table et des dessous de verre pour protéger la surface de l'humidité et de la chaleur.<br>Éviter tout contact avec des objets tranchants qui pourraient rayer la surface.<br>Veiller à installer le meuble sur une surface plane et stable.<br>Ne jamais faire glisser le meuble : le soulever pour le déplacer. |

**EN**

| | |
|---|---|
| **INSTRUCTIONS FOR USE** | This furniture is designed for indoor use only. Do not expose to weather conditions, direct sunlight, or humid environments.<br>Never force the doors or drawers if you encounter resistance.<br>Secure the sideboard to the wall to prevent any risk of tipping.<br>For optimal stability, ensure that the furniture is placed on a flat surface. |

| | |
|---|---|
| **STORAGE AND CLEANING** | Dust regularly with a clean dry cloth.<br>Wipe up any spills immediately with a damp cloth and then dry the surface with a clean dry cloth.<br>Never use abrasive or corrosive cleaning agents.<br>Always use place mats and coasters to protect the surface from moisture and heat. Avoid sharp objects scratching the surface.<br>Avoid placing on uneven surfaces.<br>Do not drag furniture, always lift to move. |

# FIXATION MURALE OBLIGATORIE

## UTILISEZ DES VIS ET DES CHEVILLESADAPTEES A VOS MURS

Il existe une grande diverste de types de murs ou murs ou cloisons c est la raison pour laquelle nous ne pouvons vous fournir une quincaillerie adaptee a votre mur.Il est necessaire d identifier le t ype de paroi a laquelle vous allez fixer ce produit afin de vous procurer les fixations appropriees. En cas de besoin, adressez vous a un magasin specialise pour conseil

# OBLIGATORIO FIJAR A LA PARED

## UTILICE LOS TORNILLOS Y TACOS ADECUADOS PAPA SU MURO

Existe una gran diversidad de muros y oaredes, por esta razon no podemos proporcionarle el herraje adecuado paraa su pared. Primero,es necesario identificar el tipo de pared para luego utilizar el herraje adecuado. En caso de duda, dirijase a una tienda especializada para mas informacion.

# OBLIGATORY FIX ON THE WALL

## USE SCREWS AND PLUGS SUITABLES FOR YOUR WALL

Due to the wide diversity of wall or partition types,we cannot provide you with suitable attachment fixtures.
To determine which attachment fixtures touse, you will need to idenntify the type of wall to which you will be fixing this product.If you have whatever doubt, please, go to one specialised shop for further information.

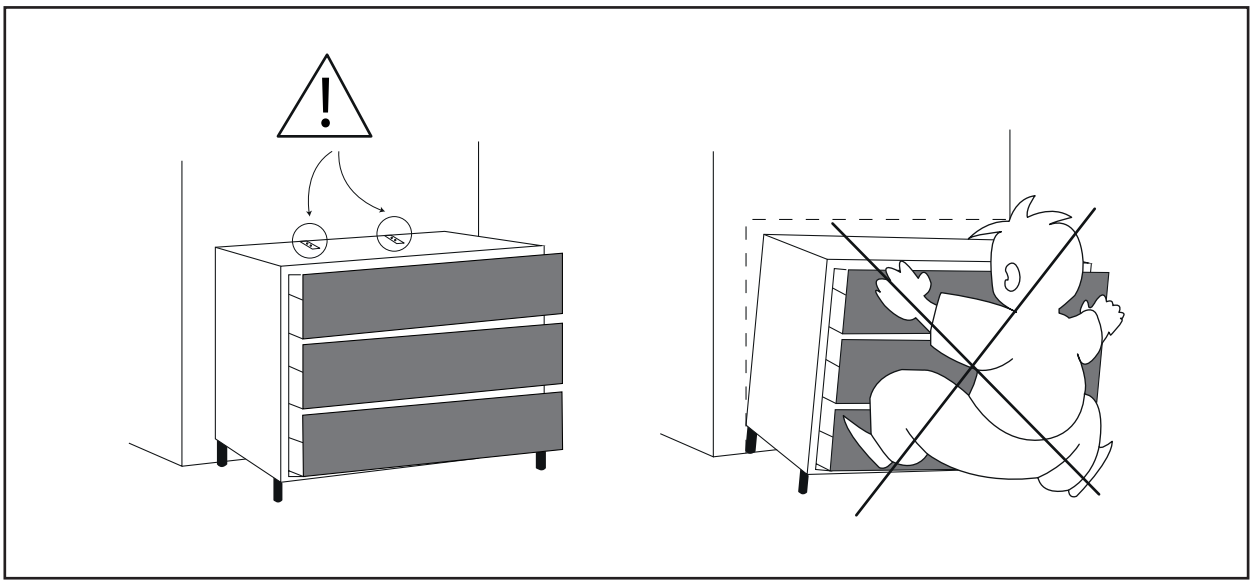

French

**IMPORTANT**: Pour éviter le basculement accidentel du meuble, la fixation du meuble au mur est obligatoire.
La visserie necessaire pour la jonction mur/meuble, dépendante de la nature du mur, n'est pas fournie. En cas de doute, consulter un spécialiste

English

**IMPORTANT**: To avoid the accidental tip-over of the furniture, the fixing of the furniture on the wall is mandatory.
The needed hardware for the junction wall/furniture, depending of the nature of the wall, is not provided. If any doubt, consult a specialist.

Spanish

**IMPORTANTE**: Para evitar el vuelco accidental de los muebles, es obligatorio fijarlos en la pared.
El tipo de tornillos necesarios para fijar el mueble a la pared, dependen del material de la pared, no se suministran. En caso de duda, consulte a un especialista

Portuguese

**IMPORTANTE**: Para evitar a queda acidental de móveis, é obrigatorio fixá-los na parede. O tipo de parafusos para a fixação de mobiliário na parede, depende do material de parede e não são fornecidos. Em caso de dúvida, consulte um especialista.

Italian

**IMPORTANTE:** Per evitare il ribaltamento accidentale del mobile è obbligatorio il fissaggio a muro.
I tasselli necessari per il collegamento mobile\muro, dipendenti dal tipo di muro, non sono provvisti.
Consultare uno specialista in caso di dubbi

Croatian

**VAŽNO:** Kako bi se izbjeglo slučajno prevrtanje, namještaj je potrebno pričvrstiti na (uza) zid.
Različite vrste zidova zahtijevaju upotrebu različitih vrsta vijaka i tipli. Uvijek koristiti one koji su prikladni za vrstu zidova u domu. Vijci i tiple prodaju se zasebno.
U slučaju bilo kakvih sumnji, obratite se stručnjaku.

German

**WICHTIG** : Um ein versehentliches Kippen des Möbels zu vermeiden, ist die Befestigung an der Wand zwingend vorgeschrieben.
Die benötigten Schrauben zur Wandbefestigung, welche von der Beschaffenheit der Mauer abhängen, sind nicht in der Lieferung enthalten. Wenden Sie sich bitte bei Zweifel an einen Spezialisten.

Il existe une grande diversité de types de murs ou cloisons, c'ést la raison pour laquelle nous ne pouvons vous fournir le type exact de fixation. Il est nécessaire d'identifier le type de paroi à laquelle vous allez fixer ce produit afin de vous procurer les fixations appropriees. Voici quelques exemples de fixations conseillées pour:

**LES MURS PLEIS**

Cheville nylon "FISCHER"

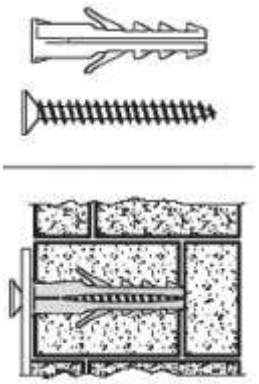

Cheville d'ancrage métal

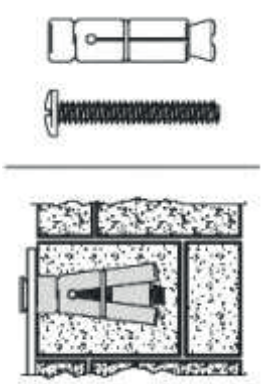

**LES CLOISONS CREUSES**

Cheville d'ancrage
A ailettes en nylon

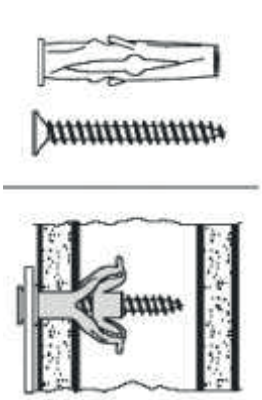

Cheville métallique
A expension

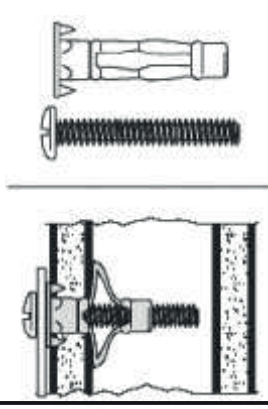

Cheville "MOLLY"

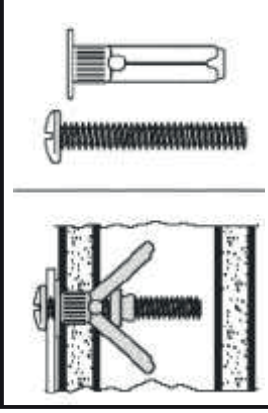



Utiliser une taile de forêt adaptée à la quincaillerie utilisée et au type de mur.

Es gibt eine Vielzahl verschiedener Arten von Mauern oder Zwischenwänden, und aus diesem Grunde können wir Ihnen den genau entsprechenden Befestigungstyp nicht bereitstellen. Zunächst ist es erforderlich, die exakte Bauart der Wand zu ermitteln, an der Sie dieses Produkt anbringen werden, um die für diese Wand geeigneten Befestigungsmittel im Fachhandel erwerben zu können. Nachfolgend einige Beispiele empfohlener Befestigungen für:

**VOLLWÄNDE**

*NYLONDÜBEL „FISCHER“*

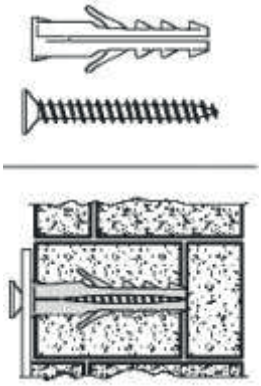

*ANKERDÜBEL AUS METALL*

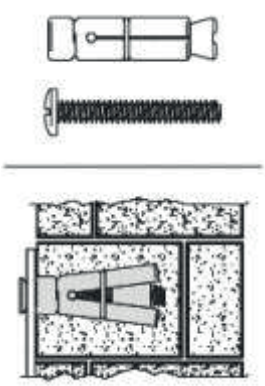

**HOHLWÄNDE**

*ANKERDÜBEL MIT NYLONFLÜGELN*

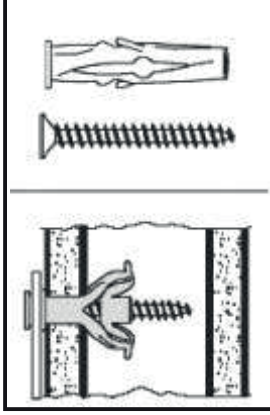

*SPREIZDÜBEL FÜR VERANKERUNG AUS METALL*

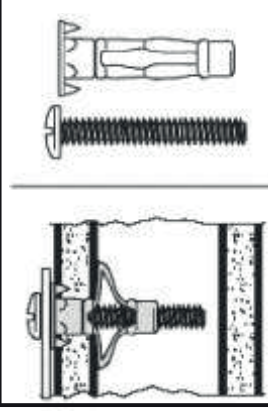

*MOLLY-DÜBEL*

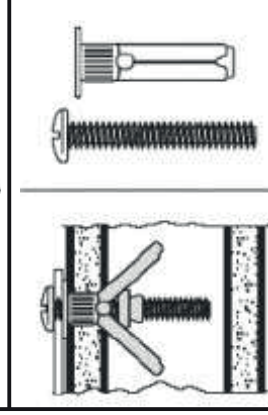



Bitte verwenden Sie eine für die Eisenwaren und den Wandtyp geeignete Bohrergröße.

Due to the wide diversity of wall or partition types, we cannot provide you with suitable attachment fixtures . ð determine which attachment fixtures to use, you will need to identify the type of wall to which you will be fixing this product. Here are some examples of attachment fixtures recommended for:

**BLIND WALLS**

*"FISCHER" Nylon plug*

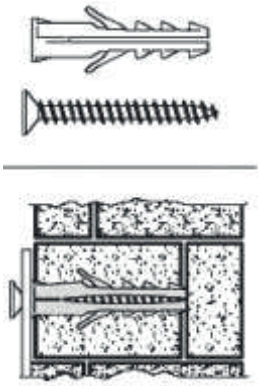

*Metal Wall plug*

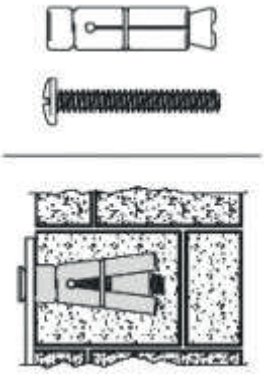

**STUDDED WALLS**

*Nylon winged Wall plug*

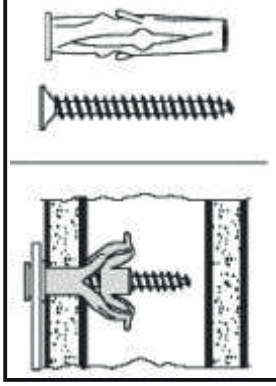

*Metal expansion plug*

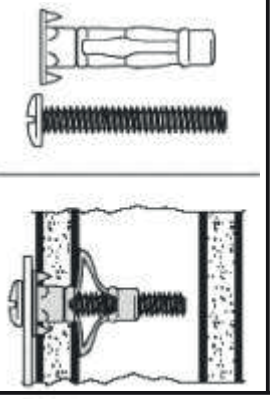

*"MOLLY"plug*

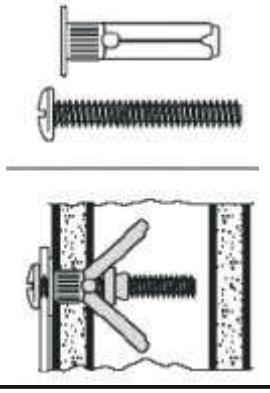



**Use a drill bit that is compatible in size with the hardware used and the type of wall.**

Esiste una gran varietà di tipi di muri o paratie e noi siamo in grado di fornirvi il tipo esatto di fissaggio per ognuno di essi. E' necessario identificare il tipo di parete alla quale intendete fissare questo prodotto in modo da fornirvi i fissaggi più idonei. Ecco qualche esempio di fissaggi consigliati per :

**I MURI PIENI**

*TASSELLO NYLON "FISCHER"*

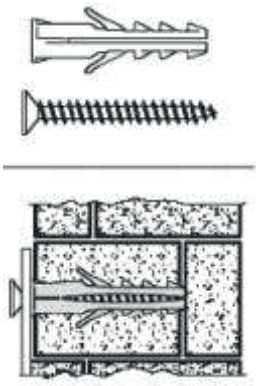

*TASSELLO DI ANCORAGGIO IN METALLO*

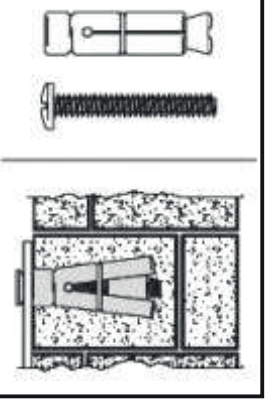

**PARATIE CAVE**

*TASSELLO DI ANCORAGGIO AD ALETTE IN NYLON*

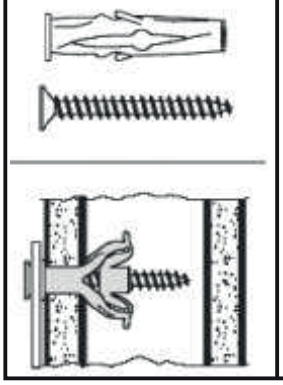

*TASSELLO METALLICO AD ESPANSIONE*

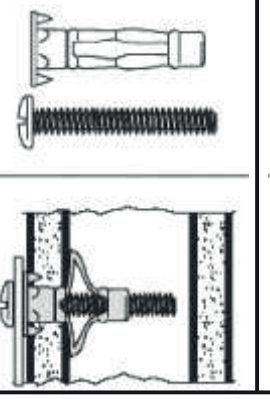

*TASSELLO "MOLLY"*

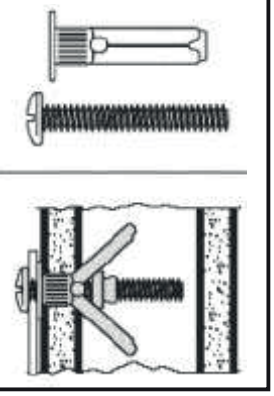



**Utilizzare una punta di trapano adatta agli utensili utilizzati e al tipo di muro.**