Pier import

NOTICE DE MONTAGE
30043878 - CHAISE ETNA

①	②	③	④	A	B	C	D	E	F
		 Pied avant		 M6x18mm	 M6x30mm				
×1	×1	×2	×2	×8	×8	×8	×16	×1	×4

1

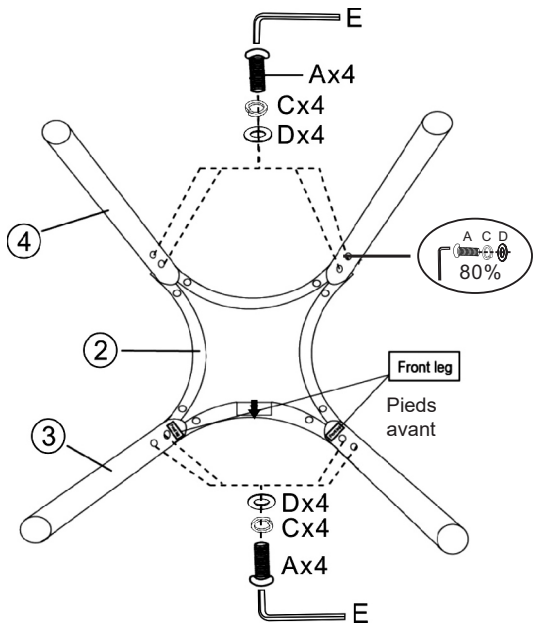

2

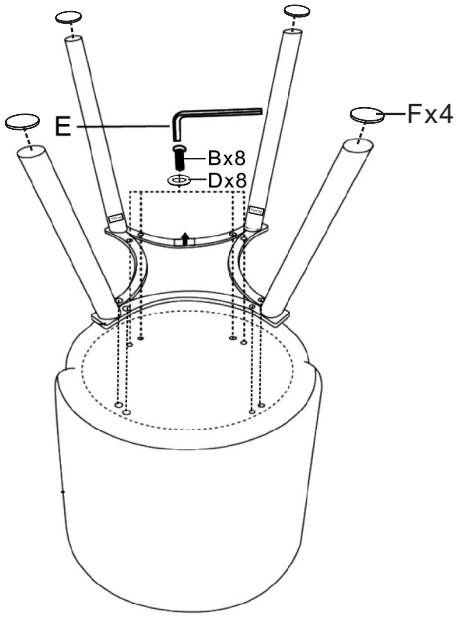

3

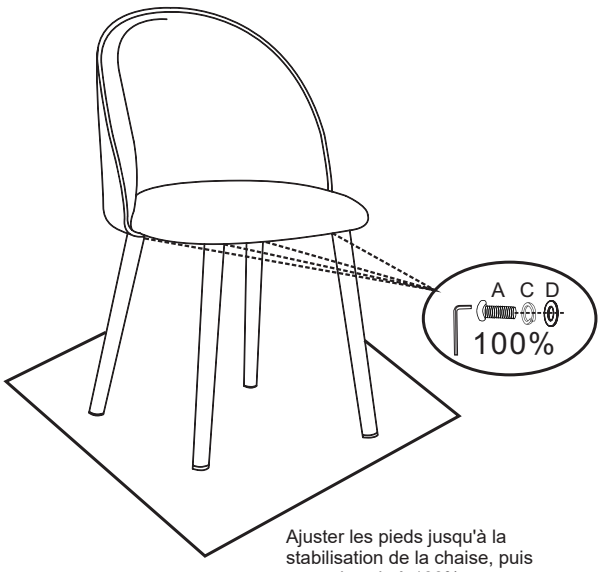

Ajuster les pieds jusqu'à la stabilisation de la chaise, puis serrer les vis à 100%

4

