Piétement sous vasque 60 cm

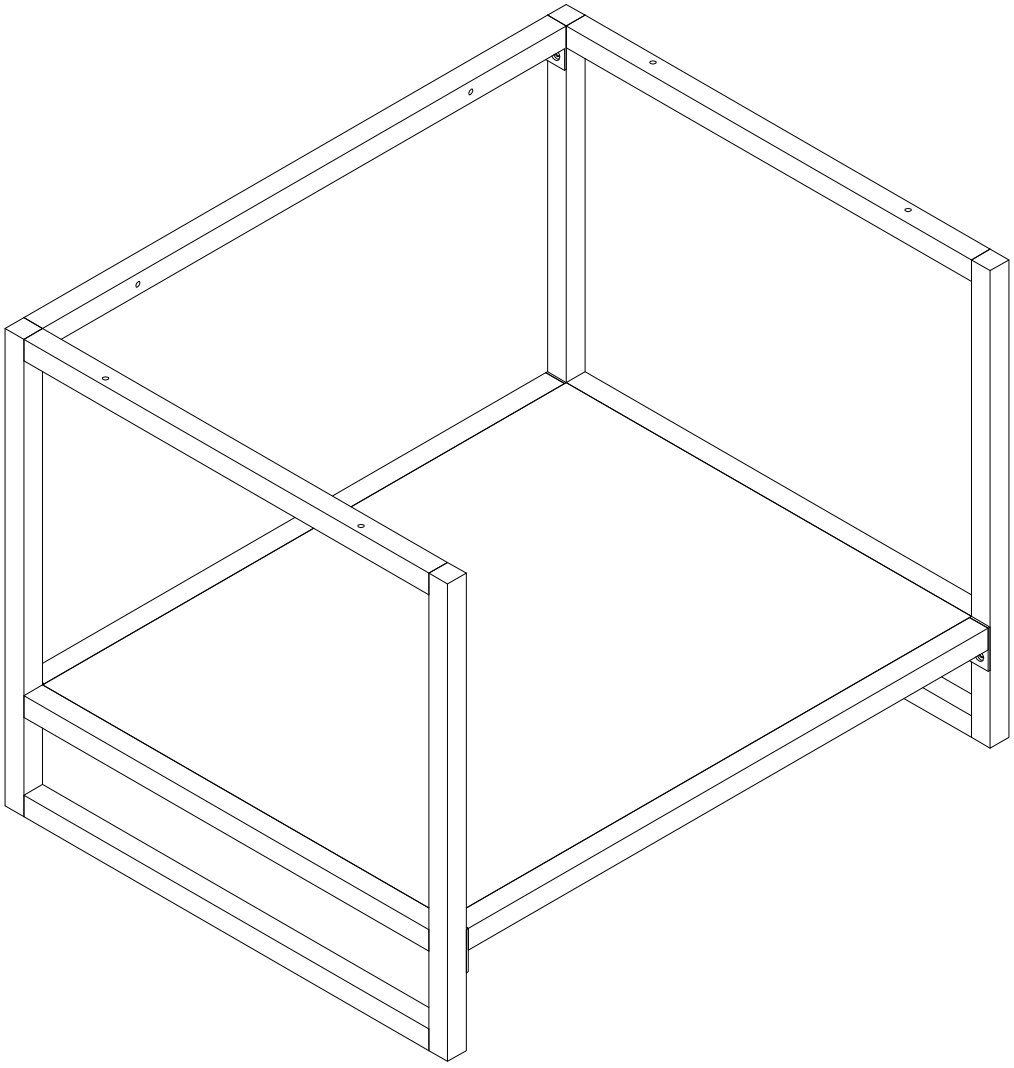

homesight

MTC 1682
Version2021-1

Piece No.	Quantité	Désignation
1	1	Montant gauche
2	1	Montant droit
3	1	Etagère
4	1	Traverse arrière

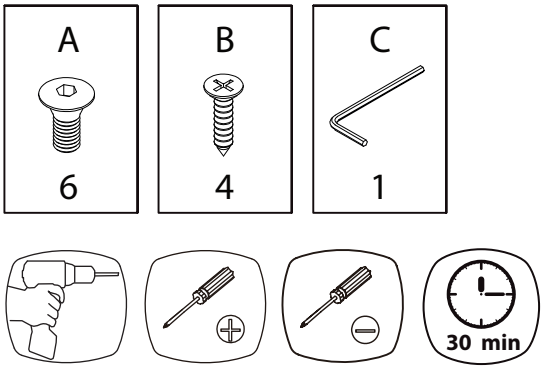

PARTICIPEZ AU RECYCLAGE DES MEUBLES. PLUS D'INFOS: écomobilier

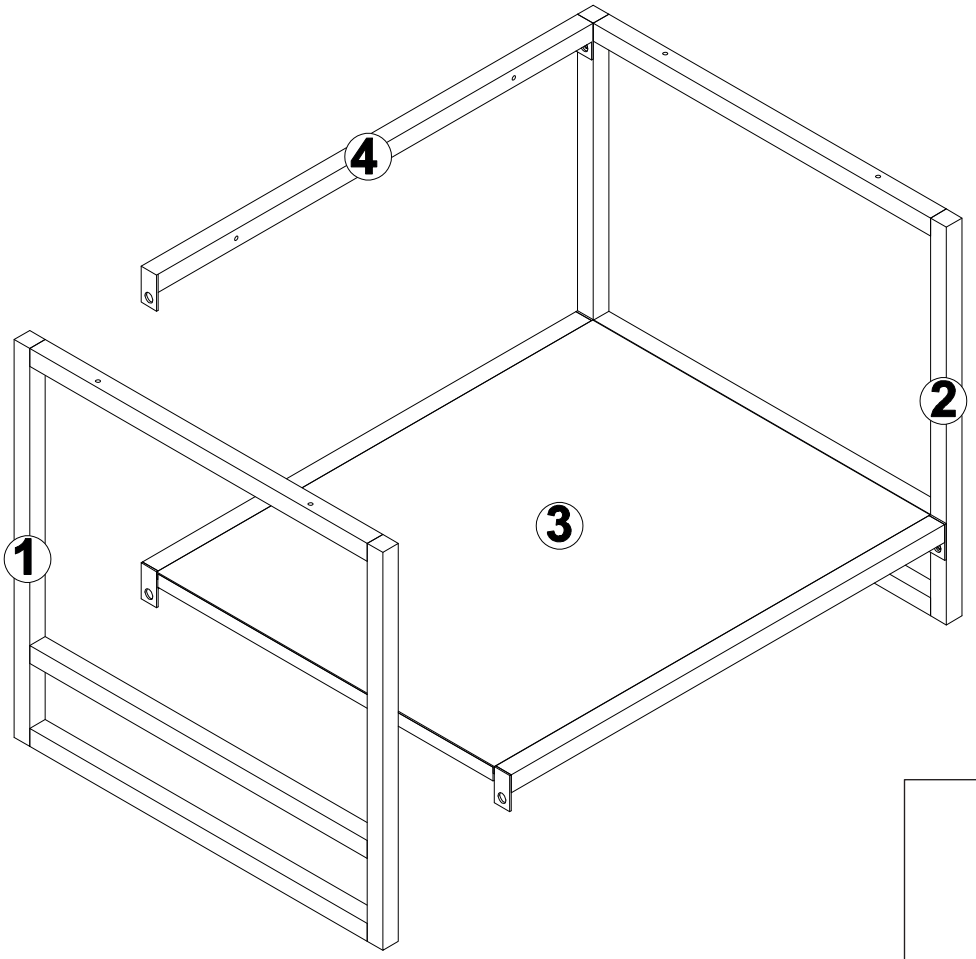



NE PAS S'ASSEOIR SUR LE MEUBLE

CHARGE MAX. 35 KG

1

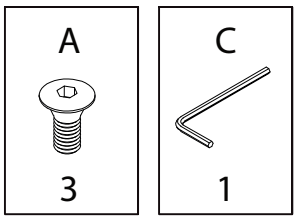

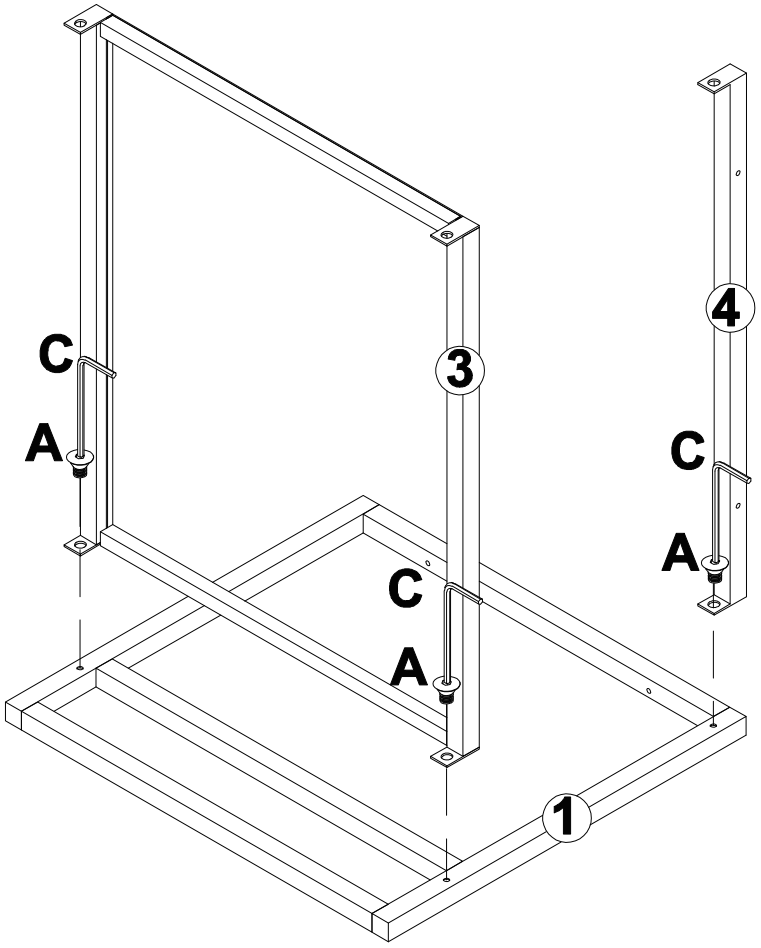

2

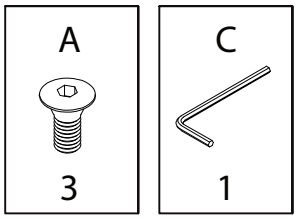

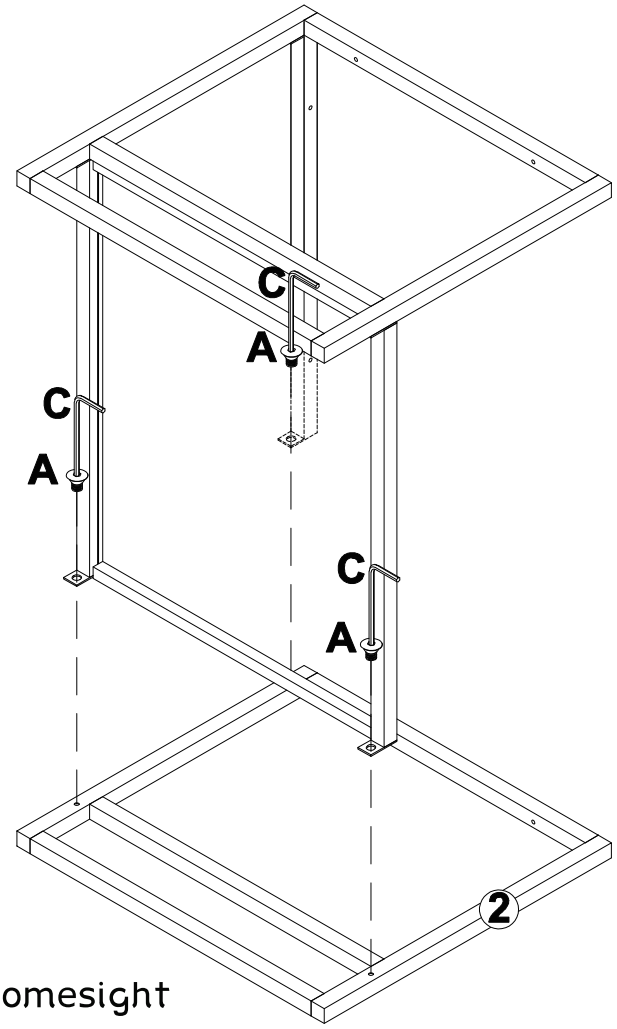

3

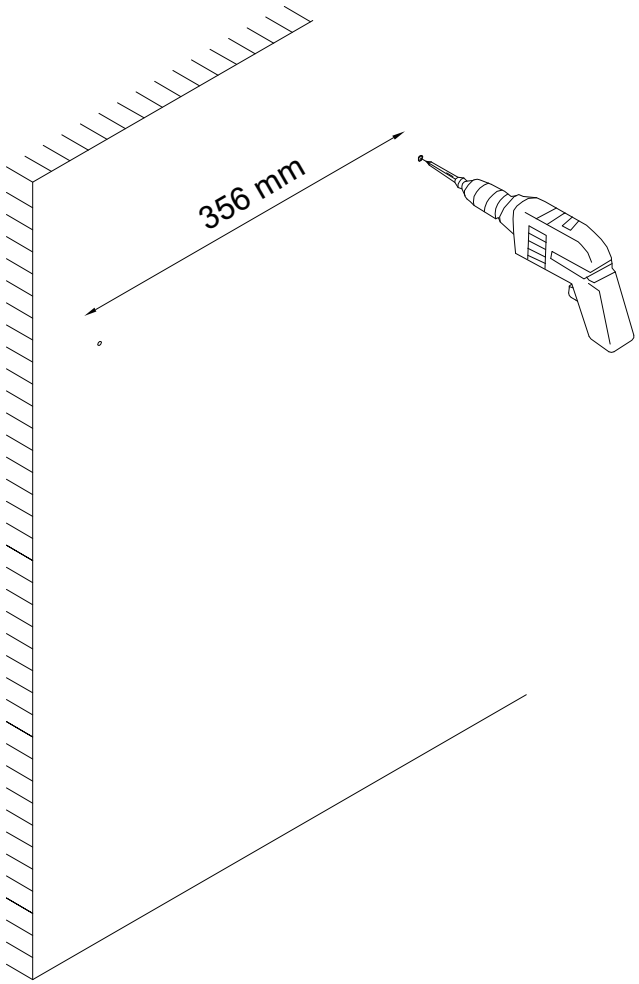

4

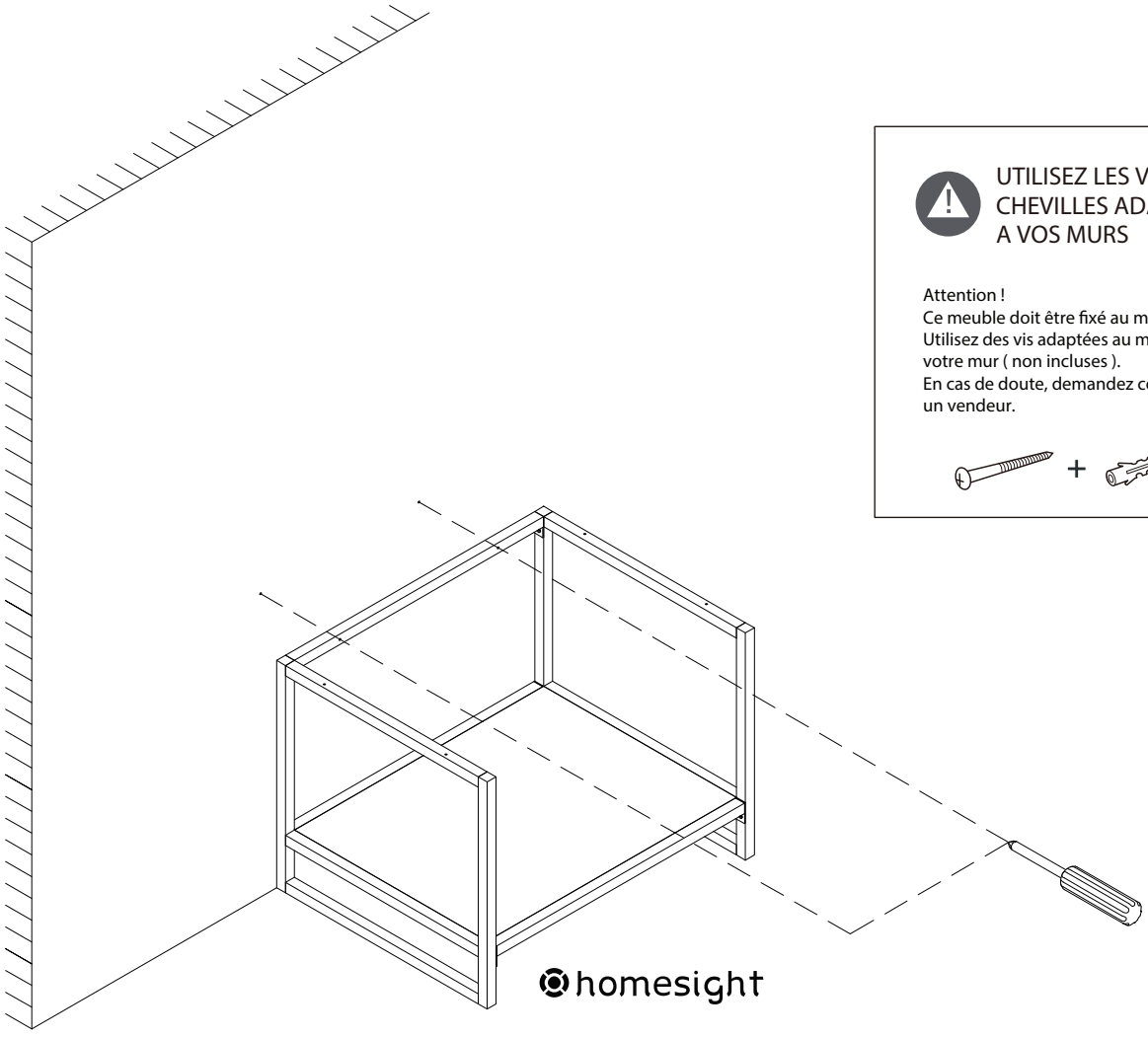

UTILISEZ LES VIS ET LES CHEVILLES ADAPTÉES A VOS MURS

Attention !
Ce meuble doit être fixé au mur.
Utilisez des vis adaptées au matériau de votre mur (non incluses).
En cas de doute, demandez conseil à un vendeur.

homesight

5

B

4

Sous vasque et plan vendus séparément

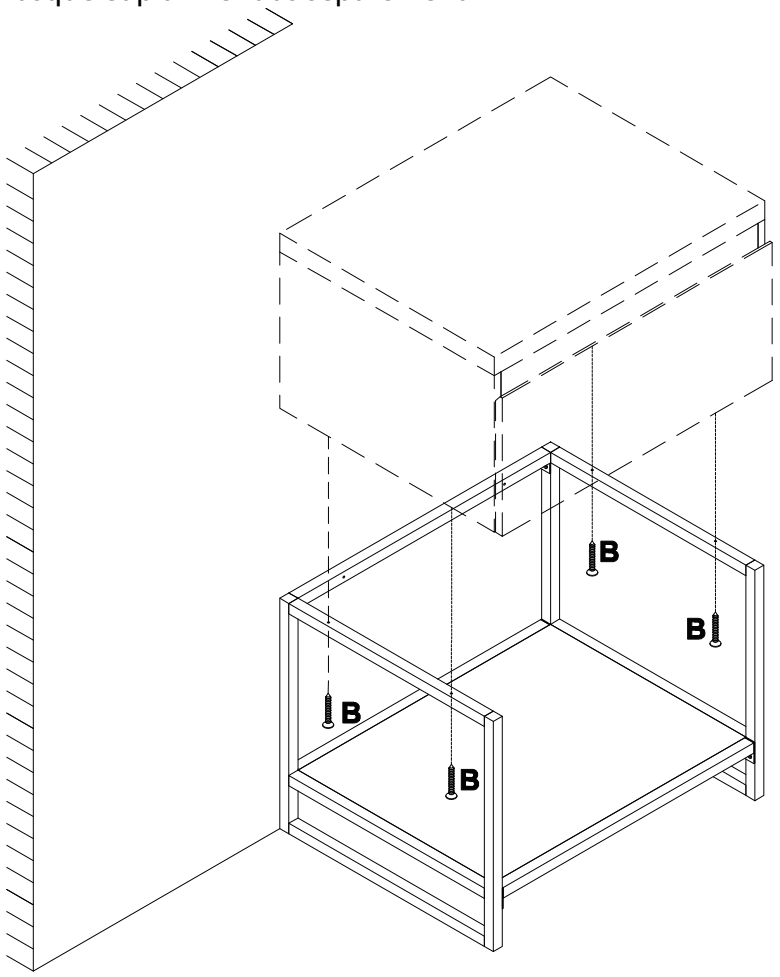

6

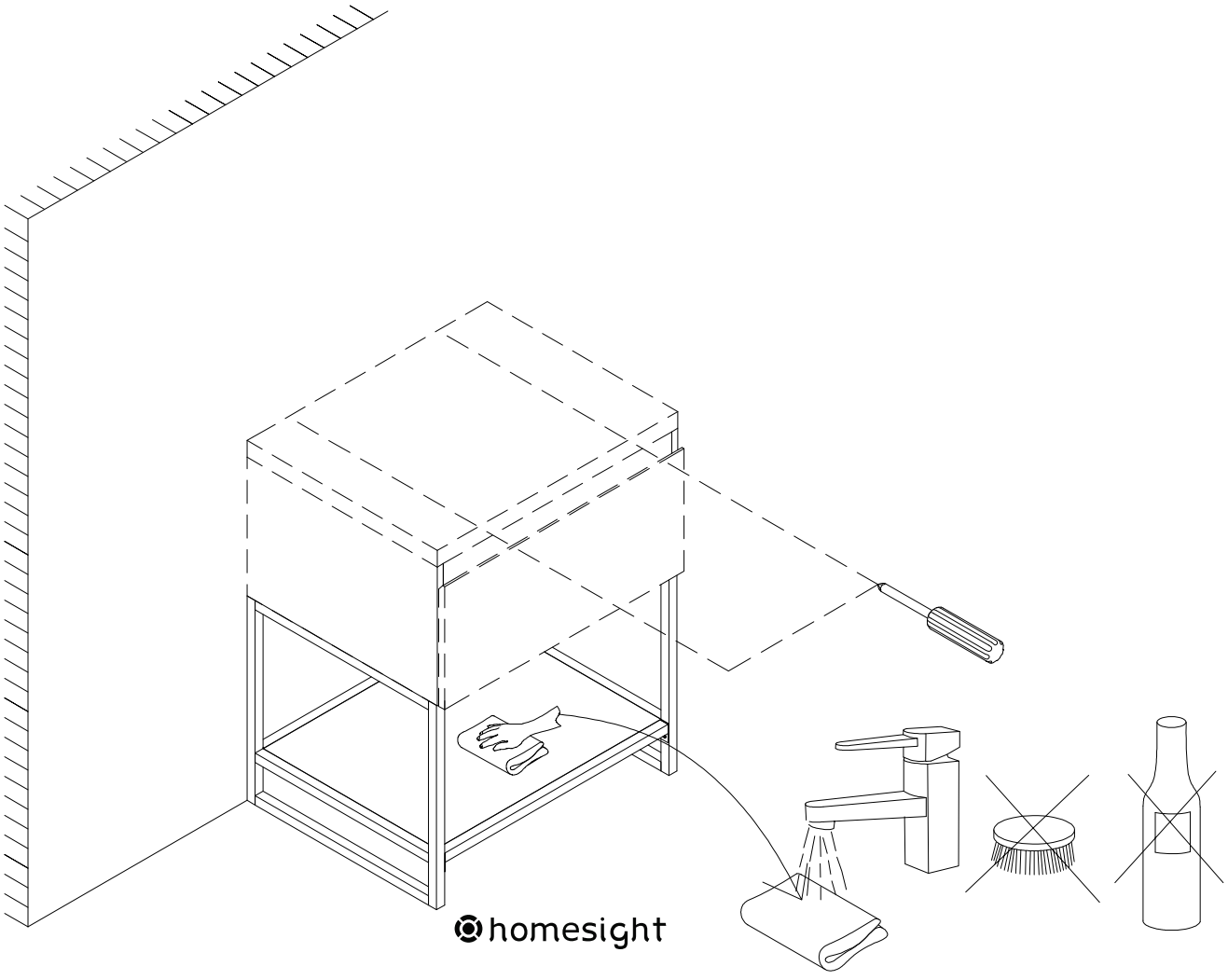

homesight