homesight

SMART

Montageanleitung

Installation Instruction

Instructions de montage

Istruzioni di montaggio

Instrucciones de montaje

Instruções de montagem

Montage-instructie

Monteringsinstruktioner för installatören

Monteringsinstruksjoner for installatøren

Monteringsvejledning

Asennusohje

Návod na montáž

Szerelési útmutató

Instrucþiuni de montare

Èíñòð óêöèÿ ïî ó ñòàíîâê å

Instrukcja montaż u

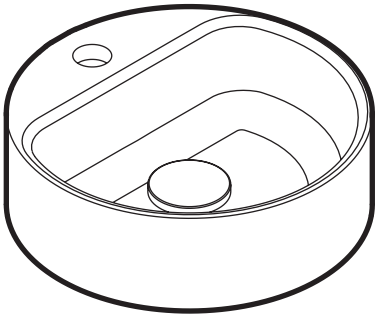

2023-02

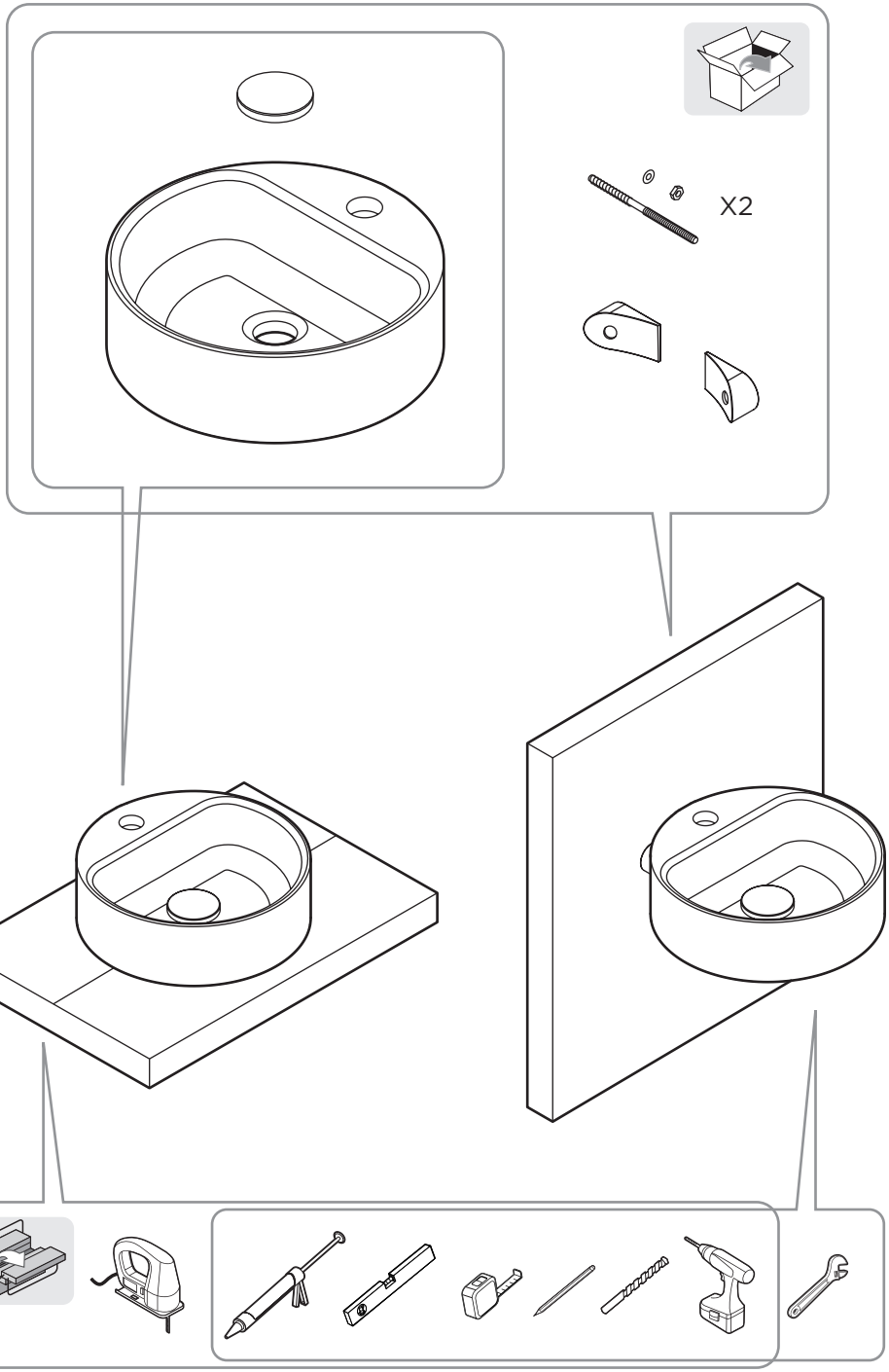
X2

1



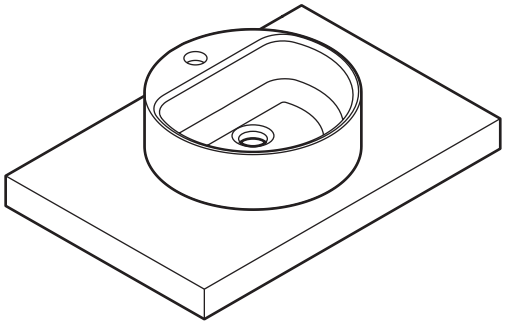

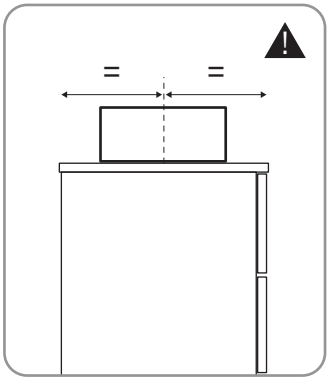

2



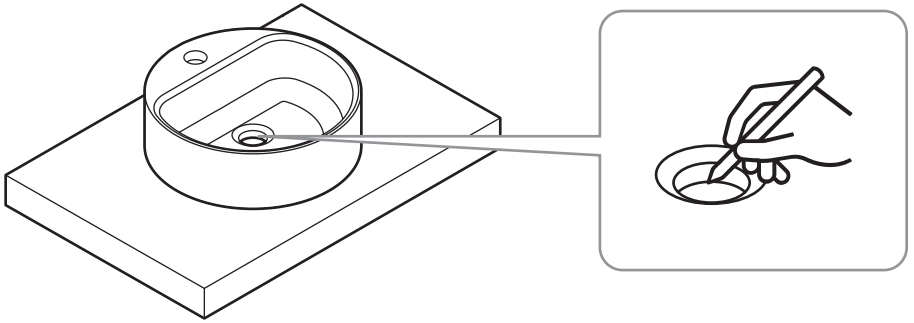

3



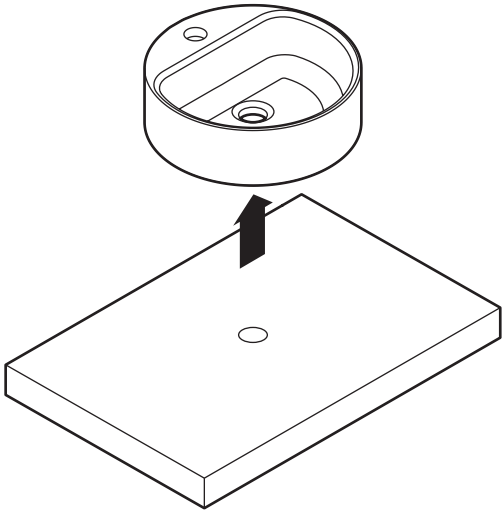

4



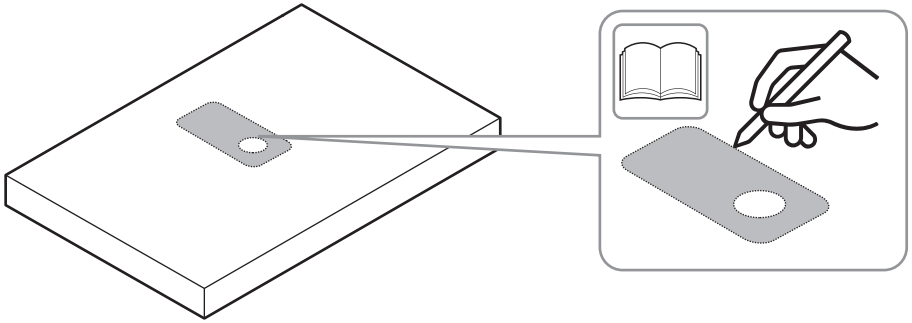

5

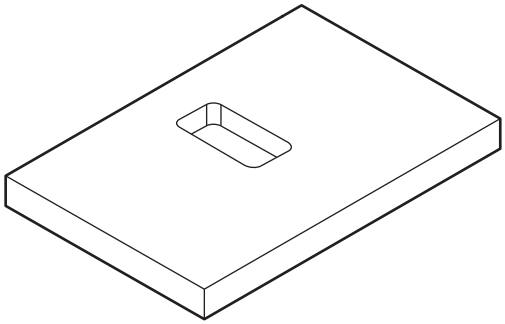

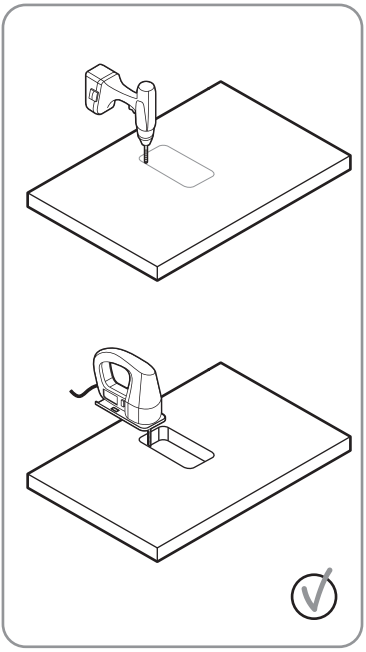

6

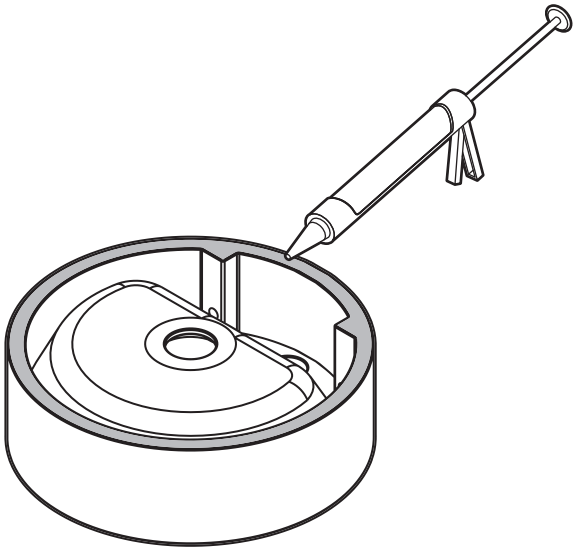

7

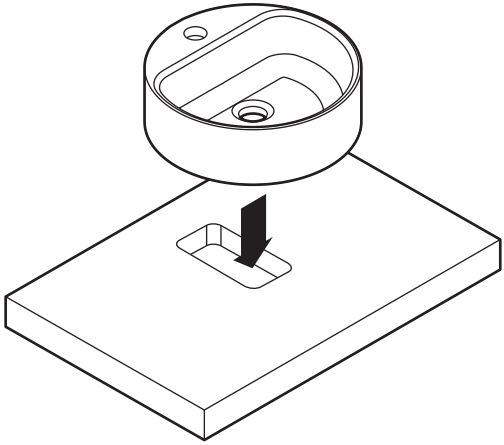

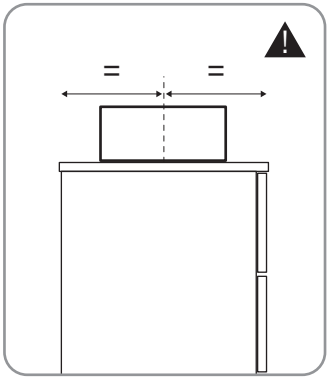

8

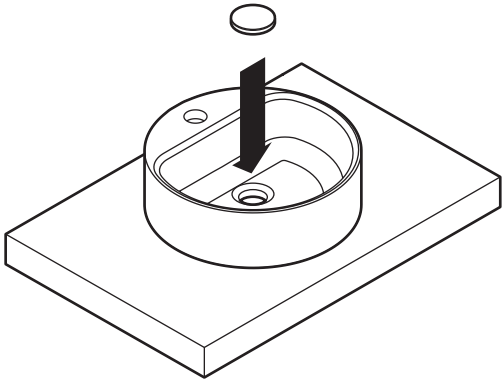



1

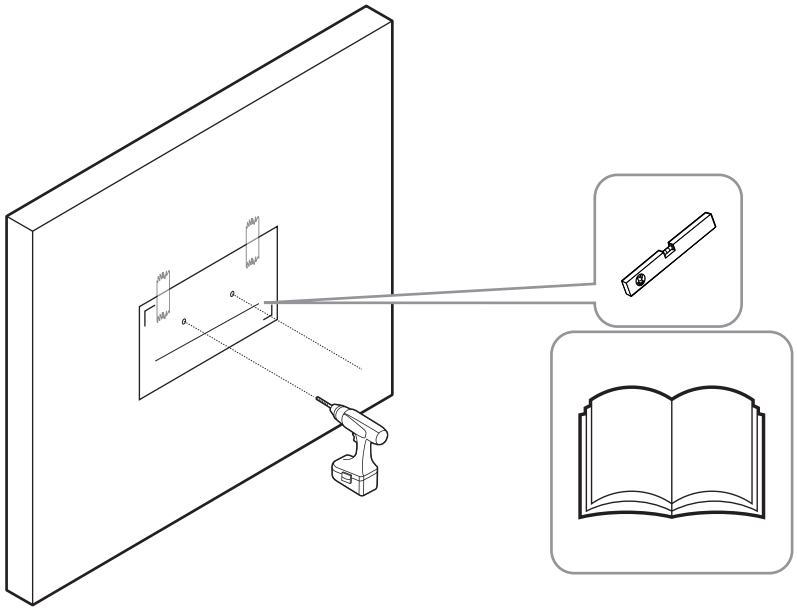

2

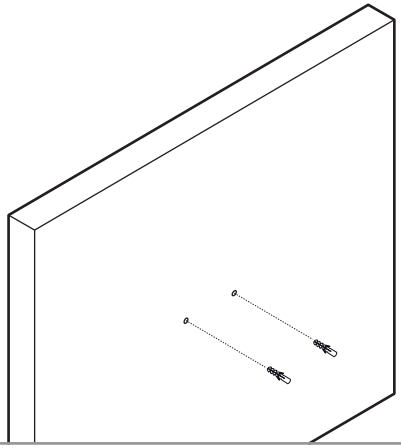



*Non-inclus. Utiliser les vis et chevilles adaptées à votre support - No incluido. Utilice tornillos y tacos adecuados para el soporte - Não incluídos. Utilize buchas e parafusos adaptados à superfície de instalação - Non incluso. Utilizzare viti e tasselli adeguati al propio supporto - Δεν περιλαμβάνονται. Χρησιμοποιήστε τις κατάλληλες βίδες και ούπα για τον τοίχο σας - Niedołączone do zestawu. Taşıyıcıya uygun vida ve dübel kullanın - Не прилагается. используйте шурупы/крепления, которые подходят к основанию, к которому они будут крепиться - Dahil değildir. використовуйтегвинти та штифти, що підходять для поверхні, на яку Ви монтуєте ролет/жалюзі - Neinclus în furniturǎ. Należy korzystać ze śrub i kołków przystosowanych do nośnika - Neinclus în furnitură. Utilizaţi şuruburile şi diblurile adecvate suportului dvs - Not included. Use screws and dowels suited to your backing.

3

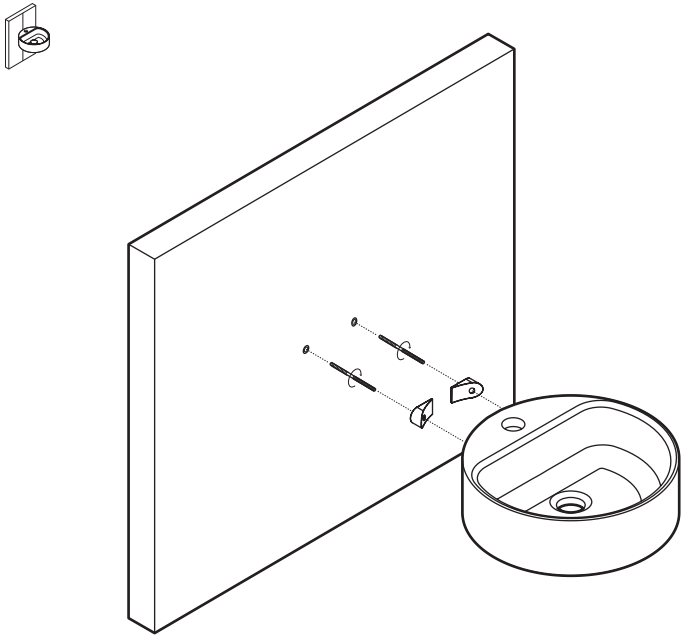

4

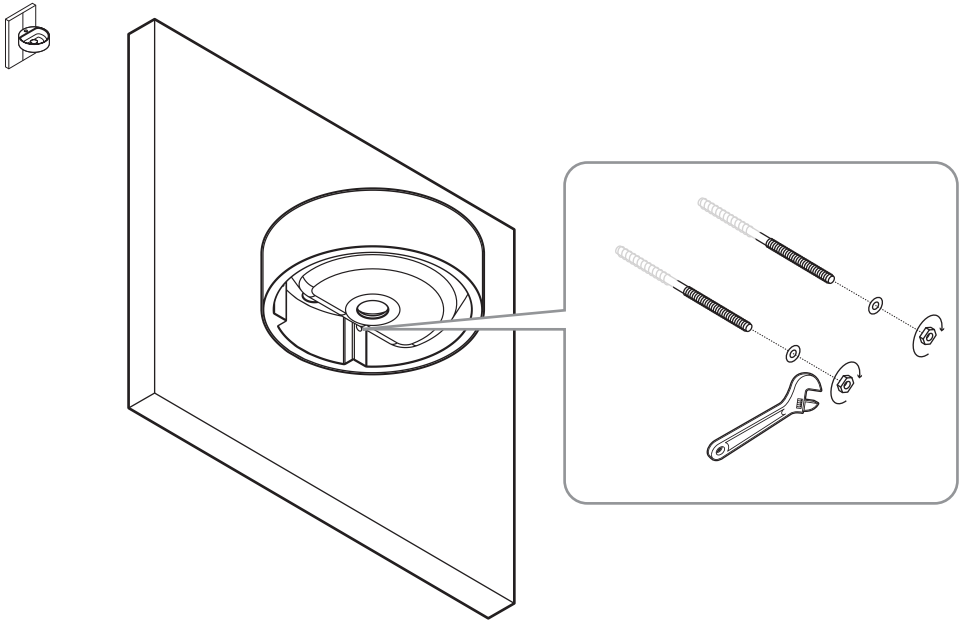

5



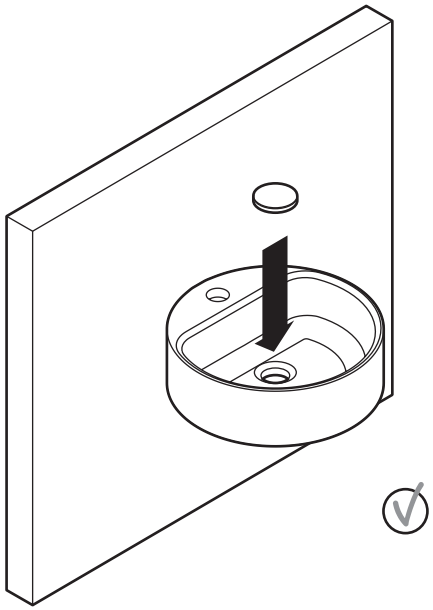







homesight

33, rue de reckem
59960 NEUVILLE-EN-FERRAIN