Pier import

NOTICE DE MONTAGE
30044618 - COMMODE ALMEIRA

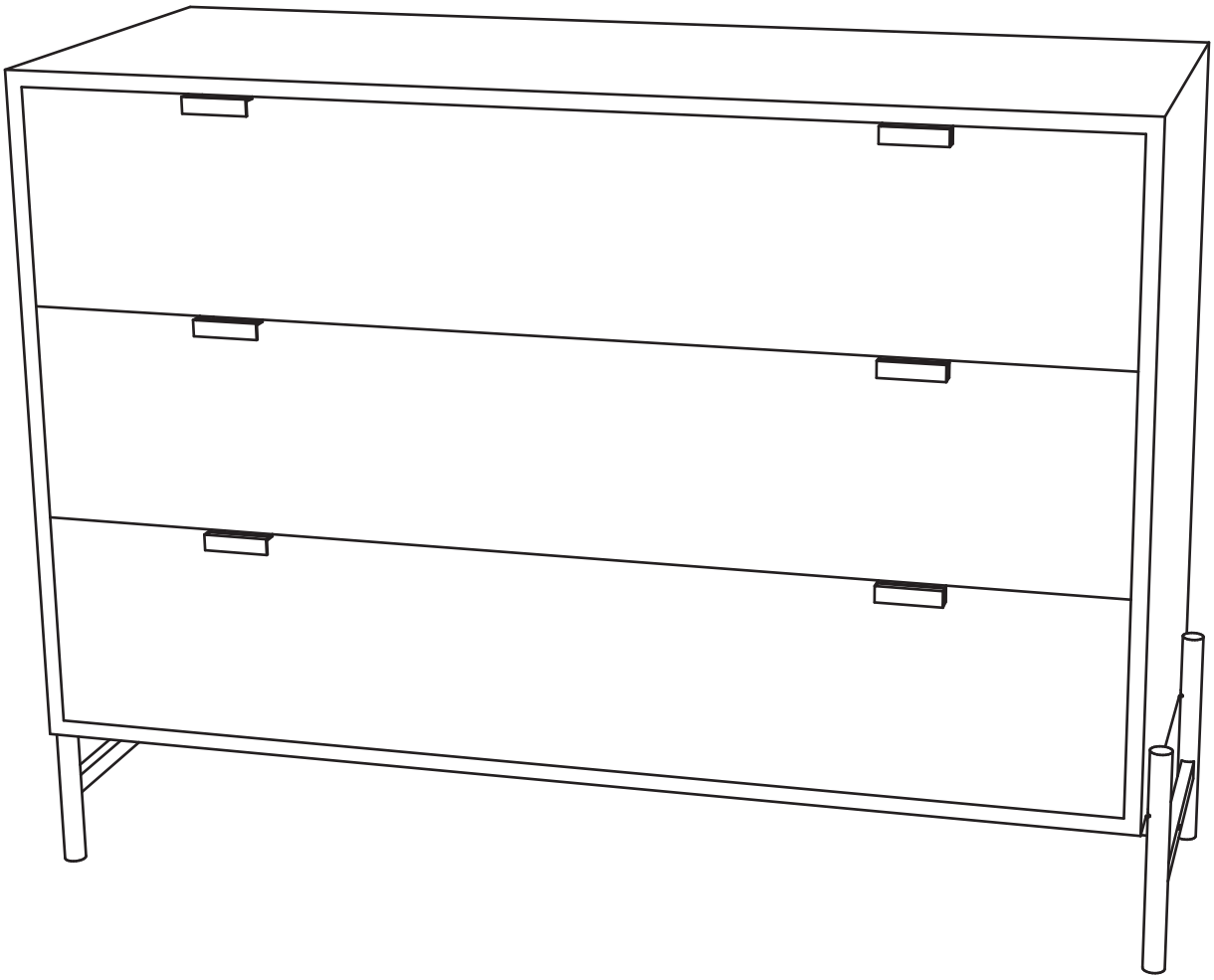

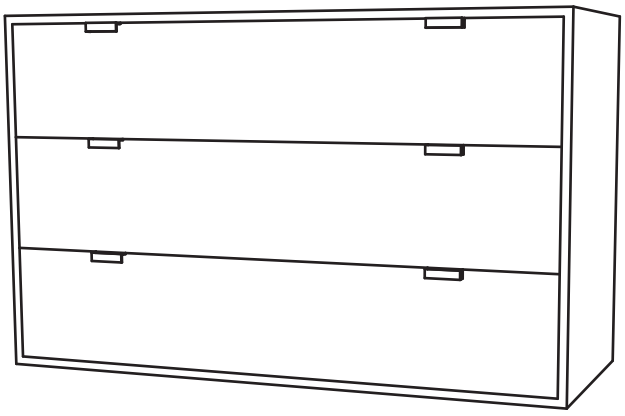

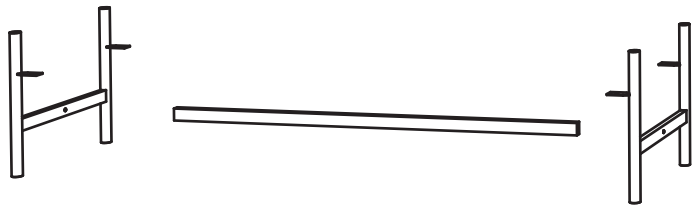



Ax1 Bx2 Cx4

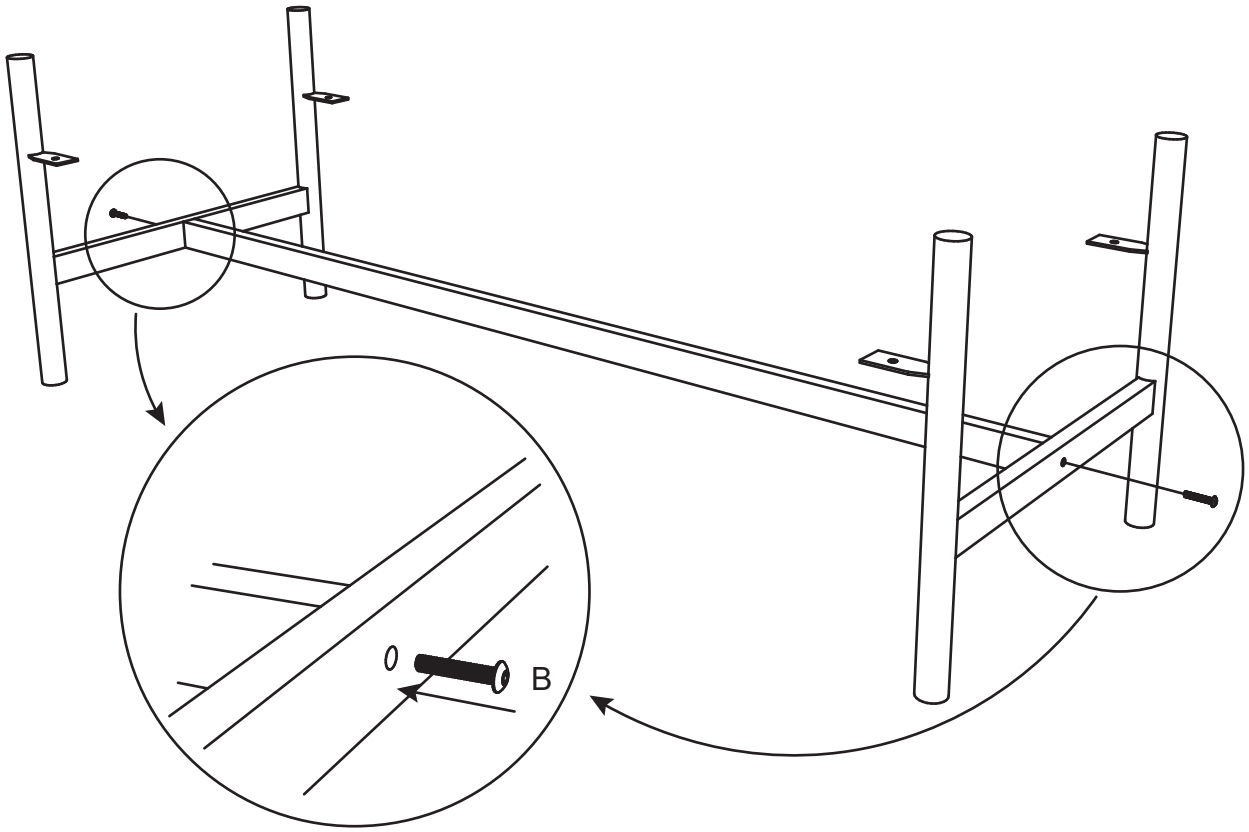
B

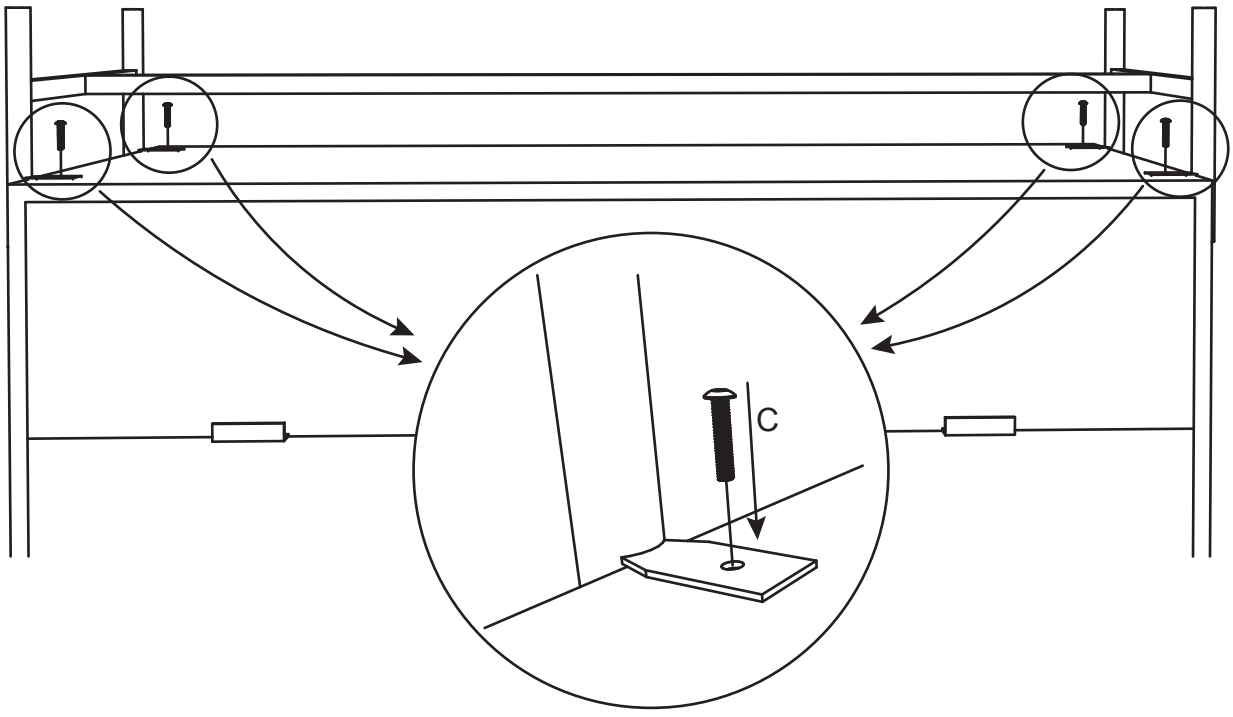
C