NOTICE D'ASSEMBLAGE
CANAPÉ AMSTERDAM

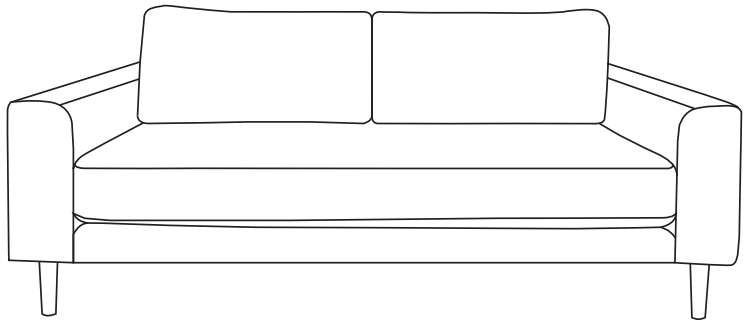


Legs x 4


Leg x 1

1 VISSEZ LES PIEDS SOUS LE CANAPÉ

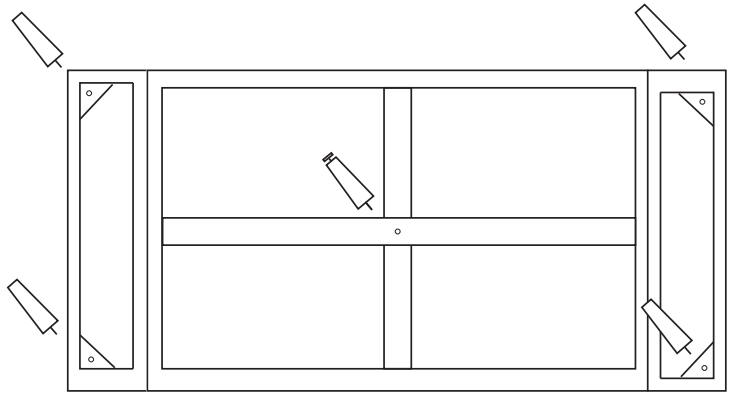

2 INSTALLEZ LES COUSSINS

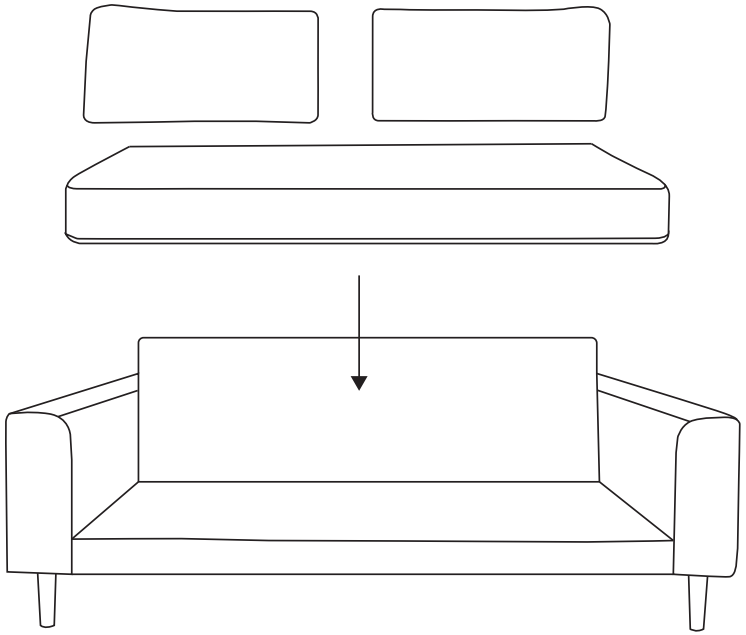

3

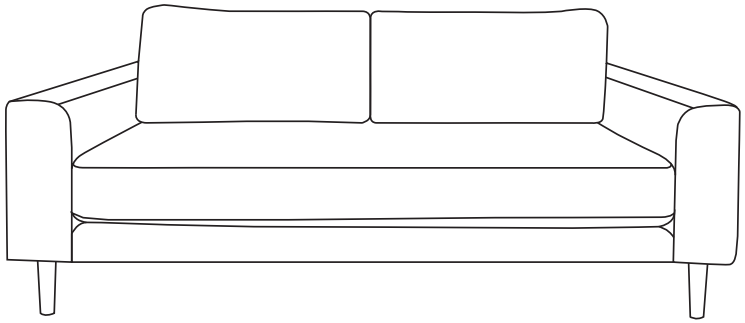

LE CANAPÉ N'EST PAS DÉHOUSSABLE